hidrozavod dtd
AD za studije, istraživanja, projektovanje i inženjering sa p.o. NOVI SAD

УРБАНИСТИЧКИ ПРОЈЕКАТ ЗА ИЗГРАДЊУ КОМПЛЕКСА ЗА СКЛАДИШТЕЊЕ И ТРЕТМАН ОТПАДА

Е - 82/22-УП

ОДГОВОРНИ УРБАНИСТА

Мина Миличић, маст.инж.арх.

ИЗВРШНИ ДИРЕКТОР

Стојан Саковић, дипл.инж.

Нови Сад, новембар 2023. године

НАЗИВ ДОКУМЕНТАЦИЈЕ:	УРБАНИСТИЧКИ ПРОЈЕКАТ ЗА ИЗГРАДЊУ КОМПЛЕКСА ЗА СКЛАДИШТЕЊЕ И ТРЕТМАН ОТПАДА
НАРУЧИЛАЦ:	"Ecomita tehnologije" doo Булевар ЈНА 123В, 11000 Beograd
ОБРАЂИВАЧ :	ад „Хидрозавод ДТД“ Нови Сад Петра Драпшина бр. 56, Нови Сад
ИЗВРШНИ ДИРЕКТОР:	Стојан Саковић, дипл.инж.
БРОЈ:	Е - 82/22-УП
ОДГОВОРНИ УРБАНИСТА:	Мина Миличић, маст.инж.арх.
СТРУЧНИ ТИМ:	Мина Миличић, маст.инж.арх. Немања Миличић, маст.инж.арх. Мирко Јевтић, маст.инж.техн. Раде Седлар, дипл.инж.геод. Дејан Стојковић, дипл.инж.саобр. Иван Пејовић, дипл.инж.ел. Спасоје Јуришин, дипл.инж.маш.

С А Д Р Ж А Ј

А) ОПШТА ДОКУМЕНТАЦИЈА

- Решење о регистрацији
- Решење о именовању одговорног урбанисте
- Лиценца одговорног урбанисте
- Изјава одговорног урбанисте

Б) ТЕКСТУАЛНИ ДЕО УРБАНИСТИЧКОГ ПРОЈЕКТА

УВОД 1
1. ПРАВНИ И ПЛАНСКИ ОСНОВ 3
1.1. ПРАВНИ ОСНОВ 3
1.2. ПЛАНСКИ ОСНОВ 3
2. ОБУХВАТ УРБАНИСТИЧКОГ ПРОЈЕКТА 3
3. ПОСТОЈЕЋЕ СТАЊЕ 3
4.УСЛОВИ ИГРАДЊЕ, ОБНОВЕ И РЕКОНСТРУКЦИЈЕ 4
4.1. УСЛОВИ ЗА ИЗГРАДЊУ ОБЈЕКАТА (ИЗВОД ИЗ ПЛАНА ВИШЕГ РЕДА) 4
5. УРБАНИСТИЧКО РЕШЕЊЕ 5
5.1.ФУНКЦИОНАЛНО РЕШЕЊЕ - ОБЈЕКТИ, САОБРАЋАЈ И ЗЕЛЕНИЛО 6
5.2 ПЛАН РЕГУЛАЦИЈЕ 7
5.3. ПЛАН НИВЕЛАЦИЈЕ 7
5.4. ПРЕПАРЦЕЛАЦИЈА 8
6. НУМЕРИЧКИ ПОКАЗАТЕЉИ 8
6.1. ХОРИЗОНТАЛНИ ГАБАРИТ ОБЈЕКАТА, ГРАЂЕВИНСКЕ ЛИНИЈЕ, СПРАТНОСТ ИЛИ ВИСИНА ОБЈЕКАТА 8
6.2. ИНДЕКС ИЗГРАЂЕНОСТИ И ЗАУЗЕТОСТИ 10
6.3. ПРОЦЕНАТ ЗЕЛЕНИХ ПОВРШИНА 10
6.4. БИЛАНС ПОВРШИНА 11
7. НАЧИН УРЕЂЕЊА СЛОБОДНИХ И ЗЕЛЕНИХ ПОВРШИНА 12
8. ИНФРАСТРУКТУРА 13
8.1. САОБРАЋАЈНА ИНФРАСТРУКТУРА 13
8.2. ВОДНА И КОМУНАЛНА ИНФРАСТРУКТУРА 15
8.2.1. СНАБДЕВАЊЕ ВОДОМ 15
8.2.2. ОДВОЂЕЊЕ АТМОСФЕРСКИХ ВОДА 16
8.2.3. ОДВОЂЕЊЕ ОТПАДНИХ ВОДА 17
8.3. ЕЛЕКТРОЕНЕРГЕТСКА ИНФРАСТРУКТУРА 17
8.3.1. УСЛОВИ ЗА УРЕЂЕЊЕ ЕЛЕКТРОЕНЕРГЕТСКЕ ИНФРАСТРУКТУРЕ 17
8.3.2. УСЛОВИ ЗА ИЗГРАДЊУ ЕЛЕКТРОЕНЕРГЕТСКЕ ИНФРАСТРУКТУРЕ 17
8.3.3. УСЛОВИ ЗА ПРИКЉУЧЕЊЕ НА ЕЛЕКТРОЕНЕРГЕТСКУ ИНФРАСТРУКТУРУ 18
8.4. ТЕРМОЕНЕРГЕТСКА ИНФРАСТРУКТУРА 19
8.4.1. УСЛОВИ ЗА УРЕЂЕЊЕ ТЕРМОЕНЕРГЕТСКЕ ИНФРАСТРУКТУРЕ 19
8.4.2. УСЛОВИ ЗА ИЗГРАДЊУ ТЕРМОЕНЕРГЕТСКЕ ИНФРАСТРУКТУРЕ 19
8.4.3. УСЛОВИ ЗА ПРИКЉУЧЕЊЕ НА ТЕРМОЕНЕРГЕТСКУ МРЕЖУ 20
8.4.4. МИНЕРАЛНЕ СИРОВИНЕ 20
8.5. ЕЛЕКТРОНСКА КОМУНИКАЦИОНА ИНФРАСТРУКТУРА 23
8.5.1. УСЛОВИ ЗА УРЕЂЕЊЕ ЕК ИНФРАСТРУКТУРЕ 23
8.5.2. УСЛОВИ ЗА ИЗГРАДЊУ ЕК ИНФРАСТРУКТУРЕ 23
8.5.3. УСЛОВИ ЗА ПРИКЉУЧЕЊЕ НА ЕК ИНФРАСТРУКТУРУ 24
8.6. ЕВАКУАЦИЈА КОМУНАЛНОГ ОТПАДА 24
9. ИНЖЕЊЕРСКО-ГЕОЛОШКИ УСЛОВИ 24
10. МЕРЕ ЗАШТИТЕ ЖИВОТНЕ СРЕДИНЕ 25
11. МЕРЕ ЗАШТИТЕ НЕПОКРЕТНИХ КУЛТУРНИХ И ПРИРОДНИХ ДОБАРА 31
11.1. МЕРЕ ЗАШТИТЕ НЕПОКРЕТНИХ КУЛТУРНИХ ДОБАРА 31

11.2. МЕРЕ ЗАШТИТЕ ПРИРОДНИХ ДОБАРА.....31
12. МЕРЕ ЗАШТИТЕ ОД ЕЛЕМЕНТАРНИХ НЕПОГОДА, АКЦИДЕНТНИХ СИТУАЦИЈА И РАТНИХ ДЕЈСТАВА.....32
12.1. МЕРЕ ЗАШТИТЕ ОД ЕЛЕМЕНТАРНИХ НЕПОГОДА.....32
12.2. МЕРЕ ЗАШТИТЕ ОД ПОЖАРА.....33
12.3. МЕРЕ ЗАШТИТЕ ОД РАТНИХ ДЕЈСТАВА.....34
13. МЕРЕ ЕНЕРГЕТСКЕ ЕФИКАСНОСТИ ИЗГРАДЊЕ 34
14. СТАНДАРДИ ПРИСТУПАЧНОСТИ.....36
15. ТЕХНИЧКИ ОПИС 36
16. ФАЗНОСТ ИЗГРАДЊЕ 43

В) ГРАФИЧКИ ДЕО УРБАНИСТИЧКОГ ПРОЈЕКТА

Р. бр.	Назив карте	Размера
1.	Катастарско-топографски план са границом обухвата Урбанистичког пројекта	1:500
2.	Приказ постојећег стања	1:500
3.	Ситуациони приказ урбанистичког решења	1:500
4.	Регулационо-нивелационо решење локације и саобраћајна инфраструктура	1:500
5.	Приказ комуналне инфраструктуре са прикључцима на спољну мрежу	1:500
6.	Предлог препарцелације	1:500
7.	Фазна изградња	1:500
8.	Идејна архитектонска решења	/

Г) ДОКУМЕНТАЦИЈА УРБАНИСТИЧКОГ ПРОЈЕКТА

1. Извод из плана вишег реда- Просторни план општине Житиште 2021-2035 ("Службени лист општине Житиште", број 35/2022)
2. Копија плана број 951-6-103-33279/2023 од 20.11.2023.године
3. Извод из листа непокретности број 127
4. Оверен катастарско-топографски план
5. Прибављени подаци и услови за израду урбанистичког пројекта

А) ОПШТА ДОКУМЕНТАЦИЈА

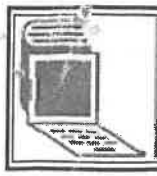

5000216361969

ИЗВОД О РЕГИСТРАЦИЈИ ПРИВРЕДНОГ СУБЈЕКТА



Република Србија
Агенција за привредне регистре

ОСНОВНИ ИДЕНТИФИКАЦИОНИ ПОДАТАК

Матични / Регистарски број	08041296

СТАТУСИ

Статус привредног субјекта	Активан
Са статусом социјалног предузетништва	Не

ПРАВНА ФОРМА

Правна форма	Акционарско друштво

ПОСЛОВНО ИМЕ

Пословно име	HIDROZAVOD DTD AKCIONARSKO DRUŠTVO ZA STUDIJE,ISTRAŽIVANJA,PROJEKTOVANJE I INŽENJERING NOVI SAD
Скраћено пословно име	HIDROZAVOD DTD AD NOVI SAD

ПОДАЦИ О АДРЕСАМА

Адреса седишта

Општина	НОВИ САД
Место	НОВИ САД
Улица	ПЕТРА ДРАПШИНА
Број и слово	56
Спрат, број стана и слово	/ /

Адреса за пријем електронске поште

Е- пошта	info@hidrozavoddtd.rs

ПОСЛОВНИ ПОДАЦИ

Подаци оснивања

Датум оснивања	15.06.1982

Време трајања

Време трајања привредног субјекта	Неограничено

Претежна делатност

Шифра делатности	7112

Назив делатности	Инжењерске делатности и техничко саветовање

Остали идентификациони подаци

Порески Идентификациони Број (ПИБ)	100235878

Подаци од значаја за правни промет

Текући рачуни

340-0000010045001-14
160-0053900042619-38
205-0000000180308-36
145-0000000022890-78
205-0000000124655-58
205-0070100346565-28
160-0050170156339-02
160-0000000920129-18
340-0000011025580-93

Контакт подаци

Телефон 1	021/300-1-300
Факс	021/300-1-301
Интернет адреса	www.hidrozavoddtd.rs

Подаци о статуту / оснивачком акту

Датум важећег статута	29.06.2021
Датум важећег оснивачког акта	03.04.2012

Законски (статутарни) заступници

Физичка лица

1.	Име	Стојан	Презиме	Саковић
	ЈМБГ	0111954800160		
	Функција	Извршни директор		
	Ограничење супотписом	не постоји ограничење супотписом		
2.	Име	Ратко	Презиме	Јаблановић
	ЈМБГ	0409952800049		
	Функција	Извршни директор		
	Ограничење супотписом	не постоји ограничење супотписом		

Остали заступници

Физичка лица

1.	Име	Душан	Презиме	Саковић
	ЈМБГ	1708986800022		

Ограничење супотписом: не постоји ограничење супотписом

2. Име: Слободан Презиме: Бурсаћ

ЈМБГ: 1601967800039

Ограничење супотписом: Остали заступник ће самостално заступати друштво са ограничењем уз супотпис извршног директора или другог појединца који има функцију остлог заступника. Заступање осталог заступника се ограничава на предузимање правних поослова, односно склапања уговора са Инвеститорима, чија вредност прелази 10.000.000,00 динара, као и свих радњи и послова из области финансија и рачуноводства, радног права и радних односа и имовинско правих односа без обзира на вредност.

Директори / чланови одбора директора

Директори

Чланови одбора директора

1. Име: Стојан Презиме: Саковић

ЈМБГ: 0111954800160

2. Име: Ратко Презиме: Јаблановић

ЈМБГ: 0409952800049

Чланови / Сувласници

Подаци о акционару

Назив: Акцијски капитал

Подаци о капиталу

Новчани

износ: Уписан: 8.394.500,00 RSD — датум:

износ: Уплаћен: 8.394.500,00 RSD — датум: 05.11.2014

Основни капитал друштва

Новчани

износ: Уписан: 8.394.500,00 RSD — датум:

износ — датум

Уплаћен: 8.394.500,00 RSD	05.11.2014

Забележбе		
1	Тип	-
	Датум	20.01.2009
	Текст	Уписује се у Регистар привредних субјеката Одлука Управног одбора друштва од 26.12.2008. године о смањењу основног капитала поништењем 2.436 сопствених акција укупне вредности 1.218.000,00 динара.

Регистратор, Миладин Маглов



„hidrozavod dtd"

AKCIONARSKO DRUŠTVO ZA STUDIJE, ISTRAŽIVANJE, PROJEKTOVANJE I INŽENJERING
NOVI SAD, ul.Petra Drapšina 56 PIB:100235878 Tekući računi: 340-11025580-93; 205-124655-58; 160-920129-18

На основу Закона о планирању и изградњи („Службени гласник РС“, бр. 72/09, 81/09-исправка, 64/10-УС, 24/11, 121/12, 42/13-УС, 50/13-УС, 98/13-УС, 132/14, 145/14, 83/18, 31/19 и 37/2019-др. Закон, 9/2020, 52/2021 и 62/2023) и Правилника о организацији и систематизацији послова и радних задатака, доносим следеће:

РЕШЕЊЕ

О именовању одговорног урбанисте за израду

УРБАНИСТИЧКОГ ПРОЈЕКТА ЗА ИЗГРАДЊУ КОМПЛЕКСА ЗА СКЛАДИШТЕЊЕ И ТРЕТМАН ОТПАДА

За одговорног урбанисту наведеног Урбанистичког пројекта именује се

МИНА МИЛИЧИЋ, маст. инж. арх.

која поседује урбанистичку лиценцу број: 200 1531 16

Именована има сва права и обавезе према важећим законским прописима и општим актима.

У Новом Саду, НОВЕМБАР 2023. године

ИЗВРШНИ ДИРЕКТОР:

Стојан Саковић, дипл. инж.

ИНЖЕЊЕРСКА КОМОРА СРБИЈЕ

ЛИЦЕНЦА

ОДГОВОРНОГ УРБАНИСТЕ

На основу Закона о планирању и изградњи и
Статута Инжењерске коморе Србије

УПРАВНИ ОДБОР ИНЖЕЊЕРСКЕ КОМОРЕ СРБИЈЕ
утврђује да је

Мина В. Миличић

дипломирани инжењер архитектуре
ЛИБ 04586069014

одговорни урбаниста
за руковођење израдом урбанистичких планова и урбанистичких пројеката

Број лиценце
200 1531 16

У Београду,
14. јануара 2016. године

ПРЕДСЕДНИК КОМОРЕ

Проф. др Милисав Дамњановић
дипл. инж. арх.

Одговорни урбаниста Урбанистичког пројекта за изградњу комплекса за складиштење и третман отпада

МИНА МИЛИЧИЋ, маст. инж. арх.
број лиценце 200 1531 16

ИЗЈАВЉУЈЕМ

1. да је Урбанистички пројекат израђен у складу са Законом о планирању и изградњи („Службени гласник РС“, бр. 72/09, 81/09-исправка, 64/10-УС, 24/11, 121/12, 42/13-УС, 50/13-УС, 98/13-УС, 132/14, 145/14, 83/18, 31/19 и 37/2019-др. Закон, 9/2020, 52/2021 и 62/2023) прописима донетим на основу Закона, стандардима и нормативима и правилима/ струке,

2. да је Урбанистички пројекат израђен у складу са важећим планским документом, Просторним планом општине Житиште 2021-2035 ("Службени лист општине Житиште", број 35/2022).

Одговорни урбаниста

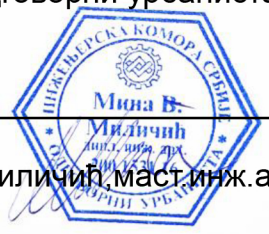

Мина Миличић,маст.инж.арх.

Новембар 2023. године, Нови Сад

Б) ТЕКСТУАЛНИ ДЕО УРБАНИСТИЧКОГ ПРОЈЕКТА

УРБАНИСТИЧКИ ПРОЈЕКАТ ЗА ИЗГРАДЊУ КОМПЛЕКСА ЗА СКЛАДИШТЕЊЕ И ТРЕТМАН ОТПАДА

УВОД

Предмет Урбанистичког пројекта за изградњу комплекса за складиштење и третман отпада је урбанистичка разрада планираних садржаја на предметној локацији, а све у складу са планом вишег реда, Просторним планом општине Житиште 2021-2035 ("Службени лист општине Житиште", број 35/2022) у коме је дефинисано да је предметна зона намењена постројењу за управљање отпадом.

Наручилац израде Урбанистичког пројекта је "Ecomita tehnologije" doo, на чији захтев, а у складу са важећом планском документацијом, се приступило изради предметног Урбанистичког пројекта.

Циљ израде Урбанистичког пројекта је да се у складу са планском документацијом, урбанистичким показатељима и карактеристикама, прописима и урбанистичким нормативима изврши организација простора на парцелама, а све у циљу формирања новог комплекса намењеног складиштењу и третману отпада.

Пре почетка израде Урбанистичког пројекта ад „Хидрозавод ДТД“ се за захтевом за достављање претходних услова обратио следећим надлежним органима, посебним организацијама и имаоцима јавних овлашћења:

1. АД "ЕЛЕКТРОМРЕЖА СРБИЈЕ" БЕОГРАД
2. ЈП "СРБИЈАГАС"
3. "А1 СРБИЈА" Д.О.О.
4. НИС А.Д. НОВИ САД
5. ПРЕДУЗЕЋЕ ЗА ТЕЛЕКОМУНИКАЦИЈЕ "ТЕЛЕКОМ СРБИЈА" А.Д.
6. ПОКРАЈИНСКИ СЕКРЕТАРИЈАТ ЗА УРБАНИЗАМ И ЗАШТИТУ ЖИВОТНЕ СРЕДИНЕ
7. МИНИСТАРСТВО УНУТРАШЊИХ ПОСЛОВА
8. МИНИСТАРСТВО ЗАШТИТЕ ЖИВОТНЕ СРЕДИНЕ
9. ПОКРАЈИНСКИ СЕКРЕТАРИЈАТ ЗА ЕНЕРГЕТИКУ, ГРАЂЕВИНАРСТВО И САОБРАЋАЈ
10. ЕЛЕКТРОДИСТРИБУЦИЈА СРБИЈЕ, огранак "Електродистрибуција Зрењанин"
11. МИНИСТАРСТВО УНУТРАШЊИХ ПОСЛОВА, Сектор за ванредне ситуације, Одсек за ванредне ситуације у Зрењанину
12. СББ Д.О.О.
13. МИНИСТАРСТВО ОДБРАНЕ, Сектор за материјалне ресурсе, Управа за инфраструктуру
14. ЗАВОД ЗА ЗАШТИТУ СПОМЕНИКА КУЛТУРЕ ЗРЕЊАНИН
15. ПОКРАЈИНСКИ ЗАВОД ЗА ЗАШТИТУ ПРИРОДЕ
16. ЈАВНО КОМУНАЛНО ПРЕДУЗЕЋЕ "ЕКОС"
17. ТРАНСПОРТГАС СРБИЈА
18. МИНИСТРАСТВО РУДАРСТВА И ЕНЕРГЕТИКЕ
19. ПОДЗЕМНО СКЛАДИШТЕ ГАСА "БАНАТСКИ ДВОР" Д.О.О.

Претходне услове за потребе израде Урбанистичког пројекта доставили су следећи надлежни органи, посебне организације и имаоци јавних овлашћења:

1. АД "ЕЛЕКТРОМРЕЖА СРБИЈЕ" БЕОГРАД
2. ЈП "СРБИЈАГАС"
3. НИС А.Д. НОВИ САД
4. ПРЕДУЗЕЋЕ ЗА ТЕЛЕКОМУНИКАЦИЈЕ "ТЕЛЕКОМ СРБИЈА" А.Д.
5. МИНИСТАРСТВО ЗАШТИТЕ ЖИВОТНЕ СРЕДИНЕ
6. ПОКРАЈИНСКИ СЕКРЕТАРИЈАТ ЗА ЕНЕРГЕТИКУ, ГРАЂЕВИНАРСТВО И САОБРАЋАЈ
7. ЕЛЕКТРОДИСТРИБУЦИЈА СРБИЈЕ, огранак "Електродистрибуција Зрењанин"
8. МИНИСТАРСТВО УНУТРАШЊИХ ПОСЛОВА, Сектор за ванредне ситуације, Одсек за ванредне ситуације у Зрењанину
9. СББ Д.О.О.
10. МИНИСТАРСТВО ОДБРАНЕ, Сектор за материјалне ресурсе, Управа за инфраструктуру
11. ЗАВОД ЗА ЗАШТИТУ СПОМЕНИКА КУЛТУРЕ ЗРЕЊАНИН
12. ПОКРАЈИНСКИ ЗАВОД ЗА ЗАШТИТУ ПРИРОДЕ
13. ЈАВНО КОМУНАЛНО ПРЕДУЗЕЋЕ "ЕКОС"
14. ТРАНСПОРТГАС СРБИЈА
15. ПОДЗЕМНО СКЛАДИШТЕ ГАСА "БАНАТСКИ ДВОР" Д.О.О.
16. ПОКРАЈИНСКИ СЕКРЕТАРИЈАТ ЗА УРБАНИЗАМ И ЗАШТИТУ ЖИВОТНЕ СРЕДИНЕ
17. МИНИСТАРСТВО УНУТРАШЊИХ ПОСЛОВА
18. МИНИСТРАСТВО РУДАРСТВА И ЕНЕРГЕТИКЕ

1. ПРАВНИ И ПЛАНСКИ ОСНОВ

1.1. ПРАВНИ ОСНОВ

Садржина, начин и поступак израде урбанистичког пројекта су регулисани одредбама чл. 60-64 Закона о планирању и изградњи ("Службени гласник РС", бр. 72/09, 81/09-исправка, 64/10-УС, 24/11, 121/12, 42/13-УС, 50/13-УС, 98/13-УС, 132/14, 145/14, 83/18, 31/19 и 37/2019-др. Закон, 9/2020, 52/2021 и 62/2023) и одредбама чл. 76, 77 и чл. 85-95 Правилника о садржини, начину и поступку израде докумената просторног и урбанистичког планирања ("Службени гласник РС", број 32/19).
Урбанистичким пројектом дефинише се уређење простора у складу са планским документом, и то: намена површина и објеката, регулационо и нивелационо решење локације, приказ саобраћаја и комуналне инфраструктуре, мере заштите и приказује се идејно архитектонско решење за предметни објекат.

1.2. ПЛАНСКИ ОСНОВ

Плански основ за израду Урбанистичког пројекта за изградњу комплекса за складиштење и третман отпада је Просторни план општине Житиште 2021-2035 ("Службени лист општине Житиште", број 35/2022).

2. ОБУХВАТ УРБАНИСТИЧКОГ ПРОЈЕКТА

Предметним Урбанистичким пројектом су обухваћене катастарске парцеле број 1280/1, 1280/2, 1280/3, 1280/4, 1280/5 и део катастарске парцеле број 2444 КО Банатски Двор (јавна саобраћајна површина).

Граница урбанистичког пројекта је дефинисана геоаналитичким тачкама чије су координате дате у државном координатном систему у приложеној табели:

1.Y= 7460058.73 X= 5042129.16

2.Y= 7460270.76 X= 5042235.16

3.Y= 7460405.54 X= 5041965.54

4.Y= 7460411.00 X= 5041954.60

5.Y= 7460414.08 X= 5041948.44

6.Y= 7460162.20 X= 5041922.78

7.Y= 7460159.23 X= 5041928.51

8.Y= 7460153.44 X= 5041939.70

Површина подручја обухваћеног урбанистичким пројектом износи 6,53ha.

3. ПОСТОЈЕЋЕ СТАЊЕ

Будући комплекс за складиштење и третман отпада се налази на катастарским парцелама број 1280/1, 1280/2, 1280/3, 1280/4 и 1280/5 КО Банатски Двор. Иако није део планираног комплекса, у оквиру обухвата Урбанистичког пројекта се нашао и део катастарске парцеле број 2444 која је дефинисана као јавна саобраћајна површина, општински пут, из жеље да се прикаже приступ будућем комплексу са јавне саобраћајне површине.
Увидом у препис листа непокретности је констатовано да су све предметне парцеле (катастарске парцеле број 1280/1, 1280/2, 1280/3, 1280/4 и 1280/5 КО

Банатски Двор) у власништву општине Житиште и да ни на једној нема изграђених објеката, те су све дефинисане као неизграђено (неуређено) грађевинско земљиште ван границе грађевинског подручја насеља.

Укупна површина катастарске парцеле број 1280/1 КО Банастки Двор према Изводу из листа непокретности износи 8 640 m2.

Укупна површина катастарске парцеле број 1280/2 КО Банастки Двор према Изводу из листа непокретности износи 7 497 m2.

Укупна површина катастарске парцеле број 1280/3 КО Банастки Двор према Изводу из листа непокретности износи 12 978 m2.

Укупна површина катастарске парцеле број 1280/4 КО Банастки Двор према Изводу из листа непокретности износи 6 490 m2.

Укупна површина катастарске парцеле број 1280/5 КО Банастки Двор према Изводу из листа непокретности износи 25 227 m2.

Укупна површина катастарске парцеле број 2444 КО Банастки Двор према Изводу из листа непокретности износи 33 171 m2, док је укупна површина дела парцеле који се налази у обухвату Урбанистичког пројекта 4 508 m2.

Посматрани комплекс се са северне и западне стране граничи са мелиоративним каналима (катастарске парцеле број 2420 и 2364 КО Банатски Двор), док се са источне граничи са некатегорисани путем (катастарска парцела број 2475 КО Банатски Двор). Са јужне стране се будући комлекс граничи са општинским путем (катастарска парцела број 2444 КО Банатски Двор) који се налази у обухвату границе Урбанистичког пројекта.

4.УСЛОВИ ИГРАДЊЕ, ОБНОВЕ И РЕКОНСТРУКЦИЈЕ

4.1. УСЛОВИ ЗА ИЗГРАДЊУ ОБЈЕКАТА (ИЗВОД ИЗ ПЛАНА ВИШЕГ РЕДА)

За предметни комплекс за складиштење и третман отпада план вишег реда представља Просторни план општине Житиште 2021-2035 ("Службени лист општине Житиште", број 35/2022).

Просторни план општине Житиште 2021-2035 ("Службени лист општине Житиште", број 35/2022

1. ПРАВИЛА УРЕЂЕЊА

1.4. ГРАЂЕВИНСКО ЗЕМЉИШТЕ

1.4.2. Грађевинско земљиште изван границе грађевинског подручја насеља

Постројење за управљање отпадом

Комплекс постројења за управљање отпадом ће бити формиран на локацији западно од насеља Банатски Двор и намењен је пријему, привременом

складиштењу, предтретману и третману неопасног и опасног отпада, у складу са законском регулативом, планским документима вишег реда (РПП АПВ) и најбољим доступним техникама (BAT - Best Available Techniques).

За планирани комплекс неопходна је израда урбанистичког пројекта.

6. ПРАВИЛА ГРАЂЕЊА НА ГРАЂЕВИНСКОМ ЗЕМЉИШТУ ИЗВАН ГРАЂЕВИНСКОГ ПОДРУЧЈА НАСЕЉА

6.4. ПРАВИЛА ГРАЂЕЊА ЗА КОМУНАЛНЕ И ИНФРАСТРУКТУРНЕ САДРЖАЈЕ ИЗВАН НАСЕЉА

Постројење за управљање отпадом

Комплекс постројења за управљање отпадом је намењен пријему, привременом складиштењу, предтретману и третману неопасног и опасног отпада, у складу са законском регулативом, планским документима вишег реда и најбољим доступним техникама (BAT - Best Available Techniques).

Између осталог, у оквиру комплекса је потребно предвидети следеће садржаје:
- портирница,
- колска вага,
- административна зграда,
- затворено складиште,
- подземни резеровар за течни отпад,
- подземни резеровар за гориво,
- сва инфраструктура потребна за безбедан и ефикасан рад постројења (саобраћајнице, водовод, канализација, електрична енергија),
- ограда минималне висине 2,0 m са улазном капијом одговарајуће ширине.

У оквиру комплекса предвидети довољно паркинг места за запослена лица.

У оквиру комплекса, осим поменутих садржаја, се могу градити и други објекти у функцији основне намене, до дозвољеног индекса заузетости макс. 70% [1]. Планирани објекти су максималне спратности П+Пк, евентуално и више, ако то захтева технолошки процес.

Комплекс треба да буде одговарајуће инфраструктурно опремљен, а по ободу локације, унутар ограде, треба формирати заштитни појас зеленила, од лишћарских врста претежно аутохтоног порекла. У склопу комплекса обезбедити мин. 30% зелених површина.

5. УРБАНИСТИЧКО РЕШЕЊЕ

Урбанистичко решење је засновано на потребама и захтевима Инвеститора, условљеностима из Плана, захтевима саобраћаја и економској исплативости. Сви наведени елементи определили су основни концепт урбанистичког и партерног решења предметних парцела.

[1] У индекс заузетости се осим објеката рачунају и саобраћајнице, манипулативни платои, паркинзи и платформе

5.1.ФУНКЦИОНАЛНО РЕШЕЊЕ - ОБЈЕКТИ, САОБРАЋАЈ И ЗЕЛЕНИЛО

Парцеле које су планиране за изградњу будућег комплекса за складиштење и тертман отпада заузимају површину од око 6 хектара и оријентације су северозапад-југоисток.

Објекти комплекса су постављени унутар простора оивиченог грађевинским линијама које су повучене у односу на регулациону линију општинског пута 10 метара. Грађевинска линија са источне стране је формирана на 20 метара од регулационе линије атарског пута, док је грађевинска линија са западне стране формирана на око 36 метара од границе мелиоративног канала, а са северне стране на 32.50 метара од границе мелиоративног канала из тежње да се направи што већи тампон заштитног зеленила с обзром на то да је предметни комплекс омеђен стаништем строго заштићених и заштићених врста ZRE19 под називом „Слатине код Јанковог Моста”,

Објекти у оквиру предметног комплекса су позиционирани у складу са технолошким захтевима процеса.

Поред самог постојења за третман отпада које се налази у средишњем делу, а које се састоји од ротационе пећи, секундарне коморе за спаљивање димних гасова, измењивача топлоте, система за пречишћавање гасова и система за пречишћавање воде, на предметној локацији су планирана и складишта чврстог и течног отпада, као и привремено складиште. У оквиру комплекса је планирана и управна зграда са лабораторијом до које постоји директан приступ са јавне саобраћајне површине. Уз управну зграду се налази портирница и трафостаница. Непосредно уз други планирани приступ са јавне саобраћајне површине је планирана колска вага. Поред наведених објеката, саставни део будућег комплекса су и радионица са магацином као и објекат за третман пепела.

У оквиру предметног подручја су планиране и надстрешнице и то, надстрешница за складиште пепела, надстрешница привременог складишта и перионица, као и подземни објекти и то, резервоар за гориво и противпожарни резервоар.

У северозападном делу је планирана депонија остатака из третмана.

С обзиром на то да је један од захтева инвеститора био да предметни комплекс поред основне намене буде и едуактивног карактера као и да буде визуелни репер, пројектоване су пасареле у облику кругова које су међусобно повезане рампама. Идеја формирања пасарела проистекла је из жеље да се будућим посетиоцима на иновативан начин приближи технологија третмана отпада и да се оствари могућност да се посетиоцима уз улазак и обилазак објеката, а притом ненарушавајући и неометајући сам процес рада, ближе објасни читав процес функционисања комплекса. Пасареле су формиране у облику кругова из жеље да концептуално представљају циркуларну економију, што је и основна визија пројекта.

У складу са овом идејом, у објекту административне зграде је предвиђен едукативни простор, где ће посетиоци моћи да се упознају са начином функционисања постројења, као и начинима на који ово постројење одговара на све принципе циркуларне економије.

Функционисање комплекса је замишљено тако да се камион који превози отпад, након улаза у комплекс, мери на колској ваги и затим упућује на плато за узорковање. Након потврде садржаја терета, камион се упућује ка складиштима. У зависности да ли је у питању чврсти или течни отпад, камион се зауставља код одговарајућег складишта, где се врши истовар (виљушкарима, или препумпавањем). За отпад који није прошао проверу, предвиђено је привремено складиште површине сса 200 m^2. Након истовара, камион се упућује на паркинг или ван комплекса.

Материјал који је предвиђен за третман се виљушкарима допрема до постројења и преко усипног коша убацује у шредер.

Остаци од третмана (пепео, шљака) се евакуишу из ротационе пећи и упућују на третман (стабилизација/солидификација). Након овог третмана, добија се инертни материјал, који се затим упућује на коначно складиштење.

Пројектом је предвиђено комплетно пречишћавање отпадних гасова, као и отпадних вода, у складу са домаћом и EU регулативом.

Зелене површине у оквиру комплекса, које су диференциране на уређене зелене површине и заштитно зеленило, ће се уредити плански, озелењавањем и партерним уређењем.

Ограђивање комплекса се планира транспарентном оградом максималне висине заједно до 1.8 m.

5.2 ПЛАН РЕГУЛАЦИЈЕ

У оквиру предметног простора се спроводе постојеће регулационе линије које разграничавају површине јавне намене, општински пут (катастарска парцела број 2444 КО Банатски Двор), мелиоративне канале (катастарске парцеле број 2420 и 2364 КО Банатски Двор) и некатегорисани пут (катастарска парцела број 2475 КО Банатски Двор) од површине остале намене, комплекса са складиштење и третман отпада.

5.3. ПЛАН НИВЕЛАЦИЈЕ

Топографија терена је претежно равничарска са благим падом од југоистока ка северозападу, са просечним подужним нагибом од приближно 0,35%. Апсолутне висинске коте терена су између 77,60 и 76,60 метара надморске висине.

Нивелационо решење прилагођено је нивелетама постојеће улице (општинског пута Јанков Мост-Банатски Двор), конфигурацији терена, положајем планираних објеката, као и планираним интерним саобраћајницама.

Сви саобраћајни прикључци интерних саобраћајница на јавне саобраћајне површине, прилагођени су постојећим котама коловоза на овим саобраћајницама, што подразумева нивелационо уклапање у исте.

Нивелационо решење дато је на графичком приказу „Регулационо - нивелационо решење локације и саобраћајна инфраструктура“ (графички прилог број 4). У оквиру датог нивелационог решења, приликом израде пројектне документације дозвољена су одступања у циљу нивелационог усаглашавања као и квалитетнијег и рационалнијег решења.

5.4. ПРЕПАРЦЕЛАЦИЈА

Урбанистичким пројектом је дат приказ препарцелације (графички прилог бр. 6) на основу кога би се од катастарских парцела број 1280/1, 1280/2, 1280/3, 1280/4 и 1280/5 КО Банатски Двор формирала грађевинска парцела- парцела А, намењена комплексу за складиштење и третман отпада.

Граница новоформиране парцеле А је дефинисана геоаналитичким тачкама чије су координате дате у државном координатном систему у приложеној табели:

1. Y= 7460058.73 X= 5042129.16
2. Y= 7460270.76 X= 5042235.16
3. Y= 7460405.54 X= 5041965.54
4. Y= 7460153.44 X= 5041939.70

6. НУМЕРИЧКИ ПОКАЗАТЕЉИ

6.1. ХОРИЗОНТАЛНИ ГАБАРИТ ОБЈЕКАТА, ГРАЂЕВИНСКЕ ЛИНИЈЕ, СПРАТНОСТ ИЛИ ВИСИНА ОБЈЕКАТА

Хоризонтални габарити објеката, грађевинске линије, као и спратност објеката дати су на графичком прилогу бр. 4.

ОБЈЕКТИ

Складиште упакованог отпада и привремено складиште

Хоризонтални габарит: 2781 m²
Спратност: П
Висина објекта: до 12 метара

Постројење за третман отпада

Хоризонтални габарит: 1055 m²
Спратност: П
Висина објекта: до 25 метара

Складиште течног отпада

Хоризонтални габарит: 171 m²
Спратност: П
Висина објекта: до 5 метара

Радионица са магацином

Хоризонтални габарит: 400 m²
Спратност: П
Висина објекта: до 8 метара

Управна зграда

Хоризонтални габарит: 355 m²
Спратност: П+1
Висина објекта: до 7 метара

Третман пепела

Хоризонтални габарит: 201 m²
Спратност: П
Висина објекта: до 7 метара

Колска вага

Хоризонтални габарит: 24 m²
Спратност: П
Висина објекта: до 4 метра

Портирница

Хоризонтални габарит: 15 m²
Спратност: П
Висина објекта: до 4 метра

Трафостаница

(у оквиру комплекса постоје две трафостанице истих димензија)

Хоризонтални габарит: 15 m²
Спратност: П
Висина објекта: до 3 метра

НАДСТРЕШНИЦЕ

Складиште пепела

Хоризонтални габарит: 70 m²
Спратност: П
Висина објекта: до 7 метара

Перионица

Хоризонтални габарит: 121 m²
Спратност: П
Висина објекта: до 7 метара

Надстрешница привременог складишта

Хоризонтални габарит: 219 m²
Спратност: од П до П+4
Висина објекта: до 12 метара

ПОДЗЕМНИ ОБЕЈКТИ

Резервоар за гориво

Хоризонтални габарит: 14 m²

Противпожарни резервоар са пратећом опремом

Хоризонтални габарит: 430 m²

ПАСАРЕЛЕ

Хоризонтални габарит: 1344 m²

Према урбанистичком решењу, грађевинска линија је постављена на 10 m у односу на регулациону линију општинског пута и 20 m у односу на регулациону линију атарског пута. Грађевинска линија са западне стране формирана је на око 36 метара од регулационе линије мелиоративног канала, а са северне стране на 32.50 метара од регулационе линије мелиоративног канала.

У складу са Законом о планирању и изградњи („Службени гласник РС“, бр. 72/09, 81/09-исправка, 64/10-УС, 24/11, 121/12, 42/13-УС, 50/13-УС, 98/13-УС, 132/14, 145/14, 83/18, 31/19, 37/2019-др. закон, 9/2020, 52/2021 и 62/2023) грађевиснка линија представља линију на, изнад и испод површине земље до које је дозвољено грађење основног габарита објекта.

6.2. ИНДЕКС ИЗГРАЂЕНОСТИ И ЗАУЗЕТОСТИ

Просторним планом општине Житиште 2021-2035 ("Службени лист општине Житиште", број 35/202) прописани индекс заузетости износи износи 70% (у индекс заузетости се осим објеката рачунају и саобраћајнице, манипулативни платои, паркинзи и платформе).
Предложеним решењем индекс заузетости предметног комплекса без пасарела износи 42,94%, док са пасарелама износи 45,15%.

6.3. ПРОЦЕНАТ ЗЕЛЕНИХ ПОВРШИНА

Просторним планом општине Житиште 2021-2035 ("Службени лист општине Житиште", број 35/202) прописано је да је у склопу комплекса потребно обезбедити мин. 30% зелених површина.

Предложеним решењем проценат зеленила у оквиру обухвата износи 57,06%.

6.4. БИЛАНС ПОВРШИНА

Табела 1 - Нумерички показатељи у односу на предметни комплекс (кат. парц. број 1280/1, 1280/2, 1280/3, 1280/4 и 1280/5 КО Банатски Двор)

НАМЕНА,	ПОВРШИНА У m2	%
ОБЈЕКТИ	5032,00	8,28
НАДСТРЕШНИЦЕ	410,00	0,67
ПЛАТО ЗА ПОСТРОЈЕЊЕ ЗА ТРЕТМАН ОТПАДА	759,01	1,25
ДЕПОНИЈА	5831,67	9,59
САОБРАЋАЈНЕ ПОВРШИНЕ	**13139,85**	**21,60**
САОБРАЋАЈНИ ПЛАТО	7706,94	12,67
ИНТЕРНА КОЛСКА САОБРАЋАЈНИЦА	4156,54	6,83
ПАРКИНГ ПРОСТОР	220,10	0,36
ВИЗУЕЛНИ ПРЕГЛЕД И УЗОРКОВАЊЕ	430,98	0,71
ПЕШАЧКЕ СТАЗЕ И ПАЛТОИ	615,07	1,01
СТЕПЕНИШТЕ	10,22	0,02
ЗЕЛЕНЕ ПОВРШИНЕ	**34704,52**	**57,06**
УРЕЂЕНЕ ЗЕЛЕНЕ ПОВРШИНЕ	13999,78	23,02
ЗАШТИТНО ЗЕЛЕНИЛО	20704,74	34,04
РЕТЕНЗИЈА	924,11	1,51
ПРОСТОР ЗА КОНТЕЈНЕРЕ	21,03	0,04
УКУПНА ПОВРШИНА ПРЕДМЕТНОГ КОМПЛЕКСА	**60823,19**	**100**

Укупна површина пасарела износи 1344 m2, односно 2.21%. Како је планом вишег реда прописано да у индекс заузетости се осим објеката рачунају и саобраћајнице, манипулативни платои, паркинзи и платформе и пасареле ће бити обрачунате у укупан индекс изграђености.

Табела 2- основни подаци о објектима и локацији

	ПЛАНСКИ ПАРАМЕТРИ	ПАРАМЕТРИ ОСТВАРЕНИ КРОЗ УП
УКУПНА ПОВРШИНА ПАРЦЕЛЕ	60823,19 m2	60823,19 m2
УКУПНА БРГП НАДЗЕМНО	/	7165,23 m2
УКУПНА БРУТО ИЗГРАЂЕНА ПОВРШИНА	/	7609,23 m2
УКУПНА НЕТО ПОВРШИНА	/	6647,77 m2
ПОВРШИНА ПРИЗЕМЉА	/	5442,00 m2
СПРАТНОСТ	П+Пк, евентуално и више, ако то захтева технолошки процес	од П до П+1
ВИСИНА ОБЈЕКТА	/	макс. 25 m
БРОЈ ПАРКИНГ МЕСТА	/	17 за путничка возила и 10 за камионе
ИНДЕКС ЗАУЗЕТОСТИ	макс. 70%	45,15% (са пасарелама)
ПРОЦЕНАТ ЗЕЛЕНИХ ПОВРШИНА	мин. 30%	57,06%

7. НАЧИН УРЕЂЕЊА СЛОБОДНИХ И ЗЕЛЕНИХ ПОВРШИНА

На слободним површинама предметног комплекса формираће се уређене зелене површине као и заштитно зеленило.

Такође, како је једна од интенција инвеститора да комплекс у одређеној мери буде намењен и рекреацији, како у циљу привлачења различитих група људи, тако и у циљу популаризације непопуларне типологије, у непосредној близини управне зграде су формирани терени за мини голф, шах, куглање, билијар и трамболине. Осим наведеног, једна од пасерела ће бити формирана као кружна пешачка стаза пејзажно и партерно уређена.

Уређене зелене површине ће се састојати од травњака и група четинарског и листопадног дрвећа, као и четинарског и листопадног шибља. Одговарајућим распоредом дрвећа обезбедиће се корисници од претеране инсолације током летњег периода и обезбедити изолованост комплекса у односу на суседне парцеле.

Хортикултурно уређење слободних површина комплекса ће се извршити у пејзажном стилу, у складу са наменом коришћења. Комбиновати дрвеће и жбуње различитих висина (високо, средње високо и носко) у циљу санирања негативних утицаја на животну средину и ради очувања и унапређења елокошких функција локалитета.

За озелењавање користити аутохтоне, брзорастуће дрвенасте и жбунасте врсте, избегавајући врсте детерминисане као алергени (топола и сл.) и инвазивне (багрем., негундовац, кисело дрво и сл.).

Током уређења зелених површина треба одстранити присутне самоникле јединке инвазивних врста и обезбедити редовно одржавање зелених површина.

Приликом избора садног материјала као и одређивања места садње обавезно је дрвеће и засаде подизати тако да не ометају прегледност пута и не угрожавају безбедност саобраћаја.

Простор око паркинга равномерно покрити високим лишћарима, а слободне површине треба да садрже најмање травни покривач.

У складу са условима Покрајинског завода за заштиту природе на граничном делу комплекса, према другим просторним целинама, планирати подизање вишеспратног заштитног зеленила, превасходно у циљу заштите станишта строго заштићених и заштићених врста ZRE19, очувања биодиверзитета и квалитета животне средине.

Главна функција ових зелених површина је смањење неповољних услова микросредине - ублажавање доминантних ветрова, смањење индустријског загађења и неповољног дејства саобраћаја,

Простор за подизање заштитног зеленила у ширини већој од 30m, односно 35m (зависно од просторних могућности) ће бити формиран на локацијама на којима се најефикасније смањује утицај загађења, осветљења и ширење буке у правцу станишта строго заштићених и заштићених врста ZREl 9. На граничном делу према осталим просторним целинама ширина зеленог појаса треба да износи најмање 20m.

На граници предметног простора са околним ораницама пожељно је избегавати врсте дрвећа и жбуња које представљају прелазне домаћине одређених паразита

пољопривредних култура или воћака (Berberis sp., Cotoneaster sp., Pyracantha sp., Sorbus sp., Acer педипс\о и сл.).

Зелене површине повезати у целовит систем зеленила, уз обезбеђење разноврсности врста и физиогномије, тј. спратовности дрвенасте вегетације.

Као саставни део пројектне документације изградње комплекса за складиштење и третман отпада израдити план озелењавања, чију је реализацију потребно обезбедити паралелно са осталим радовима. За поплочање користити природне материјале (цигла или бехатон и сл.).

Услови за уређење зелених површина

- Обавезна је израда главног пројекта озелењавања који ће детерминисати прецизан избор и количину дендролошог материјала, његов просторни распоред, технику садње, мере неге и заштите, предмер и предрачун,
- озелењавање ускладити са подземном и надземном инфраструктуром према техничким нормативима за пројектовање зелених површина. Дрвеће и шибље у планираним коридорима садити на следећој удаљености од инсталација:

	Дрвеће	Шибље
Водовода	мах 1,5 m	
Канализације	мах 1,5 m	
Електрокаблова	мах 2,5 m	0,5 m
ЕК и КДС мреже	2,0 m	
Гасовода	1,5 m	

- дрвеће садити на удаљености 2 m од коловоза, а од објекта 4 -7 m,
- избор дендролошког материјала оријентисати на аутохтоне врсте, а избегавати примену инвазивних врста,
- за озелењавање користити претежно лишћаре. У спрату дрвећа, учешће листопадних врста треба да буде 5:1 у односу на четинаре,
- саднице треба да буду I класе, минимум 4-5 год. старости.

8. ИНФРАСТРУКТУРА

8.1. САОБРАЋАЈНА ИНФРАСТРУКТУРА

Предметни локалитет се у свом јужном делу ослања на пут који повезује Јанков мост са Банатским Двором и који је Планом вишег реда, Просторним планом план општине Житиште 2021-2035 ("Службени лист општине Житиште", број 35/2022) дефинисан као општински пут. Преко овог пута је остварена брза и квалитетна веза са уличном мрежом Банатског Двора, као и са суседним општинама и регијама.

Саобраћајне површине унутар комплекса за складиштење и третман отпада чине: пешачке површине, паркинзи и интерна колска саобраћајница.

Источно од преметног комплекса се налази некатегорисани, атарски пут.

Приступ локацији

Колски приступи комплексу су обезбеђени преко наведене општинске саобраћајнице на коју су планирана два прикључка. Први је уз крајњу југоисточну границу обухвата, док је други уз јужну границу обухвата урбанистичког пројекта. Југоисточни приступ је намењен камионима који превозе отпад, док ће јужни користити путничка возила за приступ паркингу.

Сви колски прикључци на јавне саобраћајне површине димензионисани су за двосмерно одвијање саобраћаја, с тим да је прикључак намењен камионима ширине 7,00 m, док је прикључак за путничка возила 5,50 m. Унутрашњи радијуси кривина на прикључцима су од 7,00 до 9,00 m, чиме је омогућен комфоран приступ противпожарним возилима и камионима. Прикључци су позиционирани на местима на којима се не налазе објекти и вегетација која би утицала на прегледност и угрожавала везбедност у саобраћају.

Пешаки пруступи су планирани непосредно уз колске прикључке, са општинског пута, и у ширини су 1,20 m и 1,50 m.

Положај и димензије пешачких површина омугућиће комфорну и безбедну комуникацију унутар комплекса. Приликом израде даље пројектне документације, на укрштањима колских саобраћајница са тротоаром, нивелационо решење мора бити такво да је тротоар у континуитету и увек у истом нивоу (без препрека). Овакво решење треба применити ради указивања на приоритетно кретање пешака, у односу на возила која се крећу колским саобраћајницама.

Интерне саобраћајнице унутар комплекса омогућавају камионима приступ складиштима, постројењу за третман отпада, као и паркингу за камионе и површини намењеној за визуелни преглед и узорковање, док је друга интерна колска саобраћајница намењена приступу паркингу за путничка возила са којег запослени и посетиоци приступају комплексу.

Унутар комплекса је, у складу са технолошким процесом, око објеката формиран саобраћајни плато како би камиони и друга возила (виљушкари) која ће саобраћати у комплексу могла неометано да функционишу.

Интерна саобраћајница намењена камионима је ширине 6,00 m чиме је омогућено двосмерно кретање камиона, док је интерна саобраћајница намењена колима димензионисана на 5,50 m и такође је намењена двосмерном кретању аутомобила.

Интерна саобраћајница намењена камионима је димензионисана и за несметано кретање и деловање противпожарних возила.

Начин решења паркирања

Решење паркирања планирано је у односу на врсту возила и будуће потребе корисника и посетилаца комплекса за складиштење и третман отпада.

Западно од административног објекта предвиђен је паркинг за путничке аутомобиле капацитета 17 паркинг места. Постављени су управно на коловоз, а димензије су 5,00x2,50 m. Од укупног броја паркинг места, једно је предвиђено за особе са инвалидитетом чије су димензије 5,00x4,00m.

Поред паркинга за путничке аутомобиле, у источном делу комплекса је планиран паркинг за камионе и то 4 паркинг места за камионе са приколицом и 6 паркинг места за камионе.

Целокупно саобраћајно решење усаглашено је са важећом планском документацијом на овом простору, условима надлежних предузећа, а дефинисано је у складу са захтевима које намеће диспозиција објеката и њихова намена. Режиме и начин коришћења саобраћајница прописаће надлежни орган, а дефинисаће се у оквиру пројекта саобраћајне сигнализације.

Све наведене саобраћајнице, као и врста и положај улаза и излаза, приказани су на цртежу број 4 (регулационо – нивелационо решење локације и саобраћајна инфраструктура) у размери 1:500, а просторно су дефинисане у односу на осовинске линије за које су приказане осовинске тачке и њихове координате.

8.2. ВОДНА И КОМУНАЛНА ИНФРАСТРУКТУРА

8.2.1. СНАБДЕВАЊЕ ВОДОМ

Водоснабдевање

Око простора за који се ради урбанистички пројекат нема изграђене уличне водоводне мреже, те ће се објекти снабдевати водом преко бунара, цистерни и резервоара.

Техничком водом ће бити снабдевени сви обејкти док ће пијаћа вода бити обезбеђена на местима где бораве радници у виду мобилних диспанзера са водом.

Техничко решење водоснабдевања мора омогућити приступ, одржавање и интервенције на објектима, као и санацију у случају хаваријских ситуација.

Када се створе услови за прикључење на водоводну мрежу, неопходно је поштовати следеће услове:

- пројектант унутрашњих инсталација за планиране објекте је дужан да у пројекту хидрауличким прорачуном искаже потребан пречник водоводног прикључка, као и број и пречник мерних уређаја (водомера),
- за потребе инсталација санитарне воде, за предметне објекте, ЈКП "Водовод и канализација" обезбеђује притисак у уличној мрежи 2,5бар, у нормалним условима водоснабдевања,
- за смештај водомера обезбедити ревизионо окно (шахт за водомере) који треба поставити на парцели корисника 0,5m унутар регулационе линије. Минималне димензије водомерног шахта су 100x100x120cm дубине. Димензије водомерног склоништа са два или више водомера зависе од броја и димензија водомера.,
- водомерни шахт није дозвољено поставити у зони инвалидске рампе и испред улазних врата у зграду,
- кроз склониште за водомере није дозвољено провлачити друге инсталације,
- прикључак од уличне цеви до водомерног склоништа пројектовати искључво у праву линији, управно на уличну цев, без хоризонталних и вертикалних ломова,
- ако се просторија за водомере налази у приземљу новог објекта, на месту уласка прикључне цеви водовода у проосторију предвидети отворени шахт

унутрашњих димензија 0,80/0,80m дубине 0,10m испод заштитне цеви кроз коју ће проћи прикључна радна цев водовода,
- на планираном месту прикључења у темељном зиду оставити отвор (заштитну цев) кроз коју ће се провући радна водоводна цев куног прикључка,
- хидрантску мрежу, уколико постоји потреба, пројектовати као засебан систем са уградњом посебног водомера смештеног у водомерну просторију или водомерни шахт,
- запотребе хидрантсјке мреже, ЈКП "Водовод и канализација" обезбеђује минимална притисак од 0,5bar при протоку од 5l/s у нормалним условима водоснабдевања,
- за смештај уређаја за повишење притиска се мора обезбедити посебна просторија одвојена од просторије за водомере,
- урешај за повишење притиска мора да обезбеди довољан притисак на највишем хидранту (2,5бар при максималном протоку),
- уколико на предметној парцели већ постоји снабдевање водом из бунара, строго је забрањено повезивање инсталација бунарске воде и инсталација које су прикључене на градски систем вовоснабдевања.

Хидрантска мрежа

За потребе противпожарне заштите објеката предвиђено је извођење хидрантске мреже, у складу са важећом регулативом. Предвиђено је повезивање хидрантске мреже на бунарски довод, уз инсталацију посебног водомера за хидрантску мрежу. Такође се предвиђа као обавезно и извођење уређаја за подизање притиска. Уколико надлежне институције приликом разраде пројеката за извођење буду захтевале, предвидети и засебан резервоар за хидрантску мрежу.

Најмањи притисак на прикључку било ког надземног или подземног хидранта спољне хидрантске мреже за гашење пожара код прописаног протока воде не сме бити мањи од 2,5 bar.

Потребан притисак у спољној хидрантској мрежи за непосредно гашење пожара одређује се прорачуном у зависности од хидранта са најнеповољнијим положајем, тако да проток воде на хидранту није мањи од 5 l/s и притисак не сме бити мањи од 2,5 bar.

За спољну хидрантску мрежу израђује се прстенасти систем цевовода, чији се пречник утврђује прорачуном.

Инсталација спољне хидрантске мреже са спољним хидрантима мора бити изведена тако да се онемогући замрзавање воде, што се постиже укопавањем цевовода у земљу на дубини минимум 0,80 m мерено од коте терена до коте врха цеви, или на други адекватан начин.

Приликом израде пројектне документације дозвољена су одступања у циљу усаглашавања као и квалитетнијег и рационалнијег решења.

8.2.2. ОДВОЂЕЊЕ АТМОСФЕРСКИХ ВОДА

С обзиром на намену читавог комплекса атмосферске воде ће се испуштати у ретензију која је планирана у северном делу комплекса, а затим из ретензије, преко пумпне станице до мелиоративног канала који се налази северно од предметног комплекса. Атмосферске воде ће се упуштати у резентију након претходног пречишћавања на сепаратору нафтних деривата. Планира се инсталација линијских решетки уз паркинг просторе, које ће се уливати у

цевоводе атмосферске канализације. У току израде техничке документације ће се извршити прорачун дотока атмосферских вода са свих сливних површина, како би се утврдили минимални неопходни пречници цевовода, као и потребан капацитет сепаратора нафтних деривата.

- Димензионисање атмосферске канализације извршити користећи меродавну усвојену вредност интензитета кише са најближе кишомерне станице;
- Атмосферску канализацију градити као зацевљену;
- Трасе водити или у зеленом појасу дуж саобраћајнице или испод коловоза по осовини коловозне траке;
- Атмосферску канализацију поставити изнад нивоа поземних вода уз обавезно заптивање спојева.

Уколико се створе услови, вода из ретензије ће бити коришћена за заливање зелених површина.

Приликом израде пројектне документације дозвољена су одступања у циљу усаглашавања као и квалитетнијег и рационалнијег решења

8.2.3. ОДВОЂЕЊЕ ОТПАДНИХ ВОДА

Санитарно-фекалне отпадне воде

На предметној локацији не постоји изведена јавна канализациона мрежа, па ће се, до изградње исте, санитарно-фекалне отпадне воде испуштати у водонепропусне септичке јаме довољног капацитета, коју ће редовно празнити овлашћено предузеће.

Приликом израде пројектне документације дозвољена су одступања у циљу усаглашавања као и квалитетнијег и рационалнијег решења.

8.3. ЕЛЕКТРОЕНЕРГЕТСКА ИНФРАСТРУКТУРА

8.3.1. УСЛОВИ ЗА УРЕЂЕЊЕ ЕЛЕКТРОЕНЕРГЕТСКЕ ИНФРАСТРУКТУРЕ

У обухвату Урбанистичког пројекта не постоји средњенапонска (СН) мрежа, као и СН расплет у широј зони који су од интереса за изградњу објеката у обухвату пројекта. СН мрежа се налази у насељеном месту Банатски двор.

Нове трафостанице у власништву ЕДС се граде као монтажно-бетонске (МБТС) или зидане. МБТС се граде као типске, за називне снаге 1x1000 kVA до 2x1000 kVA. Трафостанице корисника система могу се градити као монтажно-бетонске (МБТС) или зидане за потребан број трансфораматора снаге према потребама корисника система.

8.3.2. УСЛОВИ ЗА ИЗГРАДЊУ ЕЛЕКТРОЕНЕРГЕТСКЕ ИНФРАСТРУКТУРЕ

Услови за изградњу подземне електроенергетске мреже

- Нисконапонску мрежу градити подземно.
- При паралелном вођењу хоризонтални размак између енергетског кабла и паркинга мора износити најмање 0,5 m.

- Угао укрштања да је што ближи 90 степени. Заштитне цеви, пластични штитници, сигналне траке и кабловске ознаке се не смеју уништавати и морају се вратити у првобитни положај.

- Инвеститор је у обавези да заштити кабловске водове у складу са одредбама Правилника о техничким нормативима за електроенергетска постројења назívног напона изнад 1000V („Службени лист СФРЈ“, бр. 4/1974 и 13/1978).

- Није дозвољено полагање електроенергетских каблова изнад електронских комуникационих, осим при укрштању, при чему минимално вертикално растојање мора бити 0,5 m.

- Паралелно полагање електроенергетских каблова и цеви водовода и канализације дозвољено је у хоризонталној равни при чему хоризонтално растојање мора бити веће од 0,5 m.

- Није дозвољено полагање електроенергетског кабла изнад или испод цеви водовода или канализације.

Правила за изградњу осветљења

- Светиљке за осветљење саобраћајница и пешачких површина поставити на стубове и декоративне канделабре поред саобраћајница и пешачких стаза на минималном растојању од 1,0 m од коловоза, односно 0,5 m од пешачких на међусобном растојању до 40 m и ван колских прилаза објектима.

- За осветљење користити расветна тела у складу са новим технологијама развоја.

- Тачан распоред, врста расветних тела, висина и тип стубова одредиће се у даљој разради пројекта.

- Грађевинске радове у непосредној близини електроенергетских објеката вршити ручно, без употребе механизације и уз предузимање свих потребних мера заштите.

8.3.3. УСЛОВИ ЗА ПРИКЉУЧЕЊЕ НА ЕЛЕКТРОЕНЕРГЕТСКУ ИНФРАСТРУКТУРУ

Потребно је предвидети простор за изградњу нове трансформаторске станице 20/0,4kV на парцели 1280/1 КО Банатски двор, потребних димензија уз обезбеђење сваковременског приступа трафостаници путем тешког возила.

За средњенапонско напајањење нове ТС потребно је обезбедити коридор за изградњу подземног 20kV вода од предложене локације за ТС до постојеће СН мреже.

У овој трансформаторкој станици се предвиђа мерење утрошка електричне енергије на средњем напону. Поред ове трансформаторске станице предвиђа се још једна трансформаторска станица за напајање електричних потрошача постројења за третман отпада. Ове две трансформаторске станице су повезане 20 kV кабловским водом.

Процењена максимална једновремена снаг свих потрошача комплекса износи 1900 кW.

Приликом израде пројектне документације дозвољена су одступања у циљу усаглашавања као и квалитетнијег и рационалнијег решења.

8.4. ТЕРМОЕНЕРГЕТСКА ИНФРАСТРУКТУРА

8.4.1. УСЛОВИ ЗА УРЕЂЕЊЕ ТЕРМОЕНЕРГЕТСКЕ ИНФРАСТРУКТУРЕ

Предметни комплекс се налази у зони у којој није изграђена дистрибутивна гасоводна мрежа, те је у складу са тим прикључење на дистрибутивну мрежу могуће тек по изградњи јавне гасоводне мреже.

Грејање и хлађење објеката је планирано преко система топлотних пумпи. Детаљном анализом локације као и разрадом пројектне документације установиће се тачна позиција опреме и инсталација, као и да ли би планирани систем топлотних пумпи користио извор вода-вода, ваздух-вода или земља-вода, а све у зависности од потенцијала, могућности локације, али и економске исплативости.

За погон топлотних пумпи користи се електрична енергија, те је у унутрашњости објекта потребно дефинисати посебну просторију која има функцију енергане, у којој би се сместила опрема система топлотних пумпи, клима комора, остала термотехничка опрема и аутоматика. Овим системима се никако не утиче на природну средину и подземне или надземне водне токове. Као подршку савременим системима грејања и хлађења потребно је уградити добре изолационе материјале зарад побољшања енергеткске ефикасности, али и економске исплативости инвестиције у обновљиве изворе енергије.

Уколико се укаже могућност приликом разраде техничке документације, отпадна топлотна енергија из процеса термичког третмана отпада ће се искористити за загревање радних простора. У супротном, за грејање и хлађење ових простора користиће се електрична енергија.
Објекат ће се снабдевати енергентима са сопствене парцеле те стога нема посебних услова за прикључење на спољну мрежу. Уколико дође до изградње дистибутивне мреже, могуће је прикључење комплекса, а све у складу са условима прописаним у Урбанистичком пројекту. Приликом израде пројектне документације дозвољена су одступања у циљу усаглашавања као и квалитетнијег и рационалнијег решења.

8.4.2. УСЛОВИ ЗА ИЗГРАДЊУ ТЕРМОЕНЕРГЕТСКЕ ИНФРАСТРУКТУРЕ

-Изградња нових објеката не сме угрозити стабилност, безбедност и поуздан рад гасовода.
-Минимално растојање темеља објеката од гасовода је 1 метар.
-При планирању саобраћаница и уређењу терена потребно је поштовати прописане висине надслоја у односу на укопан гасовод у зависности од услова вођења (у зеленој површини, испод коловоза и сл.).
-Минимална висина надслоја у односу на укопан гасовод у зеленој површини је 0.8 метара.
-Минимална висина надслоја у односу на укопан гасовод у тротоару је 1.0 метар.
-Приликом укрштања гасовода са саобраћајницама, оса гасовода је по правилу под правим углом у односу на осу саобраћајнице. Уколико то није могуће извести, дозвољена су одступања до угла од 60°.

-Испод коловоза саобраћајница минимална висина надслоја од горње ивице гасовода до горње коте коловозне конструкције, без примене посебне механичке заштите, ако се статичким прорачуном цевовода на саобраћајно оптерећење утврди да је то могуће, износи 1.35 метара.
-Испод коловоза саобраћајница минимална висина надслоја од горње ивице гасовода до горње ивице коте коловозне конструкције када се гасовод механички штити полагањем у заштитну цев, износи 1.0 метар, ако се статичким прорачуном цевовода на саобраћајно оптерећење утврди да је то могуће.
-При паралелном вођењу гасовода са други инсталацијама, потребно је поштовати Правилник о условима за несметану и безбедну дистрибуцију природног гаса гасоводима притиска до 16 bar.
-Минимално дозвољено растојање од спољне ивице цеви гасовода до спољне ивице цеви водовода и канализације износи 0,20 m при укрштању цевовода а 0,40 m при паралелном вођењу.
-Минимално дозвољено растојање од спољне ивице цеви гасовода до нисконапонских и високонапонских ел. каблова износи 0,20 m при укрштању цевовода а 0,40 m при паралелном вођењу.
-Минимално дозвољено растојање од спољне ивице цеви гасовода до електронских комуникационих каблова износи 0,20 m при укрштању цевовода а 0,40 m при паралелном вођењу.
-Минимално дозвољено растојање од спољне ивице цеви гасовода до водова хемијске индустрије и технолошких флуида износи 0,20 m при укрштању цевовода, а 0,60 m при паралелном вођењу.
-Минимално дозвољено растојање од спољне ивице цеви гасовода до шахтова и канализације износи 0,20 m при укрштању цевовода а 0,30 m при паралелном вођењу.
-Није дозвољено паралелно вођење подземних водова изнад и испод гасовода.
-Није дозвољено постављање шахта изнад гасовода.
-Минимално хоризонтално растојање од спољне ивице цеви гасовода до стубова далековода надземне мреже, за називни напон до 1 kV, износи 1 m при укрштању цевовода и мреже, а 1 m при паралелном вођењу гасовода и мреже.
-Минимално хоризонтално растојање од спољне ивице цеви гасовода до стубова далековода надземне мреже, за називни напон од 1 kV па до 20 kV, износи 2 m при укрштању цевовода и мреже, а 2 m при паралелном вођењу гасовода и мреже.
-Минимално хоризонтално растојање од спољне ивице цеви гасовода до стубова далековода надземне мреже, за називни напон од 20 kV па до 35 kV, износи 5 m при укрштању цевовода и мреже, а 10 m при паралелном вођењу гасовода и мреже.
-Минимално хоризонтално растојање од спољне ивице цеви гасовода до стубова далековода надземне мреже, за називни напон већег од 35 kV, износи 10 m при укрштању цевовода и мреже, а 15 m при паралелном вођењу гасовода и мреже.
-Ископ и затрпавање у близини гасовода вршити искључиво ручно.

8.4.3. УСЛОВИ ЗА ПРИКЉУЧЕЊЕ НА ТЕРМОЕНЕРГЕТСКУ МРЕЖУ

Прикључење на гасоводну инфраструктуру, ако и када се за то створе услови, извести у складу са условима и сагласности од надлежног дистрибутера за гас и у складу са одредбама Правилника о условима за несметану и безбедну дистрибуцију природног гаса гасоводима притиска до 16 bara ("Службени гласник РС", број 86/15).

8.4.4. МИНЕРАЛНЕ СИРОВИНЕ

У условима достављеним од стране Покрајинског секретаријата за енергетику, грађевинарство и саобраћај наведено је да у складу са одредбама Закона о

рударству и геолошким истраживањима (”Службени гласник Републике Србије“ бр. 101/15, 95/2018 — др. закон и 40/2021), увидом у катастар активних истражних простора; лежишта и биланса минералних сировина и других геолошких ресурса и катастар експлоатационих простора и поља на простору обухвата Урбанистичког пројекта одобрење за истраживање има НИС АД, одобрење за експлоатацију има Подземно складиште гаса "Банатски Двор" доо.

1.ОДОБРЕЊЕ ЗА ИСТРАЖИВАЊЕ- НИС АД

- локалност: средњи Банат
- истражни простор бр. 6175
- решење бр. 143-310-452/2020-оз од 31.12.2020. године и 06.12.2022.године -рок важења: 31.12.2023.године
- решење издао: Покрајински секретаријат за енергетику, грађевинарство и саобраћај
- минерална сировина/геолошки ресурс: нафта и гас
- границе истражног простора су:

Преломна тачка	X	Y
1	5060130	7428950
2	5060000	7484450
з	5052200	7482000
4	5048550	7482550
5	5049100	7484400
6	5043750	7487000
7	5039884	7482068
8	5037100	7482500
9	5037000	7487300
10	5034100	7490600
11	5031400	7489500
12	5029550	7494200
13	5026650	7495050
14	5022800	7499400
15	5000000	7480000
16	5034046	7480011
17	5034046	7463025
18	5023127	7463072
19	5023124	7441564
20	5026460	7438200
21	5031883	7439821
22	5041800	7430900
23	5045712	7429802
24	5049510	7431990
25	5049893	7428180
26	5051850	7427192
27	5052850	7429100
28	5057300	7431450

2. ОДОБРЕЊЕ ЗА ЕКСПЛОАТАЦИЈУ ИМА: Подземно складиште гаса "Банатски Двор" доо

- експлоатационо поље: Банатски Двор
- одобрење за експлоатацију-решење број: III-310-6/78 од 24.01.1978.године
- решење издао: Покрајински секретаријат за привреду
- минерална сировина: гас
- границе експлоатационог поља су:

	X	Y
1	5046000	7457270
2	5046000	7462843
3	5041290	7460863
4	5041260	7457300

С обзиром на то да се предметни комплекс налази у оквиру експлоатационог поља где одобрење за експолатацију има Подземно складиште гаса "Банатски Двор" доо, приликом израде Урбанистичког пројекта тражени су услови горе поменутог предузећа у којима је наведено да је Погон ПСГ Банатски Двор доо у Банатском Двору Објекат од посебног значаја за Републику Србију, Севесо постројење вишег реда и објекат прве категорије угрожености од пожара.

Приликом пројектовања комплекса за складиштење и третман отпада потребно:

- имати у виду горе наведену класификацију објеката за складиштење гаса. Такође, приликом извођења радова треба у сваком моменту обезбедити адекватну проходност путева у случају да дође до потребе за хитним интервенцијама на погону ПСГ Банатски Двор.

- поштовати одредбе законских и подзаконских аката о минималној удаљености комплекса од постојећег Севесо постројења ПСГ Банатски Двор, узимајући у обзир могућност међусобног утицаја акцидената на комплексу за складиштење и третман отпада и севесо постројењу ПСГ Банатски Двор.

- Предвидети одговарајуће мере заштите од евентуалних акцидената и мере одговора на акциденте које неће, с обзиром на статус Погона ПСГ, захтевати прекиде у раду Погона ПСГ Банатски Двор због утицаја на технолошке процесе и посаду (запослене) на локацији ПСГ Банатски Двор.

- Предвидети одговарајуће мере заштите од пожара у складу са законским и подзаконским актима, укључујући употребу ватроотпорних материјала, система за гашење пожара и других мера ради спречавања утицаја пожара на рад севесо постројења ПСГ Банатски Двор.

- извршити процену ризика која узима у обзир потенцијалне опасности у вези са радом комплекса за складиштење и третман отпада у близини Севесо посгројења ПСГ Банатски Двор и предвидети одговарајуће мере за хитно поступање у случају ванредних ситуација, мере за обавештавање

представника ПСГ Банатски Двор о могућим ризицима, и уколико је потребно обавестити ПСГ Банатски Двор о потреби за израду заједничког плана за поступање у случају ванредних ситуација, а ради спречавања међусобног негативног утицаја и утицаја на животну средину.

8.5. ЕЛЕКТРОНСКА КОМУНИКАЦИОНА ИНФРАСТРУКТУРА

8.5.1. УСЛОВИ ЗА УРЕЂЕЊЕ ЕК ИНФРАСТРУКТУРЕ

Одвијање електронског комуникационог саобраћаја, осим бежичног приступа, може се обезбедити путем оптичког кабла. Потребно је изградити прикључак од планираног оптичког кабла у уличном коридору до комплекса.

8.5.2. УСЛОВИ ЗА ИЗГРАДЊУ ЕК ИНФРАСТРУКТУРЕ

- Сви планирани ЕК каблови се полажу у профилима саобраћајних површина према регулационим елементима датим на графичком прилогу.
- ЕК мрежу градити у кабловској канализацији или директним полагањем у земљу.
- На прелазу испод коловоза саобраћајница као и на свим оним местима где се очекују већа механичка напрезања тла каблови се полажу кроз кабловску канализацију (заштитну цев).
- При укрштању са саобраћајницом угао укрштања треба да буде што ближе 90 и не мање од 30° .
- Дозвољено је паралелно вођење енергетског и електронског комуникационог кабла на међусобном размаку од најмање (ЈУС Н. Ц0. 101): 0,5m за каблове 1 kV и 10 kV; 1m за каблове 35 kV.
- Укрштање енергетског и електронског комуникационог кабла врши се на размаку од најмање 0,5m. Угао укрштања треба да буде најмање 30° , по могућности што ближе 90° Енергетски кабл, се по правилу, поставља испод електронског комуникационог кабла.
- Уколико не могу да се постигну захтевани размаци на тим местима се енергетски кабл провлачи кроз заштитну цев, али и тада размак не сме да буде мањи од 0,3 метра.
- Електронски комуникациони каблови који служе искључиво за потребе електродистрибуције могу да се полажу у исти ров са енергетским кабловима, на најмањем размаку који се прорачуном покаже задовољавајући, али не мање од 0,2m.
- Дубина полагања каблова не сме бити мања од 0,80 m.
- Дозвољено је паралелно вођење електронског комуникационог кабла и водоводих цеви на међусобном размаку од најмање 0,6 m
- Укрштање електронског комуникационог кабла и водоводне цеви врши се на размаку од најмање 0,5 m. Угао укрштања треба да буде што ближе 90°, а најмање 30°.
- Дозвољено је паралелно вођење електронског комуникационог кабла и фекалне канализације на међусобном размаку од најмање 0,5 m
- Укрштање електронског комуникационог кабла и цевовода фекалне канализације врши се на размаку од најмање 0,5 m. Угао укрштања треба да буде што ближе 90°, а најмање 30°.
- Дозвољено је паралелно вођење електронског комуникационог кабла и гасовода на међусобном размаку од најмање 0,4 m.
- Од регулационе линије зграда електронски комуникациони кабл се води паралелно на растојању од најмање 0,5 m.

8.5.3. УСЛОВИ ЗА ПРИКЉУЧЕЊЕ НА ЕК ИНФРАСТРУКТУРУ

Када се створе услови за прикључење на електронску комуникациону мрежу, исто решити изградњом прикључка (подземне мреже оптичких или бакарних проводника) од планиране уличне мреже до приступачног места на фасади или у унутрашњости објеката, где ће бити смештен типски електронски комуникациони орман. Детаљније услове за прикључење прибавити од надлежног оператера. Прикључак на кабловски дистрибутивни систем извести према условима локалног дистрибутера.

Приликом израде пројектне документације дозвољена су одступања у циљу усаглашавања као и квалитетнијег и рационалнијег решења.

8.6. ЕВАКУАЦИЈА КОМУНАЛНОГ ОТПАДА

У оквиру комплекса је предвиђен простор за постављање контејнера (канти) за комунални отпад, тако да је омогућен приступ комуналне службе.
Подлога на којој се налазе контејнери (канте) је од чврстог материјала (бетон-асфалт) без иједног степеника и са највећим дозвољеним успоном за пролаз контејнера од 3%.

Треба поштовати најстроже хигијенске услове у погледу редовног чишћења, одржавања, дезинфекције и сл.

Могуће је и пожељно, поставити контејнер за прикупљање пластике.

9. ИНЖЕЊЕРСКО-ГЕОЛОШКИ УСЛОВИ

На простору обухвата Просторног плана Општине Житиште, у претходном периоду утврђене су појаве опекарских сировина, шљунка и песка.
Примењена инжењерскогеолошка-геотехничка истраживања која се према одредби члана 21.став 2. Закона о рударству и геолошким истраживањима ("Службени гласник Републике Србије" бр. 101/15, 95/2018 - др. закон и 40/2021), врше за потребе просторног и урбанистичког планирања, пројектовања и изградње грађевинских, рударских и других објекота, заштите животне средине и природних добара и објеката геонаслеђа, санације и рекултивације терена, укључујући и подземна складишта гаса и других материја, издвајања повољних геолошких формација и структура као и исцрпљених лежишта минералних сировина за складиштење природног гаса и/или CO_2, ради дефинисања инжењерскогеолошких-геотехничких услова изградње и/или санације, као и других карактеристика геолошке средине, на подручју обухвата Просторног плана општине Житиште, до сада нису извршена.

Геолошка истраживања и експлоатација минералних сировина су у јавном интересу. Изузетно, у случају да се експлоатација врши у заштићеном подручју или подручју еколошке мреже, јавни интерес и значај утврђују се у складу са законом којим се уређује заштита природе.

Експлоатација минералних сировина врши се на експлоатационом пољу. Експлоатационо поље обухвата простор у коме су истражене и оверене билансне резерве минералних сировина, као и простор предвиђен за јаловишта и за изградњу објеката одржавања, водозахвата и других објеката, а ограничено је

одговарајућим линијама на површини или природним границама и простире се неограничено у дубину земље. Простори за ове намене, планирају се на основу решења Покрајинског секретаријат за енергетику, грађевинарство и саобраћај.

Истраживање и експлоатација минералних сировина није дозвољена на подручју од значаја за очување биолошке разноврсности, а у складу са актима о заштити природних добара, позитивном законском регулативом и посебним условима надлежне институције за заштиту природе.

Коришћење минералних ресурса на овом простору, пре свега геотермалних и подземних вода, базира се на принципима рационалне и контролисане експлоатације, у складу са циљевима концепта одрживог развоја.

У том смислу, планским мерама је потребно стимулисати развој и коришћење обновљивих извора енергије, коришћење геотермалних и минералних подземних вода, чиме ће се знатно утицати на побољшање животног стандарда и заштиту и очување природних и створених вредности и животне средине.

Током истраживања и експлоатације минералних сировина, у циљу заштите животне средине, обавезно је перманентно спроводити мере неге и заштите, а по завршетку експлоатационог периода, извршити ревитализацију и/или рекултивацију.

Геолошка истраживања минералних и других геолошких ресурса у оквиру одобреног експлоатационог поља и простора и заштитиног простора, изводе се без одобрења за истраживање. За истраживања у оквиру заштитног простора потребно је претходно прибавити услове од надлежног завода за заштиту природе и надлежног завода за заштиту културног наслеђа или другог надлежног органа.

10. МЕРЕ ЗАШТИТЕ ЖИВОТНЕ СРЕДИНЕ

Пројектом предвидети следеће мере заштите животне средине које су прописане од стране Покрајинског секретаријата за урбанизам и заштиту животне средине.

- Извршити детаљна геолошка истраживања терена на предметној локацији, у складу са одредбама Закона о рударству и геолошким истраживањима („Службени гласник РС“, број 101/15), а у циљу утврђивања адекватних услова изградње комплекса за складиштење и термички третман опасног и неопасног отпада на катастарским парцелама 1280/1, 1280/2, 1280/3, 1280/4 и 1280/5 КО Банатски Двор, општина Житиште, односно посебно у циљу утврђивања повредивости тла (слабе носивости, стабилности и сеизмичке повредивости), као и услова будуће изградње и уређења простора уз примену адекватних мера заштите од процеса нестабилности;
- Извршити испитивање загађености земљишта на предметној локацији; планирати санацију, односно ремедијацију, у складу са одредбама Закона о заштити земљишта („Службени гласник РС“, број 112/15), а на основу Пројекта санације и ремедијације, на који је прибављена сагласност надлежног министарства, у случају да се испитивањем загађености земљишта утврди његова контаминираност;

- Приликом планирања и пројектовања постројења за термички третман отпада, обавезно испоштовати мере и услове прописане чл. 41. Закона о управљању отпадом, као и Уредбом о врстама отпада за које се врши термички третман, условима и критеријумима за одређивање локације, техничким и технолошким условима за пројектовање, изградњу, опремање и рад постројења за термички третман отпада, поступању са остатком након спаљивања ("сл. Гласник РС"број 102/2010), Правилником о начину складиштења, паковања и обележавања опасног отпада („Службени гласник РС“, број 92/10), Правилником о условима и начину сакупљања, транспорта, складиштења и третмана отпада који се користи као секундарна сировина или за добијање енергије ("Службени гласник РС“ број 98/10) и Уредбом о одлагању отпада на депоније („Службени гласник РС", број 56/10);
- Приликом израде техничке документације за изградњу предметног комплекса за складиштење и термички третман опасног и неопасног отпада, применити услове и захтеве прописане одговарајућим референтним документима о најбоље доступним техникама које се примењују за ову врсту постројења и активности;
- Планирани комплекс (пећ за спаљивање опасног и неопасног отпада са опремом за смањење загађења емисија у све медије животне средине, складишта опасног и неопасног отпада, депонија остатака из третмана, платое, паркинге итд,) пројектовати у складу са важећим нормама и стандардима прописаним за ту врсту објеката, смањењем, односно отклањањем штетног утицаја на животну средину на самом извору загађења; б Испунити захтеве у погледу енергетске ефикасности планираних објеката, при њиховом пројектовању, изградњи, коришћењу и одржавању, у складу са законом.
- У циљу спречавања контаминације подземних вода и земљишта, у току изградње и редовног рада комплекса за складиштење и термички третман опасног и неопасног отпада, обезбедити:
  - прикључење објекта на комуналну инфраструктуру, односно изградњу потребних објеката водовода, канализације и др;
  - изградњу пијезометара у циљу контроле могућег загађења подземних вода;
- примену одговарајућих (комбинованих) техника за оптимизацију потрошње воде, односно смањење количине генерисаних отпадних вода и смањење емисија у воде (суво чишћење уместо испирања, рециркулација и поновна употреба воде унутар погона, складиштење и обрада отпада у надкривеним просторима ради спречавања контакта са кишницом, раздвајање токова отпадних вода зависно од садржаја загађујућих материја и потребне технике пречишћавања, детекција губитака коришћене воде и др,);
- избор одговарајућег материјала за изградњу система за прихват и одвођење свих отпадних вода са предметног простора, а у складу са обавезом да се спречи свака могућност неконтролисаног изливања отпадних вода у околни простор, што подразумева адекватну отпорност цевовода, прикључака, канала, резервоара и других објеката и инсталација на све механичке и хемијске утицаје; наведени систем мора бити водонепропусан,
- сепаратно, тј. одвојено прикупљање условно чистих вода (са кровних и слободних површина), процедних отпадних вода из комплекса за складиштење и термички третман опасног и неопасног отпада, оцедних вода са депоније остатака од третмана отпада, зауљених атмосферских вода (са саобраћајних и манипулативних површина), санитарних отпадних вода и др,
- изградњу манипулативних површина, површина за претовар, складиштење и интерних саобраћајница, од водонепропусних материјала, отпорних на нафту

и нафтне деривате, са ивичњацима којима се спречава одливање воде на околно земљиште приликом њиховог одржавања или падавина, ‒

- ефикасно прикупљање зауљених атмосферских вода са наведених површина, системом решетки, њихов третман на сепаратору масти и уља, а који је димензионисан на основу сливне површине и меродавних падавина;
- обавезни третман запрљаних вода (издвајање масти и уља у сепараторима и друго) до пројектованог/захтеваног квалитета и контролисано одвођење у крајњи реципијент, а у складу са Уредбом о граничним вредностима емисије загађујућих материја у воде и роковима за њихово достизање („Службени гласник РС“, бр. 67/11, 48/12 и 1/16), проток сепаратора одредити на основу максималне потрошње воде; ‒ учесталост чишћења сепаратора и одвожење талога одредити током његове експлоатације и организовати искључиво преко овлашћеног лица,
- забрањено је коришћење растер елемената приликом изградње паркинга.

У циљу заштите ваздуха:

- уградњу одговарајуће заштитне опреме за смањење емисије загађујућих материја у ваздух (усисавање/одсисавање, филтери, скрубери, отпрашивачи и др) на објекту за пријем и разврставање отпада, складиштима, пећи за спаљивање отпада и др.), ‒ примену мера за спречавање/смањење емисије непријатних мириса као што су: смањење времена задржавања отпада у објектима за пријем и привремено складиштење секундарних сировина и/или претоварној зони, предвиђене посебне мере за прихват сезонских пикова/вршних количина отпада;
- Планирати одговарајући простор за обављање активности складиштења отпада у Комплексу за складиштење и термички третман опасног и неопасног отпада, узимајући у обзир следеће мере и услове:
- Одредити оптималан положај складишних површина тако да се непотребна манипулација отпадом унутар Комплекса (нпр. истим отпадом се више пута рукује или су удаљености интерног транспорта на локацији непотребно дугачке) спречи или сведе на најмању меру, ‒ проценити и јасно одредити одговарајући капацитет складишта који није предимензионисан, чиме се избегава акумулирање и задржавање отпада на Комплексу (узимајући у обзир количину генерисаног отпада са подручја која гравитирају овом постројењу, компатибилност карактеристике различитих врсга отпада укључујући опасност од пожара, капацитет обраде отпада у постројењу и др); ‒ обезбедити одговарајућу опрему за безбедно складиштење отпада (опрема за утовар, истовар и привремено чување различитих врста отпада, заштита осетљивог отпада од атмосферских утицаја, наменски резервоари и бурад смештени на безбедан начин и др);
- обезбедити одвојено складиштење различитих врста опасног отпада искључиво унутар простора предвиђеног за ту намену, уз примену организационих и техничких мера за спречавање мешања различитих врста и категорија опасног отпада или мешање опасног отпада са неопасним отпадом, другим супстанцама и материјама;
- Планирати примену одговарајућих грађевинских и техничких мера за заштиту од буке, у радној средини и околини комплекса постројења за складиштење и термички третман опасног и неопасног отпада, којима се обезбеђује да емитована бука не прекорачује прописане граничне вредносги у складу са Законом о заштити од буке у животној средини („Службени гласник РС”, број 96/2021) и Уредбом о индикаторима буке, граничним вредностима, методама за оцењивање индикатора буке, узнемиравања и штетних ефеката буке у животној средини („Службени гласник РС“, број 75/10);

- Обавезна израда пројекта озелењава и уређења припадајућих зелених и незастртих површина планираног комплекса за складиштење и термички третман опасног и неопасног отпада;
- Грађевински и остали отпадни материјал који настане у току изградње планираних садржаја сакупити, разврстати и обезбедити рециклажу и искоришћење или одлагање преко правног лица које је овлашћено, односно које има дозволу за управљање отпадом;
- Ако при извођењу предметних радова, дође до хаварије на грађевинским машинама или транспортним средствима, односно изливања уља и горива у земљиште, извођач је у обавези да одмах обустави радове и изврши санацију, односно ремедијацију загађене површине.

На предметној локацији није дозвољено:

- упуштање зауљених атмосферских вода, без претходног пречишћавања,
- трајно складиштење материја које имају карактеристике опасног отпада;

Обавеза је инвеститора да успостави ефикасан мониторинг и контролу процеса рада предметног комплекса за складиштење и термички третман опасног и неопасног отпада, у циљу повећања еколошке сигурности, а који подразумева:

- праћење емисија у све медије животне средине;
- „нулто“ мерење нивоа буке у животној средини пре почетка рада, односно редовно праћење нивоа буке у току експлоатације, преко овлашћене институције, у складу са законом;

Планирати и спровести посебне мере заштите у случају удеса, а које се односе на мере превенције, приправности и одговора на удес, односно мере отклањања последица удеса; прибавити сагласности надлежног органа на предвиђене мере заштите од пожара.

У складу са условима добијеним од Покрајинског завода за заштиту природе:

- на простору станишта строго заштићених и заштићених дивљих врста као и у зони непосредног утицаја, није дозвољено испуштање непречишћених и непотпуно пречишћених отпадних вода, складиштење опасних материја, одлагање чврстог отпада и других загађујућих материја, узимање земљишта за ваздуха (нпр. спречавање распростирања загађујућих материја, принудна вентилација уз рекуперацију испарљивих материја или одстрањивање емитованих гасова на безбедан начин), као и сагласно другим одредбама овог Закона које се односе на стациониране и покретне изворе загађивања;
- Обезбедити праћење концентрација загађујућих материја на свим местима потенцијалног ризика од емисије у спољашњу средину, као и евентуално пречишћавање продуката емисије у складу са захтевима Уредбе о мерењима емисија загађујућих материја у ваздух из стационарних извора загађивања („Сл. гласник РС”, бр. 5/2016) и везано за објекте на које се односи Уредба о граничним вредностима емисија загађујућих материја у ваздух из постројења за сагоревање („Сл. гласник РС”, бр. 6/2016 и 67/2021);
- Отпад мора да буде привремено складиштен на прописан начин до његовог коначног збрињавања, а у складу са чланом 3. Закона о управљању отпадом („сл. гласник РС”, бр. 36/2009, 88/2010, 14/2016, 95/2018-др.закон и 35/2023) према коме се управљање отпадом врши на начин којим се обезбеђује контрола и примена мера смањења: а) загађења вода, ваздуха и земљишта; б) опасности

по биљни и животињски свет; в) опасности од настајања удеса, експлозија или пожара; г) негативних утицаја на пределе и природна добра посебних вредности; д) нивоа буке и непријатних мириса;

- Привремено одлагање отпада вршити у посудама/уређајима одговарајућег капацитета којима се обезбеђује одговарајућа изолација отпадних материја од околног простора; отпад мора да буде прописно обележен и привремено складиштен на прописан начин до упућивања на даљи третман; амбалажа/посуде за складиштење опасног отпада морају испуњавати све техничке услове безбедности захтеване Законом о управљању отпадом и пратећим законским актима нижег реда, ради спречавања емисије/расипања загађујућих материја у окружење; термички третман отпада обављати у складу са чланом 44. овог Закона;
- Код коришћења енергетског потенцијала отпадних материја или као секундарне сировине, управљање отпадом обављати према одредбама Правилника о условима и начину сакупљања, транспорта, складиштења и третмана отпада који се користи као секундарна сировина или за добијање енергије („Сл. гласник РС”, бр. 98/2010);
- Планирати привремено складиштење опасног отпада на прописан начин до његовог коначног збрињавања, у складу са Правилником о начину складиштења, паковања и обележавања опасног отпада („Службени гласник РС”, бр. 92/2010 и 77/2021), којим се обезбеђује најмањи ризик по животну средину, а у складу са подзаконским прописима којима се уређује планирање и изградња, као и са техничким захтевима и стандардима;
- Управљање запаљивим материјама вршити сагласно одредбама Закона о заштити од пожара („Службени гласник РС”, бр. 111/2009, 20/2015, 87/2018 други закон, 87/2018 и 87/2018 - други закон), а у складу са захтевима Правилника о техничким нормативима за безбедност од пожара постројења и објеката за запаљиве и горива течности и о ускладиштавању и претакању запаљивих и горивих течности („Сл. гласник РС”, бр. 114/2017 и 85/2021) и другом регулативом релевантном за ову област;
- За потребе реализације предметних активности, имати у виду захтеве Уредбе о критеријумима за одређивање активности које утичу на животну средину према степену негативног утицаја на животну средину који настаје обављањем активности, износима накнада („Сл. гласник РС”, бр. 86/2019 и 89/2019), узевши у обзир чињеницу да је одредбама ове Уредбе сакупљање неопасног и опасног отпада (сектор Е38) заједно са третманом и одлагањем отпада, класификовано међу делатностима које имају велики утицај на животну средину;
- Сагласно одредбама Уредбе о утврђивању Листе пројеката за које је обавезна процена утицаја и Листе пројеката за које се може захтевати процена утицаја на животну средину („Службени гласник РС”, бр. 114/2008), а у складу са Листом II и у складу са врстом опасног отпада којим се управља, размотрити потребу процене могућих утицаја са описом мера предвиђених за смањење негативних ефеката на животну средину (воде, ваздуха, земљишта, биодиверзитета...) кроз израду студије процене утицаја на животну средину;
- У циљу смањења односно елиминисања негативног утицаја у случају управљања запаљивим и експлозивним супстанцама, размотрити обавезе примене мера превенције и заштите, како током редовног функционисања

објеката тако и у случају акцидента (удеса), које се односе на оператера севесо постројења, а у складу са Чланом 4. тачка 7. подтачка 3. Правилника о садржини политике превенције удеса и садржини и методологији израде Извештаја о безбедности и Плана заштите од удеса („Сл. гласник РС”, бр. 41/2010), како би се проценило у којој мери се последице евентуалног удеса могу проширити изван граница обухвата комплекса;

- Сагласно начелу предострожности Закона о заштити животне средине, свака активност мора бити планирана и спроведена на начин да представља најмањи ризик по животну средину и здравље људи, те је у процесу изградње и коришћења објеката, поред поштовања законске регулативе, од значаја примена обавезујућих техничких стандарда, као и оних чија се примена препоручује, а везано за управљање квалитетом животне средине (нпр. ISO 14001 :2015 Environmental management systems — Requirements with guidance for use одређује захтеве за постизање жељених резултата у поступцима спречавања или ублажавања штетних утицаја на животну средину; ISO 50001 :2018 као најзначајни стандард за управљање енергетским изворима уз очување животне средине, ISO 13833:2013 и EN 15440:2011 који се односе на садржај CO2 у емитованим гасовима а чиме се у исто време спречава или смањује утицај на животну средину на самом извору загађивања; ISOTC 300 Solid recovered materials including solid recovered fuels који се користи за спецификацију чврстог неопасног отпада за који је планирана употреба у енергетске сврхе, односно ISO/TR 21916:2021 Solid recoveredfuels — Guidancefor the specifcation o/ solid recovered fuels (SRF) for selected uses, чијом применом се гарантује усклађеност са техничким, еколошким и економским захтевима и олакшава се друштвена прихватљивост коришћења ове врсте отпадних материја у енергетске сврхе), као и бројне друге релевантне техничке стандарде);
- Приликом избора технологија, техника и опреме, имати у виду одредбу прописану начелом превенције Закона о заштити животне средине, према којој се заштита животне средине, поред спровођења поступка процене утицаја, остварује коришћењем најбољих расположивих и доступних технологија, техника и опреме (члан 9. став 1. тачка 2. Закона о заштити животне средине („Сл. гласник РС”, бр. 135/04, 36/2009 - др. закон, 72/2009 — др. закон, 43/2011 одлука — УС, 14/2016, 76/2018 и 95/2018-др. закон), чије је спровођење, између осталог, потпомогнуто применом посебних техничких стандарда и директива
- У складу са захтевима члана 5. став 2. Закона о заштити животне средине, правна и физичка лица дужна су да, између осталог, у обављању својих делатности обезбеде „рационално коришћење природних богатстава, урачунавање трошкова заштите животне средине у оквиру инвестиционих трошкова, примену прописа, односно предузимање мера заштите животне средине, у складу са законом”

11. МЕРЕ ЗАШТИТЕ НЕПОКРЕТНИХ КУЛТУРНИХ И ПРИРОДНИХ ДОБАРА

11.1. МЕРЕ ЗАШТИТЕ НЕПОКРЕТНИХ КУЛТУРНИХ ДОБАРА

Завод за заштиту споменика културе из Зрењанина је констатовао, увидом у документацију, да у оквиру границе израде Урбанистичког пројекта до сада нису откривени археолошки предмети. Из тог разлога, утврђена је мера вршења повременог археолошког надзора.

Уколико се приликом земљаних радова наиђе на археолошко налазиште или археолошки предмет, извођач је дужан да одмах, без одлагања прекине радове и обавести надлежни завода и да предузме мере да се налаз не уништи и не оштети и да се сачува на месту и у положају у коме је откривен.

Ако постоји непосредна опасност оштећења археолошког налазишта или предмета, Завод ће привремено обуставити радове док се на основу Закона о културним добрима не утврди да ли је односна непокретнот или ствар културно добро или не.

11.2. МЕРЕ ЗАШТИТЕ ПРИРОДНИХ ДОБАРА

У обухвату простора за који се израђује Урбанистички пројекат за изградњу комплекса за складиштење и третман отпада, на к.п.бр. 1280/1, 1280/2, 1280/3, 1280/4 и 1280/5, к.о. Банатски Двор, нема заштићених подручја за које је спроведен или покренут поступак заштите, утврђених еколошки значајних подручја, еколошких коридора од међународног значаја нити других елемената еколошке мреже Републике Србије.

Непосредно уз западни и северозападни део предметног комплекса налази се станиште строго заштићених и заштићених врста ZRE19 под називом „Слатине код Јанковог Моста”, издвојено као просторна целина Просторним планом Општине Житиште 2021-2035 („Службени лист Општине Житиште”, бр. 35/2022), а утврђено на основу Правилника о проглашењу и заштити строго заштићених и заштићених дивљих врста биљака, животиња и гљива („Службени гласник РС”, бр. 05/2010, 47/2011, 32/2016 и 98/2016). Предметни простор је део ширег подручја евидентираног природног добра у процесу валоризације а у циљу проглашења заштићеним подручјем под називом „Стари Бегеј”.

Сходно наведеном, издају се следећи услови заштите природе:

Изградњу и уређење простора у области утицаја на станиште строго заштићених и заштићених врста вршити по принципу зоналности, у складу са потребама заштите и очувања врста и припадајућег станишта:

а) у појасу од 50 m од станишта строго заштићених и заштићених врста:
- не планирати техничка решења којима се формирају рефлектујуће површине (нпр. стакло, метал) усмерене према станишту;
- обезбедити што шири појас зеленила на делу простора у близини станишта. Препорука за удео високог зеленила је 60-70%;
- обезбедити што већи проценат (препоручује се најмање 50%) аутохтоних врста, првенствено у спрату жбуња;

b) У појасу од 200 m од станишта строго заштићених и заштићених врста:

- просторним распоредом садржаја и дефинисањем обавезе примене одговарајућих техничких решења, обезбедити заштиту од утицаја вештачког осветљења, буке и загађења;
- услов за евентуално планирање укопаних складишта је примена грађевинско-техничких решења којима се обезбеђује спречавање емисије евентуално присутних загађујућих материја у околни простор;

c) У појасу од 500 m од станишта строго заштићених и заштићених врста:

- забрањују се планска решења којима се нарушавају карактеристике хидролошког режима од којих зависи опстанак врста и станишних типова;
- не планирати садњу инвазивних врста, од којих су у Панонском региону најучесталије следеће: циганско перје (Asclepias syriaca), јасенолисни јавор (Acer negundo), кисело дрво (Ailanthus altissima), багремац (Amorpha fruticosa), копривић (Celtis spp.), дафина (Elaeagnus angustifolia), пенсилванијски јасен (Fraxinus pennsylvanica), трновац (Gleditsia triacanthos), жива ограда (Lycium barbarum), петолисни бршљан (Parthenocissus quinquefolia), касна сремза (Prunus serotina), златни штап (Solidago gigantea aggr.), звездан (Symphyotrichum spp.), фалопа (Fallopia sp.), багрем (Robinia pseudoacacia) и сибирски брест (Ulmus ринта), а уважавајући потребу адаптације климатским променама треба дати предност лишћарима превасходно аутохтоних врста које су прилагођене локалним педолошким и климатским условима. Током уређења терена одстранити евентуално присутне самоникле јединке инвазивних врста.

Извођач радова је дужан, уколико у току радова пронађе геолошка или палеонтолошка документа која би могла представљати заштићену природну вредност, иста пријави Министарству заштите животне средине као и да предузме све мере заштите од уништења, оштећења или крађе до доласка одговорног лица.

12. МЕРЕ ЗАШТИТЕ ОД ЕЛЕМЕНТАРНИХ НЕПОГОДА, АКЦИДЕНТНИХ СИТУАЦИЈА И РАТНИХ ДЕЈСТАВА

12.1. МЕРЕ ЗАШТИТЕ ОД ЕЛЕМЕНТАРНИХ НЕПОГОДА

Потенцијалне удесне ситуације са вероватноћом јављања су:
-земљотрес;
-поплаве и подземне воде;
-пожар;
-атмосферско пражњење, олујни ветар и град.

Општа заштита од удеса и удесних ситуација спроводиће се у складу са важећом законском регулативом из предметне области.

Земљотрес –предметно подручје припада зони 8°МЦС скале (односно скале ЕМС-98). Заштита од земљотреса се спроводи кроз примену важећих сеизмичких прописа за изградњу нових и реконструкцију постојећих објеката. Ради заштите од земљотреса, планирани објекат мора бити реализован и категорисан према

прописима и техничким нормативима за изградњу објеката у сеизмичким подручјима.

Поплаве и подземне воде – У циљу заштите од поплава, неопходно је поштовање основне намене површина, као и очување каналске мреже и припадајућих објеката.

Пожар - Превентивна мера заштите од пожара је примена противпожарних мера у фази избора конкретних садржаја, намене површина и саобраћајних решења у складу са одредбама важећих законских прописа о заштити од пожара. Заштита од пожара се обезбеђује и изградњом планираног система водоснабдевања и хидрантске, противпожарне мреже, као и профилима саобраћајница који омогућавају несметано кретање противпожарних возила.

Атмосферско пражњење, олујни ветар и град – обезбедиће се извођењем громобранске инсталације у складу са одговарајућом законском регулативом. Заштита од олујних ветрова обезбедиће се подизањем заштитног зеленила, а од града противградним станицама, са којих се током сезоне одбране од града испаљују противградне ракете.

12.2. МЕРЕ ЗАШТИТЕ ОД ПОЖАРА

Мере заштите од пожара обухватају урбанистичке и грађевинско-техничке мере заштите, односно подразумевају примену техничких прописа и стандарда који регулишу ову област при пројектовању и изградњи свих објеката који су планирани на овом простору.

Приликом пројектовања објеката потребно је придржавати се Закона о заштити од пожара („Сл. гласник РС”, бр. 111/09, 20/15, 87/18 и 87/18 - др. закони), Правилника о начину израде техничке документације за објекте високоградње („Сл. лист РС”, бр. 15/08), Правилника о техничким нормативима за заштиту објеката од атмосферског пражњења („Сл. лист СРЈ”, бр. 11/96), Правилника о техничким нормативима за хидрантску мрежу за гашење пожара („Сл. лист СФРЈ”, бр. 30/91).

Активности и мере заштите од пожара обезбедиће се:

-поштовањем задате регулационе и грађевинске линије,

-обезбеђивањем капацитета градске водоводне мреже, односно довољне количине воде за ефикасно гашење пожара. Уколико капацитет и притисак у јавној водоводној мрежи не задовољавају потребе, као алтернативу размотрити снабдевање хидрантске мреже водом из бунара који би се ископали специјално за ову потребу;

-градњом саобраћајница према датим правилима (потребне минималне ширине, минимални радијуси кривина и сл.);

-обезбеђивањем услова за рад ватрогасне службе (приступних путева и пролаза за ватрогасна возила);

-поштовањем прописа при пројектовању и градњи објеката (удаљеност између складишних, помоћних и водних објеката и сл.) у складу са Законом о заштити

од пожара, правилницима и важећим техничким прописима који уређују ову област.

Према члану 2. Правилника о техничким нормативима за приступне путеве, окретнице и уређене платое за ватрогасна возила у близини објекта повећаног ризика од пожара (“Службени лист СФРЈ”,бр.8/95), овакви објекти морају имати омогућен приступ за ватрогасна возила са најмање једне дуже стране објекта, на којима се налазе отвори.

Приступни пут за ватрогасна возила предвиђен је тако да су приступ и кретање ватрогасних возила могући само вожњом унапред.

Постојећим насељским саобраћајницама омогућен је долазак ватрогасних возила, и њихово несметано кретање и приступ до једне дуже фасаде објекта на којој постоје отвори.

Приступне саобраћајнице поседују карактеристике које задовољавају све захтеве Правилника о техничким нормативима за приступне путеве, окретнице, и уређене платое за ватрогасна возила у близини објекта повећаног ризика од пожара (“Службени лист СРЈ” бр.8/95):

- носивост коловоза саобраћајница од 13 тона осовинског притиска,

- најмања ширина саобраћајнице за једносмерно кретање је 3,5 метра,

- унутрашњи радијус кривине 7 метара, а спољашњи 10,5 метара,

- максимални успон 6%,

- висинска проходност 4,5 метара.

У складу са чланом 31. и 33. Закона о заштити од пожара („Сл. гласник РС”, бр. 111/09, 20/15, 87/18 и 87/18 - др. закони), пре почетка градње објеката потребно је прибавити сагласност на инвестиционо техничку документацију у погледу мера заштите од пожара. Уз инвестиционо-техничку документацију прилаже се и Елаборат заштите од пожара.

12.3. МЕРЕ ЗАШТИТЕ ОД РАТНИХ ДЕЈСТАВА

На основу Закона о ванредним ситуацијама (“Службени гласник РС”, број 111/2009, 92/2011 и 93/2012), инвеститори немају обавезу изградње склоништа, нити обавезу плаћања накнаде.

Према Закону о ванредним ситуацијама („Сл. гласник РС”, 111/2009, 92/2011 и 93/2012) ради заштите од елементраних непогода и других несрећа, органи државне управе, органи локалне самоуправе и привредна друштва и друга правна лица, у оквиру својих права и дужности, дужна су да обезбеде да се становништво, односно запослени, склоне у склоништа и друге објекте погодне за заштиту.

13. МЕРЕ ЕНЕРГЕТСКЕ ЕФИКАСНОСТИ ИЗГРАДЊЕ

Одговорно и штедљиво поступање са енергентима, којих има све мање, захтева ефикасан рад на развоју и коришћењу нових и обновљивих облика енергије, као и

на подстицању градитеља и власника објеката да примене енергетски ефикасна решења и технологије у својим објектима.
Ради повећања енергетске ефикасности, приликом пројектовања, изградње и касније експлоатације објеката, као и приликом опремања енергетском инфраструктуром, потребно је применити следеће мере:

-приликом пројектовања водити рачуна о облику, положају и повољној оријентацији објекта, као и о утицају ветра на локацији,

-користити класичне и савремене термоизолационе материјале приликом изградње објекта (полистирени, минералне вуне, полиуретани, комбиновани материјали, дрво, трска и др.),

-у инсталацијама осветљења у објектима и у инсталацијама јавне и декоративне расвете употребљавати енергетски ефикасна расветна тела,

-користити пасивне соларне системе (стаклености, масивни зидови, Тромб-Мишелов зид, термосифонски колектор итд.),

-постављати соларне панеле (фотонапонске модуле и топлотне колекторе) као фасадне и кровне елементе где техничке могућности то дозвољавају,

-размотрити могућност постављања кровних вртова и зелених фасада, као и коришћење атмосферских и отпадних вода,

-код постојећих и нових објеката размотрити могућност уградње аутоматског система за регулисање потрошње свих енергетских уређаја у објекту.

У свим објектима јавне намене обавезно је спровођење програма енергетске ефикасности који доноси јединица локалне самоуправе, а који нарочито садржи планирани циљ уштеда енергије, преглед и процену годишњих енергетских потреба, план енергетске санације и одржавања јавних објеката, као и планове унапређења система комуналних услуга (даљинско грејање и хлађење, водовод, јавна расвета, управљање отпадом, јавни транспорт идр.). Грејна инсталација сваког објекта предвиђеног за прикључење на неки од система снабдевања топлотном енергијом обавезно мора бити опремљена уређајима за регулацију и/или мерење предате топлотне енергије.

Мере за даље побољшавање енергетских карактеристика зграде не смеју да буду у супротности са другим суштинским захтевима, као што су приступачност, рационалност и намеравано коришћење зграде.

С обзиром на намену објеката, сходно законским прописима у овој области, поштоваће се Правилник о енергетској ефикасности зграда (“Службени гласник РС”, број 61/2011) и Правилник о условима, садржини и начину издавања сертификата о енергетским својствима зграда (“Службени гласник РС”, број 69/2012 и 44/2018- др.закон).

14. СТАНДАРДИ ПРИСТУПАЧНОСТИ

При планирању и пројектовању саобраћајних површина, пешачких стаза, места за паркирање и других површина по којима се крећу особе са посебним потребама, као и прилаза до објекта и хоризонталне и вертикалне комуникације у објектима, морају се обезбедити услови за несметано кретање особа са посебним потребама у простору, у складу са Правилником о техничким стандардима планирања, пројектовања и изградње објеката, којима се осигурава несметано кретање и приступ особама са инвалидитетом, деци и старим особама ("Службени гласник РС", број 22/15).

15. ТЕХНИЧКИ ОПИС

Колска вага

Објекат је монтажни, контејнерског типа, спољних димензија: 7,5 x 3,2 m (h=3,0 m). У оквиру приземног објекта предвиђена је главна просторија за особље, помоћна просторија и тоалет. Главној просторији се приступа директно споља.

Колска вага намењена је за послове обезбеђења комплекса, људи и опреме, као и за обављање административних послова, будући да је у објекту и мерни инструмент колске ваге, па има функцију идентификације довеженог отпада на улазу и мерења пуног камиона на колској ваги, као и мерења празних комуналних возила на излазу (како би се утврдила стварна количина одложеног отпада). Колска вага намењена је за мерење масе пуних / празних возила на уласку-изласку.

Конструкција и материјализација објекта су стандардне за савремене објекте контејнерског типа: челични лим, челична подконструкција и сендвич панели, са квалитетном PVC столаријом.

Челична конструкција стандардно се израђује од поцинкованог челичног лима 2.0 mm и челичних хладнообликованих профила у крову. Конструкција је допунски заштићена епоксидним и полиуретанским двокомпонентним бојама - таква структура и антикорозивна заштита обезбеђују високу трајност конструкције уз минимално одржавање.

Плафон и кров израђују се од полиуретанског сендвич панела и челичне подконструкције, са допунском изолацијом каменом вуном. На челичну подконструкцију поставља се OSB плоча 10.0 mm, преко које се пертловањем причвршћује пластифицирани поцинковани челични лим дебљине 0.5 mm, који служи као кровни покривач.

Зидови се монтирају од полиуретанских сендвич панела дебљине 120 mm.

Под се састоји од полиуретанског сендвич панела 40.0 mm дебљине, преко кога се поставља OSB плоча 10.0 mm, а као завршна подна облога користи се керамичке плочице, зависно од намене просторије. Под се налази на снажној конструкцији од челичних цеви и посебно савијених поцинкованих носача, који се монтирају на АБ плочу.

Фасадна столарија предвиђена је од висококвалитетних вишекоморних PVC профила, са нискоемисионим термостаклима и квалитетним оковима. Унутрашња столарија (једнокрилна заокретна врата) предвиђа се од квалитетних алуминијумских профила без термопрекида, са испуном крила од самогасивог стиропора d=4.0 cm и обостраном облогом од Ал лима. Врата се опремају гуменим заптивним тракама на штоковима, као и потребним оковом и бравама, у складу са наменом просторије.

Од додатне опреме предвиђена је монтажа једноводног косог крова, са нагибом од 2,00°.

Зграда за раднике са магацином, радионицом и перионицом

Објекат је модуларни, контејнерског типа, спољних димензија: 35,0 x 16,0 m (h=7,00 m), формиран комбиновањем-спајањем 2 контејнерска модула.

У оквиру приземног објекта предвиђене су следеће просторије: ходник, чајна кухиња са трпезаријом и две гардеробе (м/ж), свака од гардероба је са сопственим санитарним чвором и тушевима. Поред простора за раднике ту су магацин и радионица који су повезани са делом за раднике, док је перионица на отвореном. У објекту су предвиђена четири директна приступ споља: два улаза за део објекта где су гардеробе и трпезарија, један колски улаз са пешачким за радионицу и један колски улаз са пешачким за магацин. У објекту се запослени задржавају током паузе за оброк у трпезаријском делу, док су део радионице и магацина предвиђени за раднике.

Конструкција и материјализација објекта су стандардни за савремене објекте контејнерског типа: челични лим, челична подконструкција и сендвич панели, са квалитетном PVC столаријом.

Челична конструкција стандардно се израђује од поцинкованог челичног лима 2.0 mm и челичних хладнообликованих профила у поду и крову. Конструкција је допунски заштићена епоксидним и полиуретанским двокомпонентним бојама - таква структура и антикорозивна заштита обезбеђују високу трајност конструкције уз минимално одржавање.

Плафон и кров израђују се од полиуретанског сендвич панела и челичне подконструкције, са допунском изолацијом каменом вуном. На челичну подконструкцију поставља се OSB плоча 10.0 mm, преко које се пертловањем причвршћује пластифицирани поцинковани челични лим дебљине 0.5 mm, који служи као кровни покривач. У делу где је простор предвиђен за раднике плафон се спушта на висину h=3,00m.

Зидови се монтирају од сендвич панела дебљине 120 mm. На зидове се надградно монтирају каналице за електроинсталације (каблови, утичнице и прекидачи) и хидротехничке инсталације (PVC цеви).

Под се састоји цементне кошуљице дебљине 6 cm, термоизолације 5 cm и завршне облоге 2 cm израђене од керамичкох плочица, у купатилу се налази и слој хидроизолације. Под се налази на АБ плочи.

Фасадна столарија је предвиђена од висококвалитетних вишекоморних PVC профила, са нискоемисионим стаклима и квалитетним оковима. Унутрашња

столарија (једнокрилна заокретна врата) предвиђа се од квалитетних алуминијумских профила без термопрекида, са испуном крила од самогасивог стиропора d=4.0 cm и обостраном облогом од Ал лима. Врата се опремају гуменим заптивним тракама на штоковима, као и потребним оковом и бравама, у складу са наменом просторије.

Од додатне опреме предвиђена је монтажа двоводног косог крова, са нагибом од 3,74°. Кров перионице је једноводан са нагибом од 2,00°.

Надстрешница за опасни отпад

Надстрешницу за опасни отпад чини један наткривени бокс. Димензије бокса су 10,30 x 7,3 m (h=6,70 m).

Стубови конструкције објекта су од I челичних профила, које се налазе на армирано-бетонском зиду висине 2,0 m. Кровне греде су од челичне конструкције. Конструкција објекта се изводи на растеру од 6,8 m који су укрућени рожњачама и фасадним риглама које су саставни део вертикалног спрега. Зидна и кровна облога је од трапезастог лима. Конструкција боксова је фундирана на армирано-бетонским тракама.

Третман пепела

Објекат је модуларни, контејнерског типа, спољних димензија: 22,9 x 14,3 m (h=7,00 m), формиран комбиновањем-спајањем 2 контејнерска модула.

У оквиру приземног објекта предвиђена је једна просторија за третман пепела. У објекту су предвиђена 2 директна приступа споља.

Конструкција и материјализација објекта су стандардне за савремене објекте контејнерског типа: челични лим, челична подконструкција и сендвич панели, са квалитетном PVC столаријом.

Челична конструкција стандардно се израђује од поцинкованог челичног лима 2.0 mm и челичних хладнообликованих профила у поду и крову. Конструкција је допунски заштићена епоксидним и полиуретанским двокомпонентним бојама - таква структура и антикорозивна заштита обезбеђују високу трајност конструкције уз минимално одржавање.

Плафон и кров израђују се од полиуретанског сендвич панела и челичне подконструкције, са допунском изолацијом каменом вуном. На челичну подконструкцију поставља се OSB плоча 10.0 mm, преко које се пертловањем причвршћује пластифицирани поцинковани челични лим дебљине 0.5 mm, који служи као кровни покривач.

Зидови се монтирају од сендвич панела дебљине 120 mm. На зидове се надградно монтирају каналице за електроинсталације (каблови, утичнице и прекидачи) и хидротехничке инсталације (PVC цеви).

Под се састоји цементне кошуљице дебљине 6 cm, термоизолације 5 cm и завршне облоге 2 cm израђене од керамичкох плочица, у купатилу се налази и слој хидроизолације. Под се налази на АБ плочи.

Фасадна столарија је предвиђена од висококвалитетних вишекоморних PVC профила, са нискоемисионим стаклима и квалитетним оковима. Унутрашња столарија (једнокрилна заокретна врата) предвиђа се од квалитетних алуминијумских профила без термопрекида, са испуном крила од самогасивог стиропора d=4.0 cm и обостраном облогом од Ал лима. Врата се опремају гуменим заптивним тракама на штоковима, као и потребним оковом и бравама, у складу са наменом просторије.

Од додатне опреме предвиђена је монтажа једноводног косог крова, са нагибом од 3,74°.

Портирница

Објекат је монтажни, контејнерског типа, спољних димензија: 4,1 x 3,45 m (h=3,0 m). У оквиру портирнице предвиђена је главна просторија за портира, помоћна просторија и тоалет. Главној просторији се приступа директно споља; улаз.

Портирница је намењена за послове обезбеђења комплекса, људи и опреме.

Конструкција и материјализација објекта су стандардне за савремене објекте контејнерског типа: челични лим, челична подконструкција и сендвич панели, са квалитетном PVC столаријом.

Челична конструкција стандардно се израђује од поцинкованог челичног лима 2.0 mm и челичних хладнообликованих профила у крову. Конструкција је допунски заштићена епоксидним и полиуретанским двокомпонентним бојама - таква структура и антикорозивна заштита обезбеђују високу трајност конструкције уз минимално одржавање.

Плафон и кров израђују се од полиуретанског сендвич панела и челичне подконструкције, са допунском изолацијом каменом вуном. На челичну подконструкцију поставља се OSB плоча 10.0 mm, преко које се пертловањем причвршћује пластифицирани поцинковани челични лим дебљине 0.5 mm, који служи као кровни покривач.

Зидови се монтирају од полиуретанских сендвич панела дебљине 120 mm.

Под се састоји од полиуретанског сендвич панела 40.0 mm дебљине, преко кога се поставља OSB плоча 10.0 mm, а као завршна подна облога користи се керамичке плочице, зависно од намене просторије. Под се налази на снажној конструкцији од челичних цеви и посебно савијених поцинкованих носача, који се монтирају на АБ плочу.

Фасадна столарија предвиђена је од висококвалитетних вишекоморних PVC профила, са нискоемисионим термостаклима и квалитетним оковима. Унутрашња столарија (једнокрилна заокретна врата) предвиђа се од квалитетних алуминијумских профила без термопрекида, са испуном крила од самогасивог стиропора d=4.0 cm и обостраном облогом од Ал лима. Врата се опремају гуменим заптивним тракама на штоковима, као и потребним оковом и бравама, у складу са наменом просторије.

Од додатне опреме предвиђена је монтажа једноводног косог крова, са нагибом од 2,00°.

Третман отпада

Објекат је модуларни, контејнерског типа, спољних димензија: 49,47 x 25 m (h=20,0 m), формиран комбиновањем-спајањем 3 контејнерска модула.

У оквиру приземног објекта предвиђена је једна просторија за третман отпада. У објекту су предвиђена 2 директана приступа споља.

Конструкција и материјализација објекта су стандардне за савремене објекте контејнерског типа: челични лим, челична подконструкција и сендвич панели, са квалитетном PVC столаријом.

Челична конструкција стандардно се израђује од поцинкованог челичног лима 2.0 mm и челичних хладнообликованих профила у поду и крову. Конструкција је допунски заштићена епоксидним и полиуретанским двокомпонентним бојама - таква структура и антикорозивна заштита обезбеђују високу трајност конструкције уз минимално одржавање.

Плафон и кров израђују се од полиуретанског сендвич панела и челичне подконструкције, са допунском изолацијом каменом вуном. На челичну подконструкцију поставља се OSB плоча 10.0 mm, преко које се пертловањем причвршћује пластифицирани поцинковани челични лим дебљине 0.5 mm, који служи као кровни покривач.

Зидови се монтирају од сендвич панела дебљине 120 mm. На зидове се надградно монтирају каналице за електроинсталације (каблови, утичнице и прекидачи) и хидротехничке инсталације (PVC цеви).

Под се састоји цементне кошуљице дебљине 6 cm, термоизолације 5 cm и завршне облоге 2 cm израђене од керамичкох плочица, у купатилу се налази и слој хидроизолације. Под се налази на АБ плочи.

Фасадна столарија је предвиђена од висококвалитетних вишекоморних PVC профила, са нискоемисионим стаклима и квалитетним оковима. Унутрашња столарија (једнокрилна заокретна врата) предвиђа се од квалитетних алуминијумских профила без термопрекида, са испуном крила од самогасивог стиропора d=4.0 cm и обостраном облогом од Ал лима. Врата се опремају гуменим заптивним тракама на штоковима, као и потребним оковом и бравама, у складу са наменом просторије.

Од додатне опреме предвиђена је монтажа двоводног косог крова, са нагибом од 3,20° на висини 10,0 m и једноводног косог крва, са нагибом 3,20°, са два отвора за димњаке, на висини 20,0 m.

Складиште

Објекат је пројектован као армирано бетонски са челичном конструкцијом крова, димензија: 76,16 x 41,16 m (h=20,0 m).

У оквиру приземног објекта предвиђена су две просторије: једна за складиште отпада, друга за отпад који није одређен и део са надстрешницом. У објекту су предвиђена 6 директна колска приступа споља, са пешачким улазима.

Конструкција и материјализација објекта је армирано бетонска, са челичном конструкцијом крова и квалитетном PVC столаријом. Зидови споља се облажу лимом.

Плафон и кров израђују се од полиуретанског сендвич панела и челичне подконструкције, са допунском изолацијом каменом вуном. На челичну подконструкцију поставља се OSB плоча 10.0 mm, преко које се пертловањем причвршћује пластифицирани поцинковани челични лим дебљине 0.5 mm, који служи као кровни покривач.

Под се састоји од армирано бетонске плоче која се налази на тракастим темељима.

Фасадна столарија је предвиђена од висококвалитетних вишекоморних PVC профила, са нискоемисионим стаклима и квалитетним оковима. Унутрашња столарија (једнокрилна заокретна врата) предвиђа се од квалитетних алуминијумских профила без термопрекида, са испуном крила од самогасивог стиропора d=4.0 cm и обостраном облогом од Ал лима. Врата се опремају гуменим заптивним тракама на штоковима, као и потребним оковом и бравама, у складу са наменом просторије.

Од додатне опреме предвиђена је монтажа двоводног косог крова, са нагибом од 5,15°.

Управна зграда

Објекат је пројектован као армирано бетонски, димензија: 30,0 x 12,0 m (h=7,0 m).

У оквиру приземља овог објетка предвиђене су следеће просторије: ветробран, електро соба, лабораторија, ходник, степенишни простор, тоалети, три канцеларије, контролна соба, архив и соба за одмор. У објекат је предвиђен један улаз. На спрату се налази изложбени простор, тоалети за госте, тоалети за запослене, трпезарија, кухиња, сала за састанке, директорска канцеларија. Са спрата су предвиђена два улаза-излаза који пасарелама воде до других објеката.

Конструкција објекта је армирано бетонска са квалитетном PVC столаријом.

Под се састоји цементне кошуљице дебљине 6 cm, термоизолације 5 cm и завршне облоге 2 cm израђене од керамичкох плочица, у купатилу се налази и слој хидроизолације. Под се налази на АБ плочи.

Фасадна столарија је предвиђена од висококвалитетних вишекоморних PVC профила, са нискоемисионим стаклима и квалитетним оковима. Унутрашња столарија (једнокрилна заокретна врата) предвиђа се од квалитетних алуминијумских профила без термопрекида, са испуном крила од самогасивог стиропора d=4.0 cm и обостраном облогом од Ал лима. Врата се опремају гуменим заптивним тракама на штоковима, као и потребним оковом и бравама, у складу са наменом просторије.

Кров је једноводан са нагибом од 2,0°. Слојеви крова су: АБ плоча 15 cm, термоизолација 15 cm, лаки бетон 15 cm, хидроизолација, трапезасти лим.

ПАСАРЕЛЕ

Кружне пасареле

Планирана су четири објекта кружног облика пречника: 23,96 m, 29,16m, 38,18m и 37,38m.

Три круга се налазе на висини од 3,00, док је четврти на висини 6,00 m. Круг који је директно повезан са административним објектом има два директна улаза са првог спрата администрације. Такође, повезан је са две линијске пасареле, једна води на круг са отвореним садржајима, а друга ка осталим кружним пасарелама. Круг који повезује радионицу, бокс за одлагање пепела и објекат третмана пепела има два улаза, један га повезује линијском пасарелом са кругом уз административни објекат, а други линијском пасарелом, која је у нагибу, са кругом уз складиште и објекат спалионице. Круг уз складиште и спалионицу има један улаз и то онај који се спаја са средњим кругом (односно, круг уз радионицу, бокс за одлагање пепела и објекат за третман пепела). Сваки круг на местима где је повезан са објектом је отворен и ту се стварају визуре у унутрашњост објекта како би посетилац могао да посматра рад објеката у оквиру постројења за третман отпада.

Конструкција и материјализација објекта: челични лим, челична подконструкција и перфорирани лим.

Челична конструкција стандардно се израђује од поцинкованог челичног лима 2.0 mm и челичних хладнообликованих профила у поду и крову. Конструкција је допунски заштићена епоксидним и полиуретанским двокомпонентним бојама - таква структура и антикорозивна заштита обезбеђују високу трајност конструкције уз минимално одржавање.

Плафон и кров израђују се од поцинкованог челичног лима и челичне подконструкције.

Зидови су од перфорираног челичног лима. У неким деловима зидови су висине 130 cm због визура које се отварају за посетиоце. У осталим деловима висина зидова је 300 cm.

Под је од поцинкованог челичног лима и челичне подконструкције.

Од додатне опреме предвиђена је монтажа једноводног равног крова, са нагибом од 2,00°.

На кругу са отвореним садржајима се налази зеленило са клупама за одмор и разоноду. Рампом је повезан са котом 0,00, на којој се налазе остали садржаји за разоноду, као што су: велики шах, билијар, куглање, трамболине, игра са коцкама и мини голф.

Линијске пасареле

Планиране су 3 линијске пасареле које повезују кружне, и то две затворене и једна отворена. Димезије пасарела су: 3,00 x 15.59 m, 3,00 x 30,48 m, 3,00 x 11,50 m.

Висина затворених пасарела је 3,00 m. Пасарела која повезује круг за разоноду и круг уз административни објекат је отворена, и на висини од 3,00 m је. Друга пасарела, односно она која повезује круг код административног објекта са кругом код радионице и третмана отпада је затворена и на висини од 3,00 m. Трећа пасарела се налази између круга код радионице и третмана пепела и круга на складишту и спалионици. Она је једина у нагибу, 6,32°. Овом пасарелом се савладава висинска разлика између два круга која износи 3,00 m.

Конструкција и материјализација објекта: челични лим, челична подконструкција и перфорирани лим.

Челична конструкција стандардно се израђује од поцинкованог челичног лима 2.0 mm и челичних хладнообликованих профила у поду и крову. Конструкција је допунски заштићена епоксидним и полиуретанским двокомпонентним бојама - таква структура и антикорозивна заштита обезбеђују високу трајност конструкције уз минимално одржавање.

Плафон и кров израђују се од поцинкованог челичног лима и челичне подконструкције.

Зидови су од перфорираног челичног лима. У неким деловима зидови су висине 130 cm због визура које се отварају за посетиоце. У осталим деловима висина зидова је 300 cm.

Под се поцинкованог челичног лима и челичне подконструкције.

Од додатне опреме предвиђена је монтажа равног крова са нагибом од 2,00° као и једноводног косог крова, са нагибом од 6,32°.

16. ФАЗНОСТ ИЗГРАДЊЕ

Изградња комплекса за складиштење и третман отпада је планирана у две фазе:

ФАЗА 1: објекти складишта (објекти број 1,2,4,15), колска вага (објекат број 8), комплетна инфраструктура (путеви, вода и канализација, електроенергетска инфраструктура, елекртонска комуникациона инфраструктура), противпожарни резервоар са пратећом опремом, ретензија

ФАЗА 2: преостали објекти и депонија.

В) ГРАФИЧКИ ДЕО УРБАНИСТИЧКОГ ПРОЈЕКТА

УРБАНИСТИЧКИ ПРОЈЕКАТ ЗА ИЗГРАДЊУ КОМПЛЕКСА ЗА СКЛАДИШТЕЊЕ И ТРЕТМАН ОТПАДА



КАТАСТАРСКО-ТОПОГРАФСКИ ПЛАН СА ГРАНИЦОМ ОБУХВАТА УРБАНИСТИЧКОГ ПРОЈЕКТА

7 АНАЛИТИЧКО-ГЕОДЕТСКЕ ТАЧКЕ

ГРАНИЦА КАТАСТАРСКЕ ПАРЦЕЛЕ

1280/2 БРОЈ КАТАСТАРСКЕ ПАРЦЕЛЕ

ГРАНИЦА ОБУХВАТА УРБАНИСТИЧКОГ ПРОЈЕКТА

1.Y= 7460058.73 X= 5042129.16
2.Y= 7460270.76 X= 5042235.16
3.Y= 7460405.54 X= 5041965.54
4.Y= 7460411.00 X= 5041954.60
5.Y= 7460414.08 X= 5041948.44
6.Y= 7460162.20 X= 5041922.78
7.Y= 7460159.23 X= 5041928.51
8.Y= 7460153.44 X= 5041939.70

Пројектант: **.hidrozavod did'** АД за студије, истраживања, пројектовање и инжењеринг са п.о.		Инвеститор: **ECOMITA TEHNOLOGIJE DOO Булевар ЈНА 123В 11222 Београд-Јајинци**	
Назив: **УРБАНИСТИЧКИ ПРОЈЕКАТ ЗА ИЗГРАДЊУ КОМПЛЕКСА ЗА СКЛАДИШТЕЊЕ И ТРЕТМАН ОТПАДА**			Датум: новембар 2023.
Одговорни урбаниста: **Мина Миличић, маст.инж.арх. бр. лиценце: 200 1531 16**		Назив прилога: **КАТАСТАРСКО-ТОПОГРАФСКИ ПЛАН СА ГРАНИЦОМ ОБУХВАТА УРБАНИСТИЧКОГ ПРОЈЕКТА**	Размера: 1:500
Урбаниста сарадник: **Немања Миличић, маст.инж.арх.**			Број прилога: **01**

УРБАНИСТИЧКИ ПРОЈЕКАТ ЗА ИЗГРАДЊУ КОМПЛЕКСА ЗА СКЛАДИШТЕЊЕ И ТРЕТМАН ОТПАДА

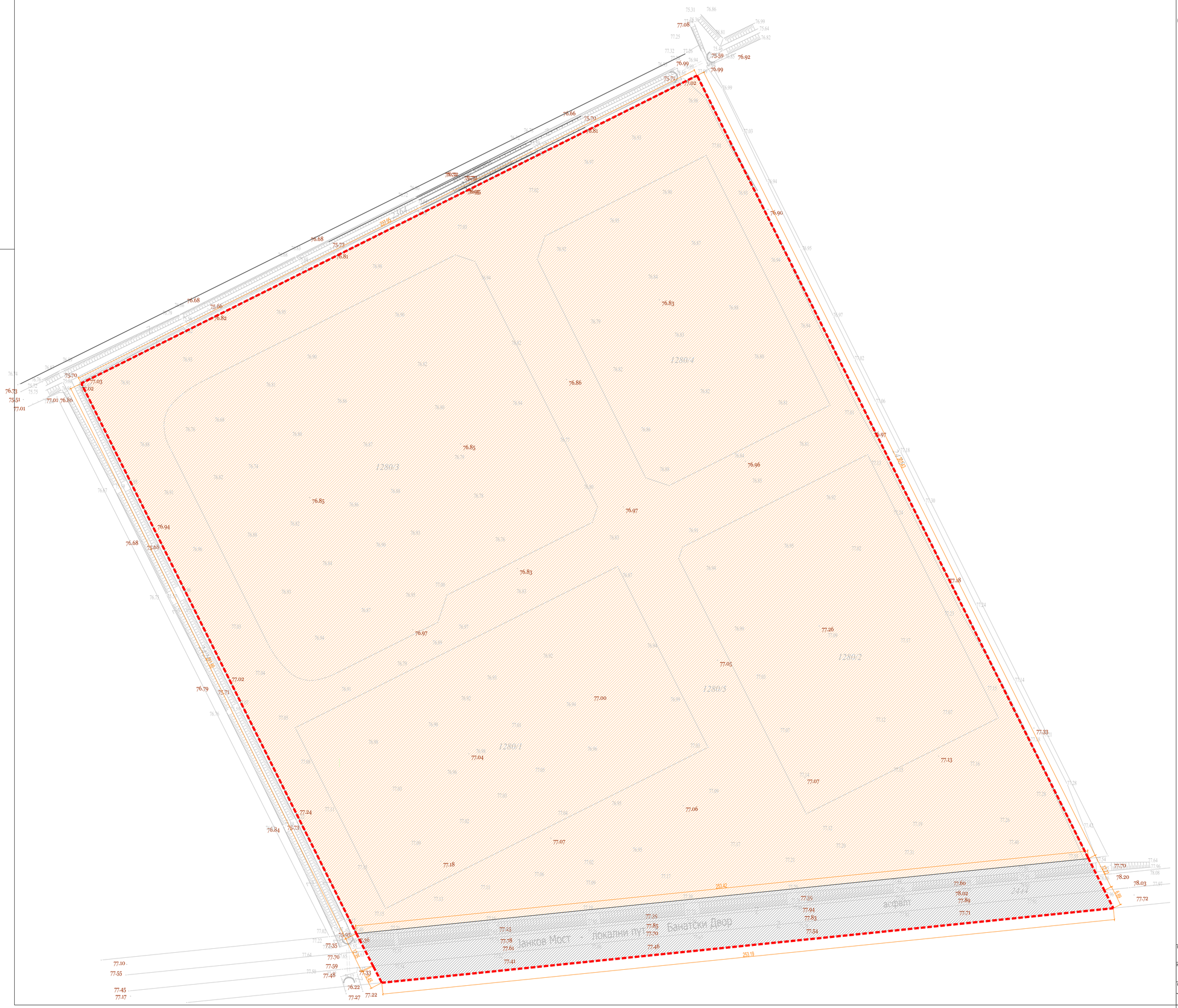

ПРИКАЗ ПОСТОЈЕЋЕГ СТАЊА

ЈАВНА САОБРАЋАЈНА ПОВРШИНА

НЕИЗГРАЂЕНО (НЕУРЕЂЕНО) ГРАЂЕВИНСКО ЗЕМЉИШТЕ ВАН ГРАНИЦА ГРАЂЕВИНСКОГ ПОДРУЧЈА НАСЕЉА

ГРАНИЦА ОБУХВАТА УРБАНИСТИЧКОГ ПРОЈЕКТА

Пројектант: **hidrozavod dd** Ад за студије, истраживања, пројектовање и инжењеринг са п.о.	Инвеститор: **ECOMITA TEHNOLOGIJE DOO Булевар ЈНА 123В 11222 Београд-Јајинци**	
Назив: **УРБАНИСТИЧКИ ПРОЈЕКАТ ЗА ИЗГРАДЊУ КОМПЛЕКСА ЗА СКЛАДИШТЕЊЕ И ТРЕТМАН ОТПАДА**		Датум: новембар 2023.
Одговорни урбаниста: **Мина Миличић, маст.инж.арх. бр. лиценце: 200 1531 16**	Назив прилога: **ПРИКАЗ ПОСТОЈЕЋЕГ СТАЊА**	Размера: 1:500
Урбаниста сарадник: **Немања Миличић, маст.инж.арх.**		Број прилога: **02**

УРБАНИСТИЧКИ ПРОЈЕКАТ ЗА ИЗГРАДЊУ КОМПЛЕКСА ЗА СКЛАДИШТЕЊЕ И ТРЕТМАН ОТПАДА



P=1:500

СИТУАЦИОНИ ПРИКАЗ УРБАНИСТИЧКОГ РЕШЕЊА

- ОБЈЕКТИ
  - ① СКЛАДИШТЕ УПАКОВАНОГ ОТПАДА
  - ② ПРИВРЕМЕНО СКЛАДИШТЕ
  - ③ ПОСТРОЈЕЊЕ ЗА ТРЕТМАН ОТПАДА
  - ④ СКЛАДИШТЕ ТЕЧНОГ ОТПАДА
  - ⑤ РАДИОНИЦА СА МАГАЦИНОМ
  - ⑥ УПРАВНА ЗГРАДА
  - ⑦ ТРЕТМАН ПЕПЕЛА
  - ⑧ КОЛСКА ВАГА
  - ⑨ ПОРТИРНИЦА
  - ⑩ ТРАФОСТАНИЦА
- ПОДЗЕМНИ ОБЈЕКТИ
  - ⑪ РЕЗЕРВОАР ЗА ГОРИВО
  - ⑫ ПРОТИВПОЖАРНИ РЕЗЕРВОАР СА ПРАТЕЋОМ ОПРЕМОМ
- НАДСТРЕШНИЦА
  - ⑬ СКЛАДИШТЕ ПЕПЕЛА
  - ⑭ ПЕРИОНИЦА
  - ⑮ НАДСТРЕШНИЦА ПРИВРЕМЕНОГ СКЛАДИШТА
- ПЛАТО ЗА ПОСТРОЈЕЊЕ ЗА ТРЕТМАН ОТПАДА
- ДЕПОНИЈА
- ПАСАРЕЛА

САОБРАЋАЈНЕ ПОВРШИНЕ

- ЈАВНА САОБРАЋАЈНА ПОВРШИНА
- САОБРАЋАЈНИ ПЛАТО
- ИНТЕРНА КОЛСКА САОБРАЋАЈНИЦА
- ПАРКИНГ ПРОСТОР
  - ① КАМИОНИ СА ПРИКОЛИЦОМ
  - ② КАМИОНИ
  - ③ ПУТНИЧКА ВОЗИЛА
- ВИЗУЕЛНИ ПРЕГЛЕД И УЗОРКОВАЊЕ
- ПЕШАЧКЕ СТАЗЕ И ПЛАТОИ
- СТЕПЕНИШТЕ

ЗЕЛЕНЕ ПОВРШИНЕ

- УРЕЂЕНЕ ЗЕЛЕНЕ ПОВРШИНЕ
- ЗАШТИТНО ЗЕЛЕНИЛО
- ВИСОКИ ЛИШЋАРИ
- НИСКИ ЧЕТИНАРИ
- ЛИСТОПАДНО ШИБЉЕ
- ЗИМЗЕЛЕНО ШИБЉЕ
- РЕТЕНЗИЈА
- ПРОСТОР ЗА КОНТЕЈНЕРЕ
- УЛАЗ У КОМПЛЕКС ЗА КАМИОНЕ
- УЛАЗ У КОМПЛЕКС ЗА ЗАПОСЛЕНЕ И ПОСЕТИОЦЕ
- П+1 СПРАТНОСТ ОБЈЕКТА
- ОГРАДА
- РЕГУЛАЦИОНА ЛИНИЈА
- ГРАЂЕВИНСКА ЛИНИЈА
- ГРАНИЦА ОБУХВАТА УРБАНИСТИЧКОГ ПРОЈЕКТА

Пројектант: .hidrozavod dd' АД за студије, истраживања, пројектовање и инжењеринг са п.о.	Инвеститор: ECOMITA TEHNOLOGIJE DOO Булевар ЈНА 123В 11222 Београд-Јајинци	
Назив: УРБАНИСТИЧКИ ПРОЈЕКАТ ЗА ИЗГРАДЊУ КОМПЛЕКСА ЗА СКЛАДИШТЕЊЕ И ТРЕТМАН ОТПАДА		Датум: новембар 2023.
Одговорни урбаниста: Мина Миличић, маст.инж.арх. бр. лиценце: 200 1531 16	Назив прилога: СИТУАЦИОНИ ПРИКАЗ УРБАНИСТИЧКОГ РЕШЕЊА	Размера: 1:500
Урбаниста сарадник: Немања Миличић, маст.инж.арх.		Број прилога: 03

УРБАНИСТИЧКИ ПРОЈЕКАТ ЗА ИЗГРАДЊУ КОМПЛЕКСА ЗА СКЛАДИШТЕЊЕ И ТРЕТМАН ОТПАДА

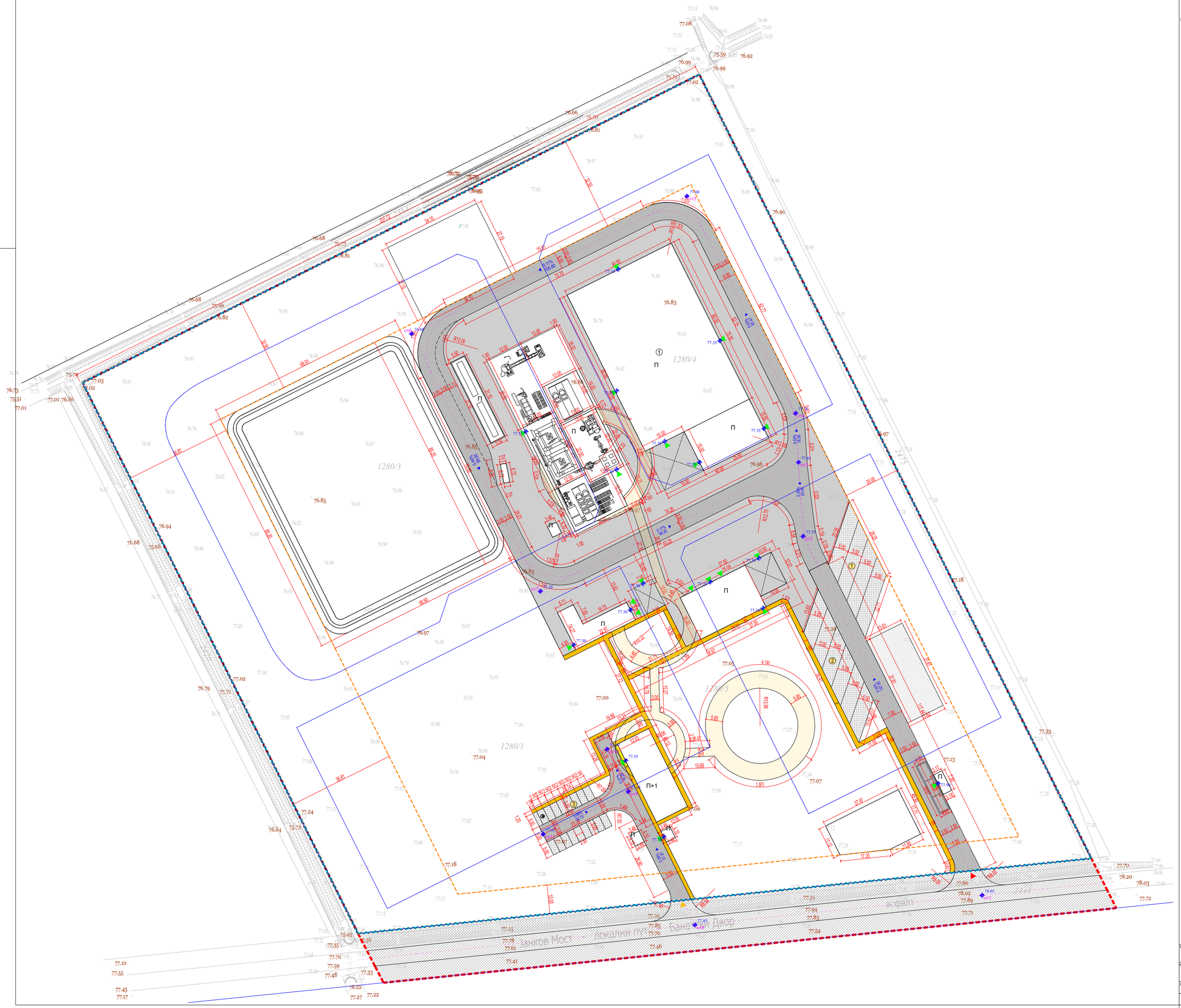

P=1:500

РЕГУЛАЦИОНО-НИВЕЛАЦИОНО РЕШЕЊЕ ЛОКАЦИЈЕ И САОБРАЋАЈНА ИНФРАСТРУКТУРА

РЕГУЛАЦИЈА И НИВЕЛАЦИЈА

- РЕГУЛАЦИОНА ЛИНИЈА
- ГРАЂЕВИНСКА ЛИНИЈА
- ГРАНИЦА КАТАСТАРСКЕ ПАРЦЕЛЕ
- ОСОВИНСКА ЛИНИЈА
- НИВЕЛАТА САОБРАЋАЈНИЦА
- ПОДУЖНИ ПАД САОБРАЋАЈНИЦА
- ОСОВИНСКА ТАЧКА

САОБРАЋАЈНЕ ПОВРШИНЕ

- ЈАВНА САОБРАЋАЈНА ПОВРШИНА
- САОБРАЋАЈНИ ПЛАТО
- ИНТЕРНА КОЛСКА САОБРАЋАЈНИЦА
- ПАРКИНГ ПРОСТОР
- КАМИОНИ СА ПРИКОЛИЦОМ
- КАМИОНИ
- ПУТНИЧКА ВОЗИЛА
- ВИЗУЕЛНИ ПРЕГЛЕД И УЗОРКОВАЊЕ
- ПЕШАЧКЕ СТАЗЕ И ПЛАТОИ
- СТЕПЕНИШТЕ
- УЛАЗ У КОМПЛЕКС ЗА КАМИОНЕ
- УЛАЗ У КОМПЛЕКС ЗА ЗАПОСЛЕНЕ
- УЛАЗ У ОБЈЕКАТ
- П+1 СПРАТНОСТ ОБЈЕКТА
- ОГРАДА
- ПАСАРЕЛА
- ГРАНИЦА ОБУХВАТА УРБАНИСТИЧКОГ ПРОЈЕКТА

КООРДИНАТЕ ОСОВИНСКИХ ТАЧАКА

БРОЈ	Y	X
ot1	7460367.97	5041952.86
ot2	7460306.44	5042076.33
ot3	7460304.87	5042101.77
ot4	7460303.82	5042118.62
ot5	7460266.50	5042193.28
ot6	7460171.86	5042145.97
ot7	7460216.13	5042057.41
ot8	7460269.28	5041942.64
ot9	7460246.33	5041988.48
ot10	7460239.04	5042003.05
ot11	7460217.06	5041973.84

Пројектант: Hidrozavod did' АД за студије, истраживања, пројектовање и инжењеринг са п.о.	Инвеститор: ECOMITA TEHNOLOGIJE DOO Булевар ЈНА 122Б 11222 Београд-Јајинци
Назив: УРБАНИСТИЧКИ ПРОЈЕКАТ ЗА ИЗГРАДЊУ КОМПЛЕКСА ЗА СКЛАДИШТЕЊЕ И ТРЕТМАН ОТПАДА	Датум: новембар 2023.
Одговорни урбаниста: Мина Миличић, маст.инж.арх, бр. лиценце: 200 1531 16	Назив прилога: РЕГУЛАЦИОНО-НИВЕЛАЦИОНО РЕШЕЊЕ ЛОКАЦИЈЕ И САОБРАЋАЈНА ИНФРАСТРУКТУРА	Размера: 1:500
Урбаниста сарадник: Немања Миличић, маст.инж.арх.		Број прилога: 04

УРБАНИСТИЧКИ ПРОЈЕКАТ ЗА ИЗГРАДЊУ КОМПЛЕКСА ЗА СКЛАДИШТЕЊЕ И ТРЕТМАН ОТПАДА

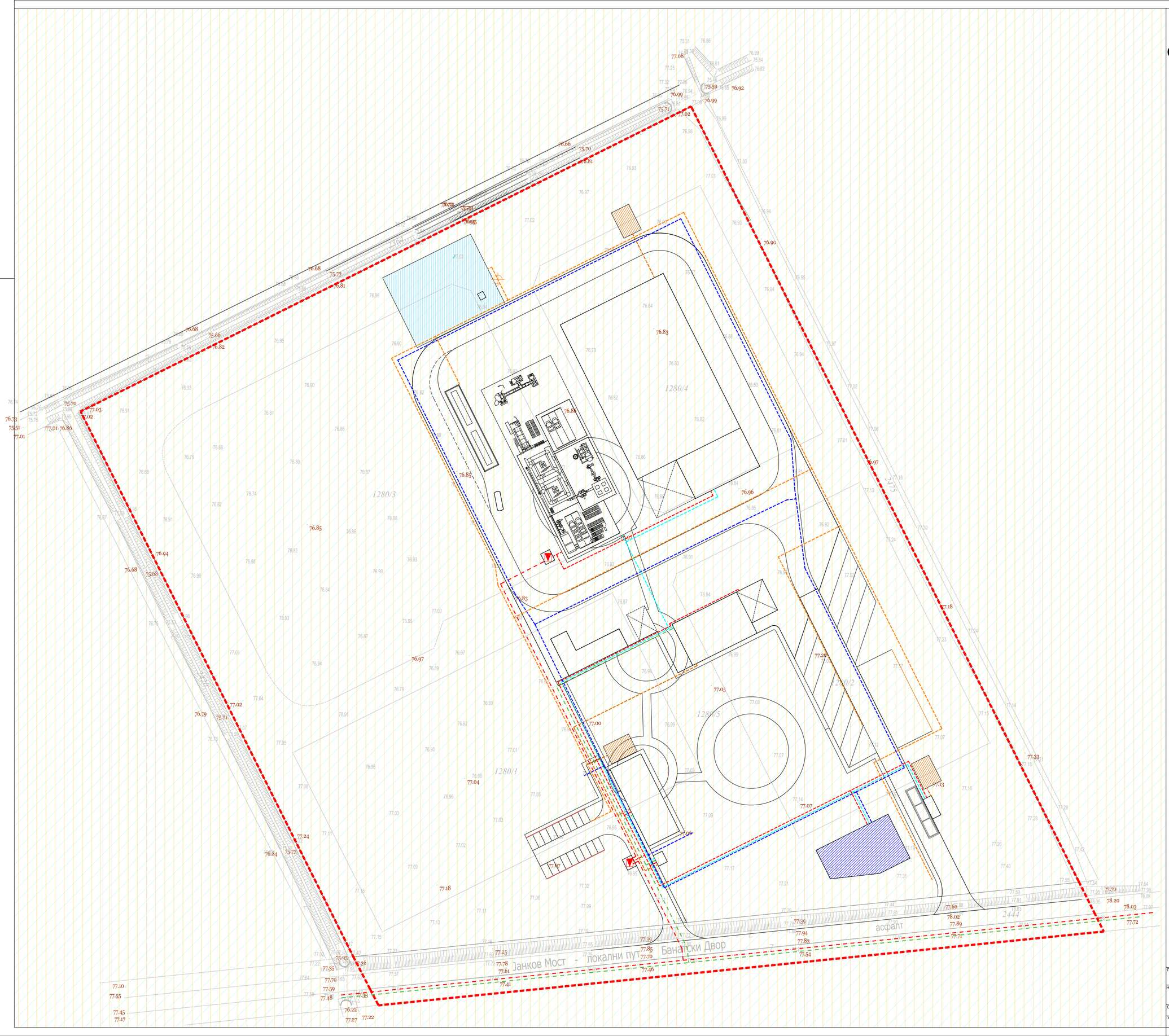

P=1:500

ПРИКАЗ КОМУНАЛНЕ ИНФРАСТРУКТУРЕ СА ПРИКЉУЧЦИМА НА СПОЉНУ МРЕЖУ

ВОДНА И КОМУНАЛНА ИНФРАСТРУКТУРА

- ВОДОВОД У ОКВИРУ КОМПЛЕКСА-ППЛАНИРАНО
- ХИДРАНТСКА МРЕЖА-ПЛАНИРАНО
- РЕЗЕРВОАР
- КАНАЛИЗАЦИЈА ОТПАДНИХ ВОДА У ОКВИРУ КОМПЛЕКСА-ПЛАНИРАНО
- КАНАЛИЗАЦИЈА АТМОСФЕРСКА У ОКВИРУ КОМПЛЕКСА-ПЛАНИРАНО
- РЕТЕНЗИЈА
- ПЛАНИРАНА ВОДОНЕПРОПУСНА СЕПТИЧКА ЈАМА
- ЛИНИЈСКА РЕШЕТКА
- СЕПАРАТОР НАФТНИХ ДЕРИВАТА

ЕЛЕКТРОЕНЕРГЕТСКА ИНФРАСТРУКТУРА

- ТРАНСФОРМАТОРСКА СТАНИЦА 20/0,4 kV-ПЛАНИРАНО
- ЕЛЕКТРОЕНЕРГЕТСКИ ВОД 20 kV -ПЛАНИРАНО
- ЕЛЕКТРОЕНЕРГЕТСКИ ВОД 0,4 kV -ПЛАНИРАНО

ТЕРМОЕНЕРГЕТСКА ИНФРАСТРУКТУРА

- ИСТРАЖНО ПОЉЕ - НАФТА И ГАС
- ЕКСПЛОАТАЦИОНО ПОЉЕ - ГАС

ЕЛЕКТРОНСКА КОМУНИКАЦИОНА ИНФРАСТРУКТУРА

- ЕК КАБЛ - ПЛАНИРАНО
- ПЕ ЦЕВ Ф40 - ЕК КАБЕЛ ПЛАНИРАНО

- ГРАНИЦА ОБУХВАТА УРБАНИСТИЧКОГ ПРОЈЕКТА

Пројектант: **hidrozavod did'** АД за студије, истраживања, пројектовање и инжењеринг са п.о.	Инвеститор: **ECOMITA TEHNOLOGIJE DOO** Булевар ЈНА 123В 11222 Београд-Јајинци	
Назив: **УРБАНИСТИЧКИ ПРОЈЕКАТ ЗА ИЗГРАДЊУ КОМПЛЕКСА ЗА СКЛАДИШТЕЊЕ И ТРЕТМАН ОТПАДА**		Датум: новембар 2023.
Одговорни урбаниста: **Мина Миличић, маст.инж.арх. бр. лиценце: 200 1531 16**	Назив прилога: **ПРИКАЗ КОМУНАЛНЕ ИНФРАСТРУКТУРЕ СА ПРИКЉУЧЦИМА НА СПОЉНУ МРЕЖУ**	Размера: 1:500
Урбаниста сарадник: **Немања Миличић, маст.инж.арх.**		Број прилога: **05**

УРБАНИСТИЧКИ ПРОЈЕКАТ ЗА ИЗГРАДЊУ КОМПЛЕКСА ЗА СКЛАДИШТЕЊЕ И ТРЕТМАН ОТПАДА

С

P=1:500



ПРЕДЛОГ ПРЕПАРЦЕАЛЦИЈЕ

- ГРАНИЦА ПОСТОЈЕЋЕ ПАРЦЕЛЕ
- ГРАНИЦА ПОСТОЈЕЋЕ ПАРЦЕЛЕ КОЈА СЕ УКИДА
- 1280/2 ОЗНАКА ПАРЦЕЛЕ КОЈА СЕ УКИДА
- ГРАНИЦА НОВЕ ПАРЦЕЛЕ
- A ОЗНАКА НОВЕ ПАРЦЕЛЕ
- АНАЛИТИЧКО-ГЕОДЕТСКЕ ТАЧКЕ НОВОФОРМИРАНЕ ПАРЦЕЛЕ А
- РЕГУЛАЦИОНА ЛИНИЈА
- ГРАНИЦА ОБУХВАТА УРБАНИСТИЧКОГ ПРОЈЕКТА

1. Y= 7460058.73 X= 5042129.16
2. Y= 7460270.76 X= 5042235.16
3. Y= 7460405.54 X= 5041965.54
4. Y= 7460153.44 X= 5041939.70

Пројектант: .hidrozavod dd' АД за студије, истраживања, пројектовање и инжењеринг са п.о.		Инвеститор:	ECOMITA TEHNOLOGIJE DOO Булевар ЈНА 123В 11222 Београд-Јајинци
Назив: УРБАНИСТИЧКИ ПРОЈЕКАТ ЗА ИЗГРАДЊУ КОМПЛЕКСА ЗА СКЛАДИШТЕЊЕ И ТРЕТМАН ОТПАДА			Датум: новембар 2023.
Одговорни урбариста: Мина Миличић, маст.инж.арх. бр. лиценце: 200 1531 16	Назив прилога: ПРЕДЛОГ ПРЕПАРЦЕЛАЦИЈЕ		Размера: 1:500
Урбариста сарадник: Немања Миличић, маст.инж.арх.			Број прилога: 06

УРБАНИСТИЧКИ ПРОЈЕКАТ ЗА ИЗГРАДЊУ КОМПЛЕКСА ЗА СКЛАДИШТЕЊЕ И ТРЕТМАН ОТПАДА

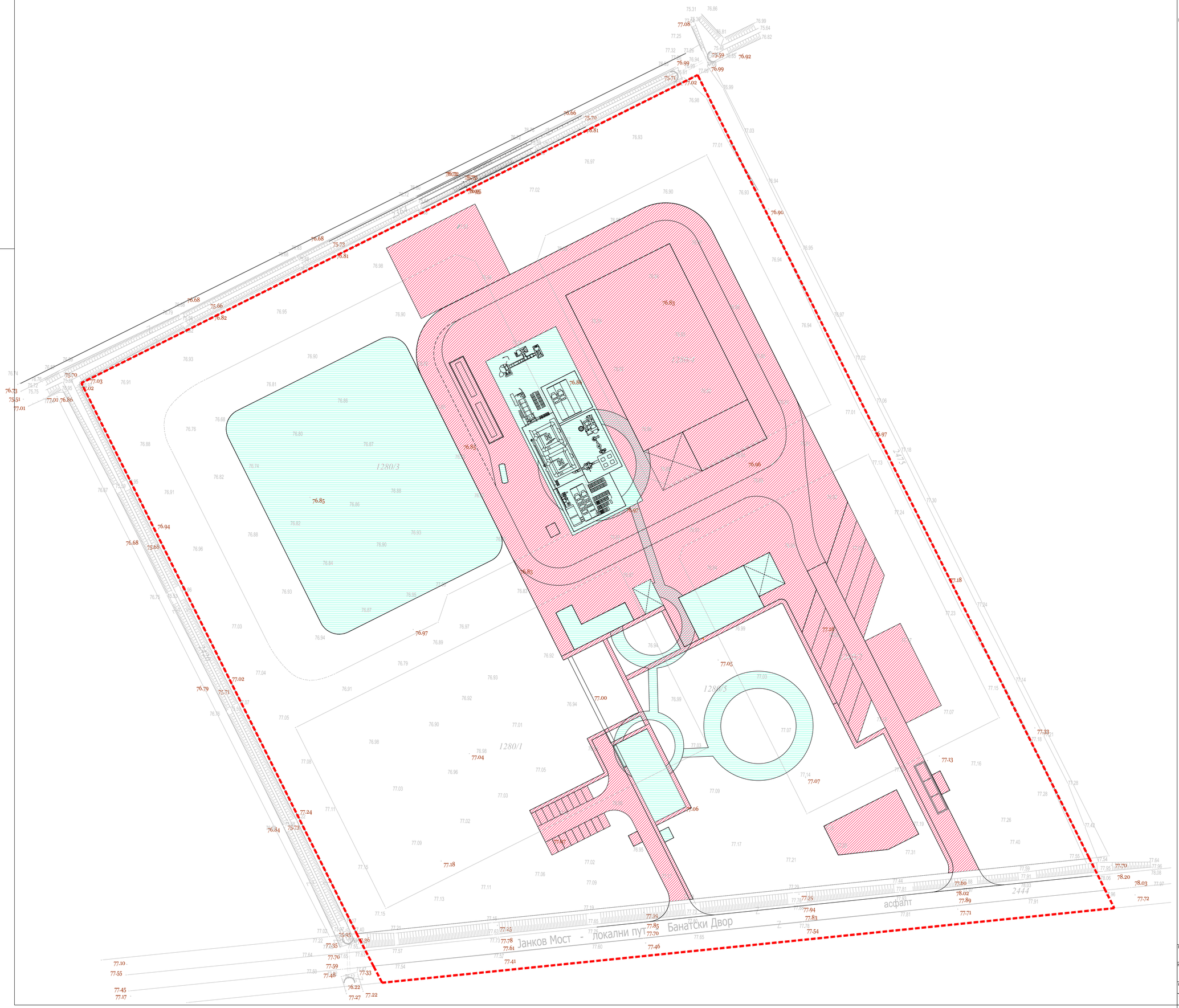

P=1:500

ФАЗНА ИЗГРАДЊА

ФАЗА 1 (објекти складишта, колска вага, комплетна инфраструктура, противпожарни резервоар са пратећом опремом, ретензија)

ФАЗА 2 (преостали објекти и депонија)

ГРАНИЦА ОБУХВАТА УРБАНИСТИЧКОГ ПРОЈЕКТА

Пројектант: **hidrozavod did** ДИД **АД за студије, истраживања, пројектовање и инжењеринг са п.о.**		Инвеститор:	**ECOMITA TEHNOLOGIJE DOO Булевар ЈНА 12/28 11222 Београд-Јајинци**
Назив:	**УРБАНИСТИЧКИ ПРОЈЕКАТ ЗА ИЗГРАДЊУ КОМПЛЕКСА ЗА СКЛАДИШТЕЊЕ И ТРЕТМАН ОТПАДА**	Датум:	новембар 2023.
Одговорни урбаниста: **Мина Миличић, маст.инж.арх, бр. лиценце: 200 1531 16**	Назив прилога: **ФАЗНА ИЗГРАДЊА**	Размера:	1:500
Урбаниста сарадник: **Немања Миличић, маст.инж.арх.**		Број прилога:	**07**

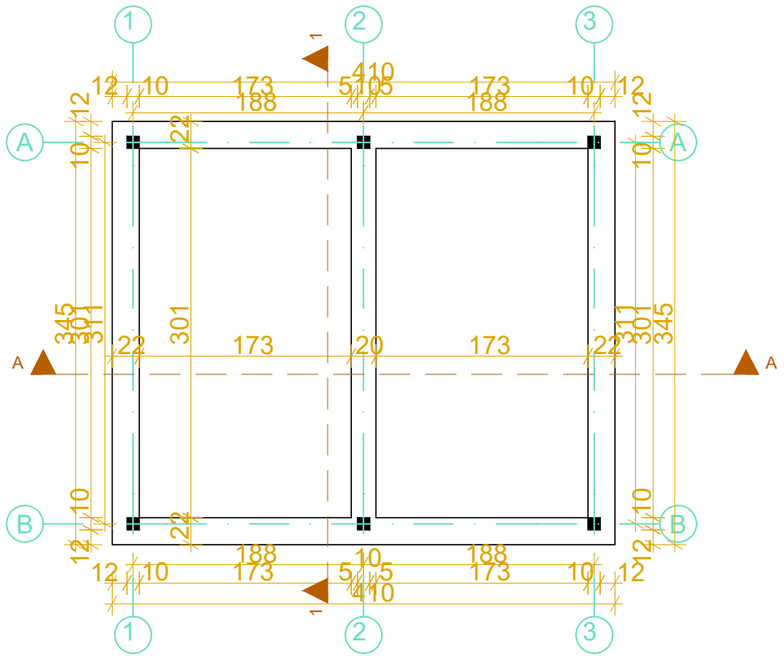

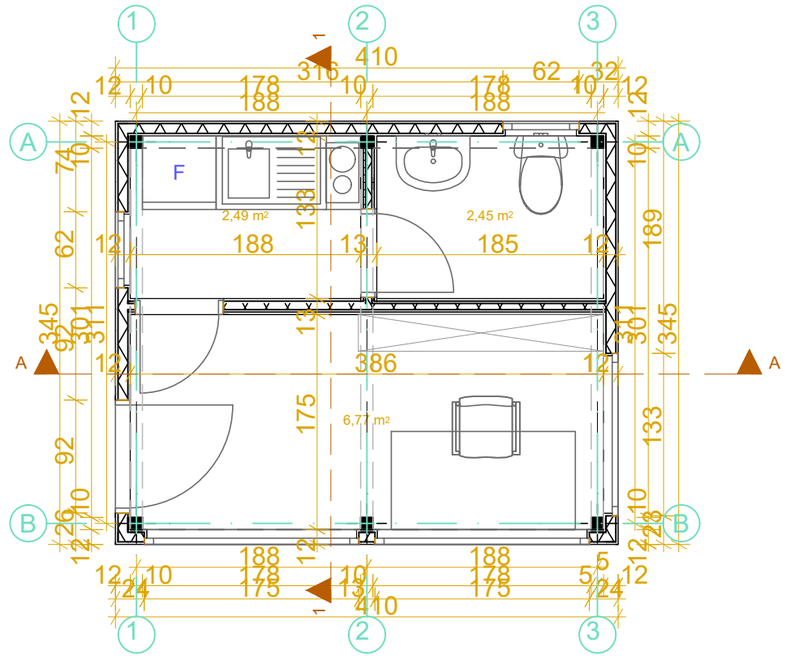

SPRAT		PROSTORIJA	SPRATNA VISINA	POVRŠINA
	01	KONTROLNA SOBA	2,60 m	6,77 m²
	02	ČAJNA KUHINJA	2,60 m	2,49 m²
	03	KUPATILO	2,60 m	2,45 m²
PRIZEMLJE		**UKUPNA NETO POVRŠINA**		**11,71 m²**
		UKUPNA BRUTO POVRŠINA		**14,15 m²**

Пројектанти:

„Hidrozavod did"
АД за студије, истраживања, пројектовање и инжењеринг са п.о.

Инвеститор: **ECOMITA TEHNOLOGIJE DOO**
Булевар ЈНА 123В
11222 Београд-Јајинци

Назив пројекта:

ИЗГРАДЊА КОМПЛЕКСА ЗА СКЛАДИШТЕЊЕ И ТРЕТМАН ОТПАДА

Ознака техн. док.: **ИДР**

Главни пројектант:	**Мирко Јевтић, маст.инж.техн. бр. лиценце: 371 R366 18**	Назив дела пројекта: **1 ПРОЈЕКАТ АРХИТЕКТУРЕ**	Датум: **Новембар 2022.**
Одговорни пројектант:	**Јована Франић, маст.инж.арх. бр. лиценце: 210 A029 20**	Назив објекта: **ПОРТИРНИЦА**	Размера: **1:50**
Аутор концептуалног решења:	**Немања Миличић, маст.инж.арх. бр. лиценце: 300 M978 14**		
Сарадник:	**Светлана Вигњевић, дипл.инж.арх.**	Назив цртежа: **ОСНОВА ТЕМЕЉА И ОСНОВА ПРИЗЕМЉА**	Број прилога: **01**

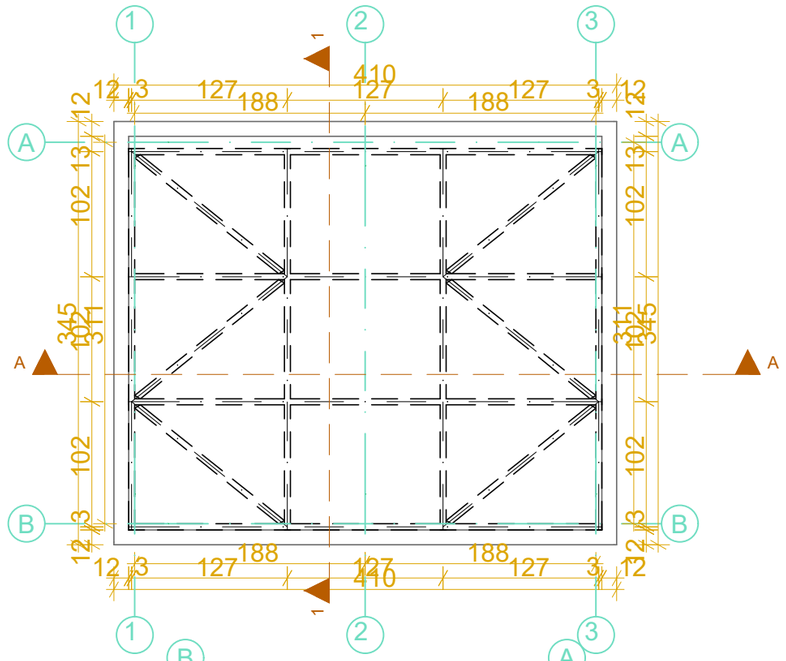

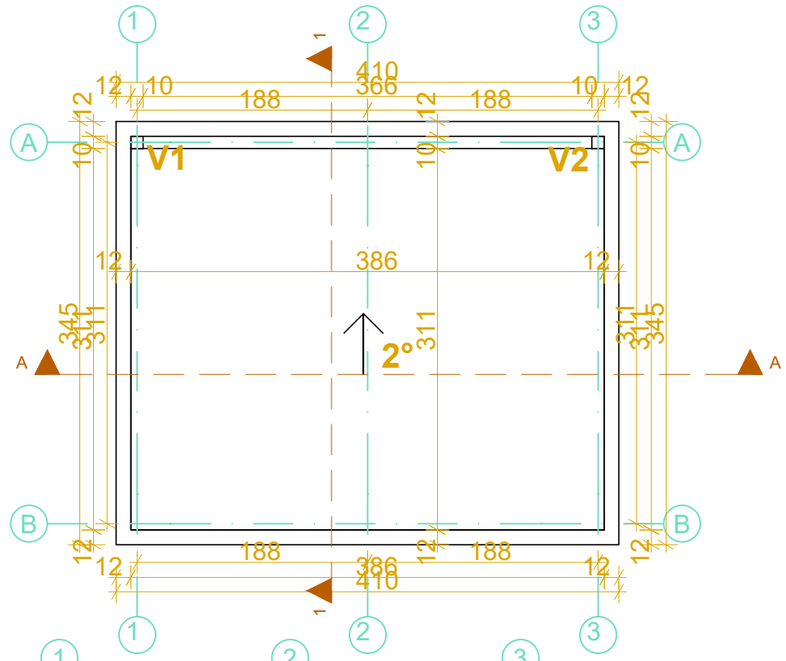

Пројектанти:

.Hidrozavod did"
АД за студије, истраживања, пројектовање и инжењеринг са п.о.

Инвеститор: **ECOMITA TEHNOLOGIJE DOO**
Булевар ЈНА 123В
11222 Београд-Јајинци

Назив пројекта:

ИЗГРАДЊА КОМПЛЕКСА ЗА СКЛАДИШТЕЊЕ И ТРЕТМАН ОТПАДА

Ознака техн. док.: **ИДР**

Главни пројектант:	**Мирко Јевтић, маст.инж.техн. бр. лиценце: 371 R366 18**	Назив дела пројекта: **1 ПРОЈЕКАТ АРХИТЕКТУРЕ**	Датум: **Новембар 2022.**
Одговорни пројектант:	**Јована Франић, маст.инж.арх. бр. лиценце: 210 A029 20**	Назив објекта: **ПОРТИРНИЦА**	Размера: **1:50**
Аутор концептуалног решења:	**Немања Миличић, маст.инж.арх. бр. лиценце: 300 M978 14**		
Сарадник:	**Светлана Вигњевић, дипл.инж.арх.**	Назив цртежа: **ОСНОВА КРОВНЕ КОНСТРУКЦИЈЕ, ОСНОВА КРОВА, ПРЕСЕК 1-1 И ПРЕСЕК А-А**	Број прилога: **02**

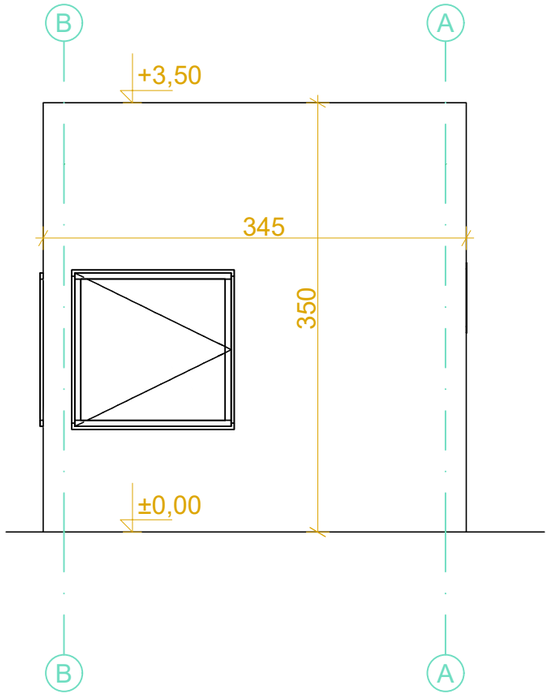

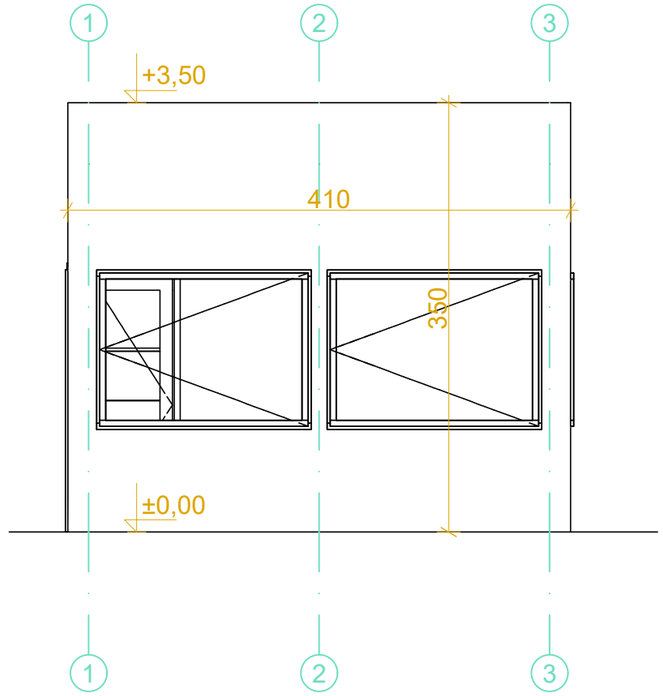

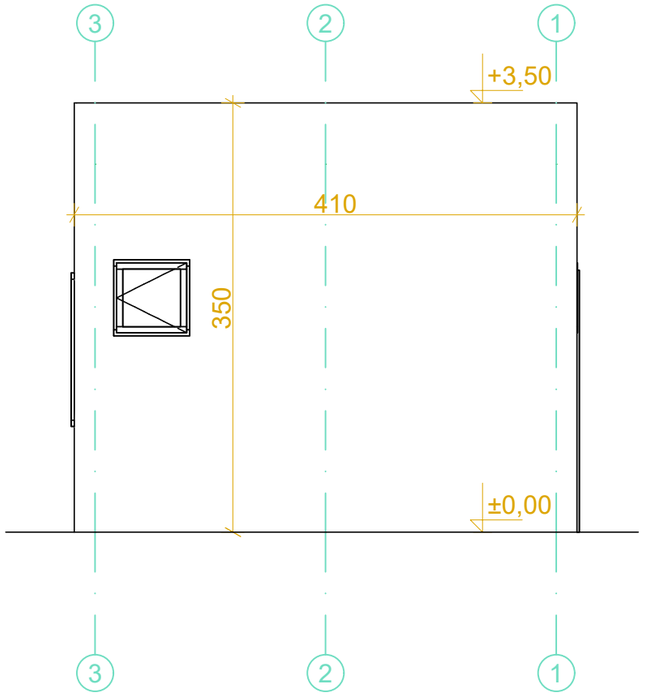

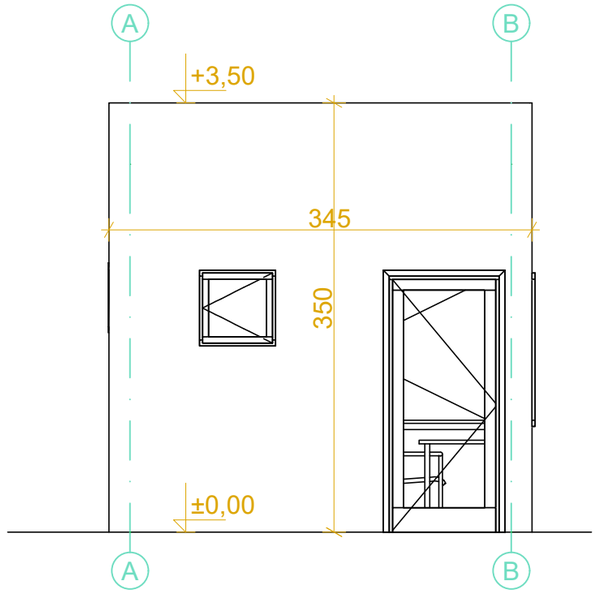

Пројектанти:

.hidrozavod did"
DTD
АД за студије, истраживања, пројектовање и инжењеринг са п.о.

Инвеститор: **ECOMITA TEHNOLOGIJE DOO**
Булевар ЈНА 123В
11222 Београд-Јајинци

Назив пројекта:

ИЗГРАДЊА КОМПЛЕКСА ЗА СКЛАДИШТЕЊЕ И ТРЕТМАН ОТПАДА

Ознака техн. док.: **ИДР**

Главни пројектант:	**Мирко Јевтић, маст.инж.техн. бр. лиценце: 371 R366 18**	Назив дела пројекта: **1 ПРОЈЕКАТ АРХИТЕКТУРЕ**	Датум: **Новембар 2022.**
Одговорни пројектант:	**Јована Франић, маст.инж.арх. бр. лиценце: 210 A029 20**	Назив објекта: **ПОРТИРНИЦА**	Размера: **1:50**
Аутор концептуалног решења:	**Немања Миличић, маст.инж.арх. бр. лиценце: 300 M978 14**		
Сарадник:	**Светлана Вигњевић, дипл.инж.арх.**	Назив цртежа: **ИЗГЛЕДИ**	Број прилога: **03**

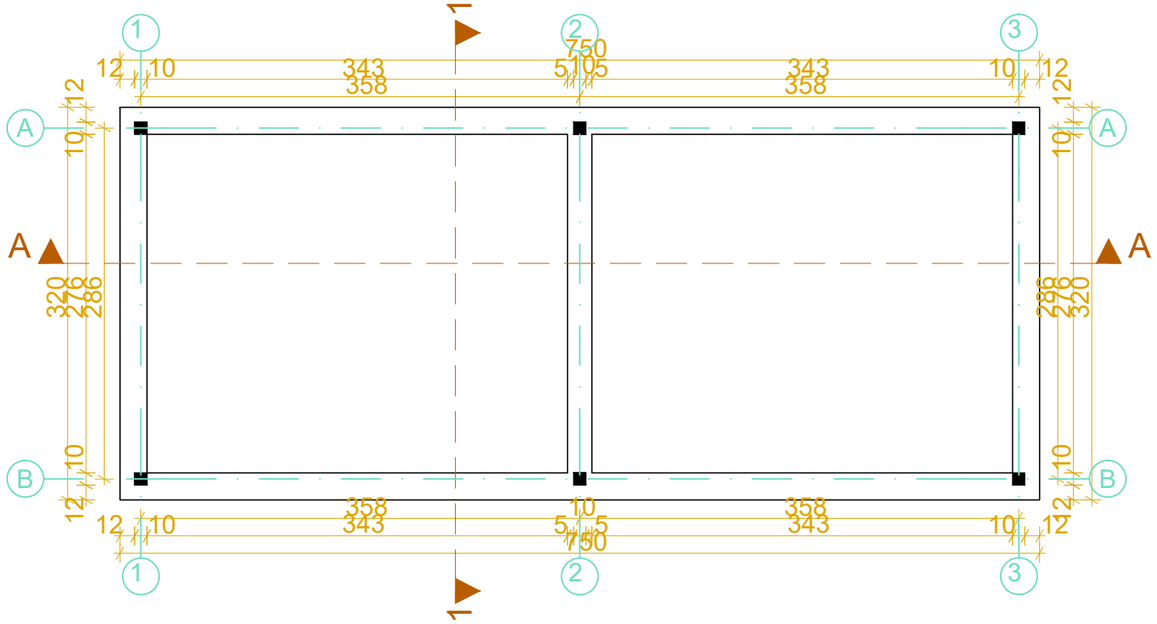

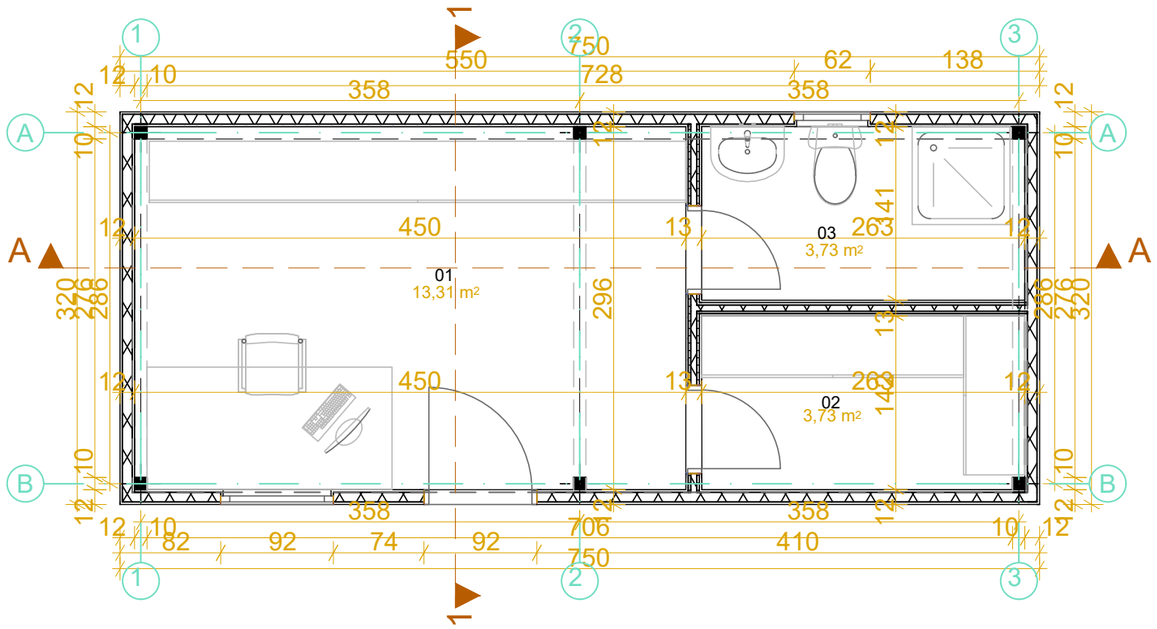

PRIZEMLJE		PROSTORIJA	SPRATNA VISINA	POVRŠINA
	01	KONTROLNA SOBA	2,60 m	13,31 m²
	02	OSTAVA	2,60 m	3,73 m²
	03	KUPATILO	2,60 m	3,73 m²
PRIZEMLJE		**UKUPNA NETO POVRŠINA**		**20,77 m²**
		UKUPNA BRUTO POVRŠINA		**24,00 m²**

Пројектанти:

„Hidrozavod did"
АД за студије, истраживања, пројектовање и инжењеринг са п.о.

Инвеститор: **ECOMITA TEHNOLOGIJE DOO**
Булевар ЈНА 123В
11222 Београд-Јајинци

Назив пројекта:

ИЗГРАДЊА КОМПЛЕКСА ЗА СКЛАДИШТЕЊЕ И ТРЕТМАН ОТПАДА

Ознака техн. док.: **ИДР**

Главни пројектант:	**Мирко Јевтић, маст.инж.техн. бр. лиценце: 371 R366 18**	Назив дела пројекта: **1 ПРОЈЕКАТ АРХИТЕКТУРЕ**	Датум: **Новембар 2022.**
Одговорни пројектант:	**Јована Франић, маст.инж.арх. бр. лиценце: 210 A029 20**	Назив објекта: **КОЛСКА ВАГА**	Размера: **1:50**
Аутор концептуалног решења:	**Немања Миличић, маст.инж.арх. бр. лиценце: 300 M978 14**	Назив цртежа: **ОСНОВА ТЕМЕЉА И ОСНОВА ПРИЗЕМЉА**	Број прилога: **04**
Сарадник:	**Светлана Вигњевић, дипл.инж.арх.**		

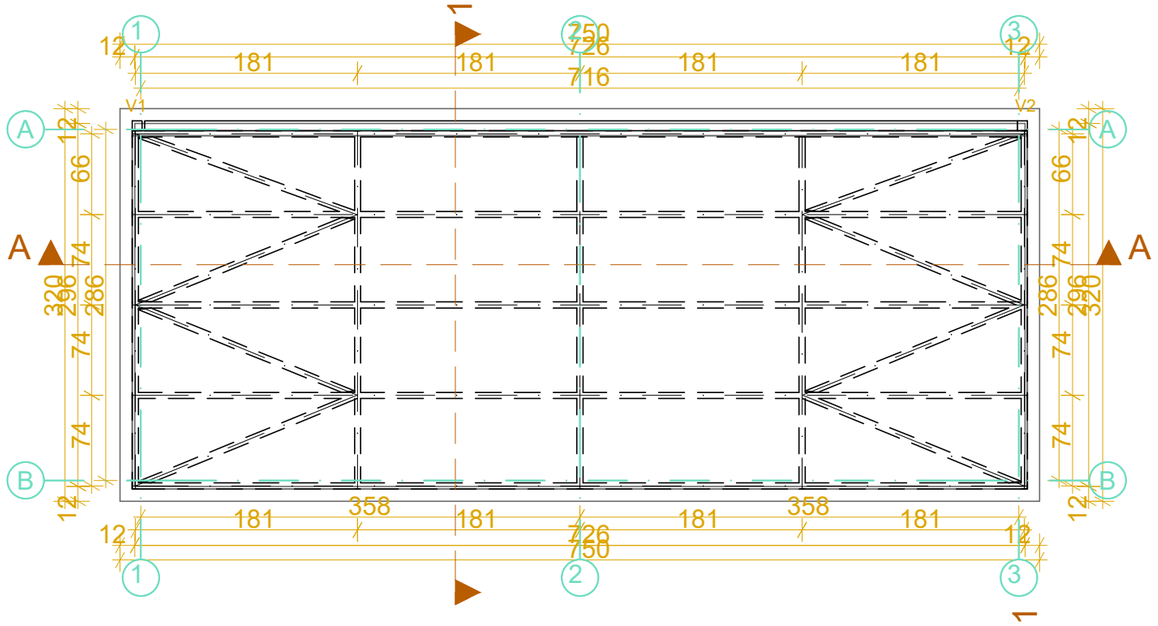

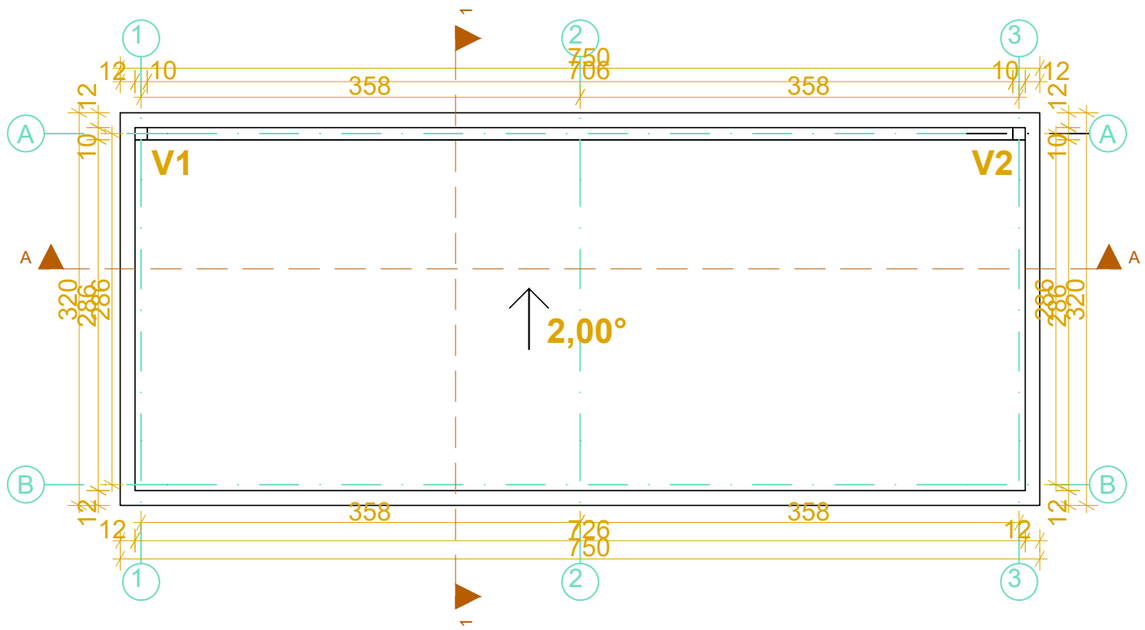

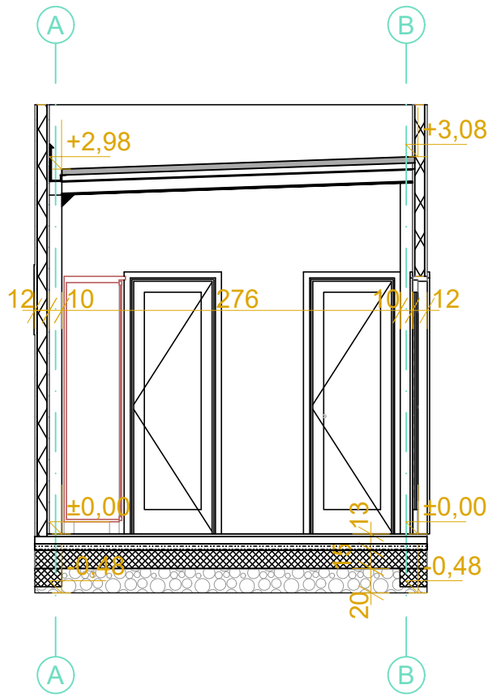

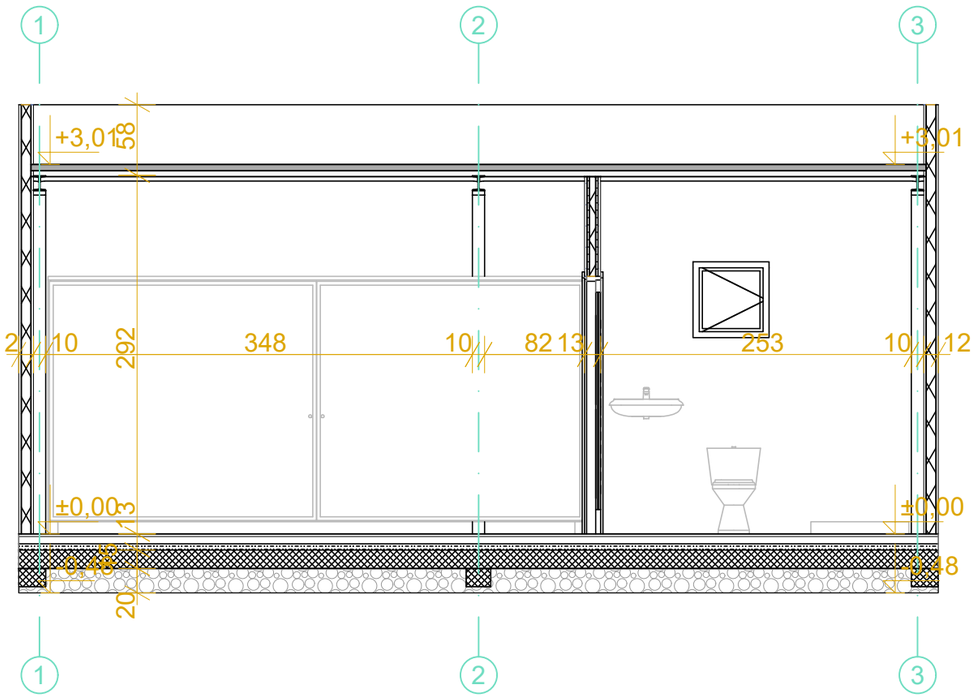



Пројектанти:

„hidrozavod dtd"
АД за студије, истраживања, пројектовање и инжењеринг са п.о.

Инвеститор: **ECOMITA TEHNOLOGIJE DOO**
Булевар ЈНА 123В
11222 Београд-Јајинци

Назив пројекта:

ИЗГРАДЊА КОМПЛЕКСА ЗА СКЛАДИШТЕЊЕ И ТРЕТМАН ОТПАДА

Ознака техн. док.: **ИДР**

Главни пројектант:	**Мирко Јевтић, маст.инж.техн.** **бр. лиценце: 371 R366 18**	Назив дела пројекта: **1 ПРОЈЕКАТ АРХИТЕКТУРЕ**	Датум: **Новембар 2022.**
Одговорни пројектант:	**Јована Франић, маст.инж.арх.** **бр. лиценце: 210 A029 20**	Назив објекта: **КОЛСКА ВАГА**	Размера: **1:50**
Аутор концептуалног решења:	**Немања Миличић, маст.инж.арх.** **бр. лиценце: 300 M978 14**	Назив цртежа: **ОСНОВА КРОВНЕ КОНСТРУКЦИЈЕ, ОСНОВА КРОВА, ПРЕСЕК 1-1 И ПРЕСЕК А-А**	Број прилога: **05**
Сарадник:	**Светлана Вигњевић, дипл.инж.арх.**		

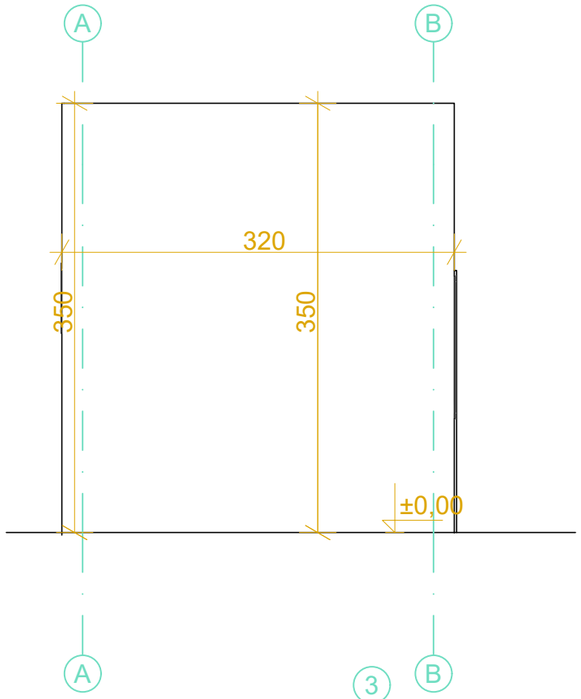

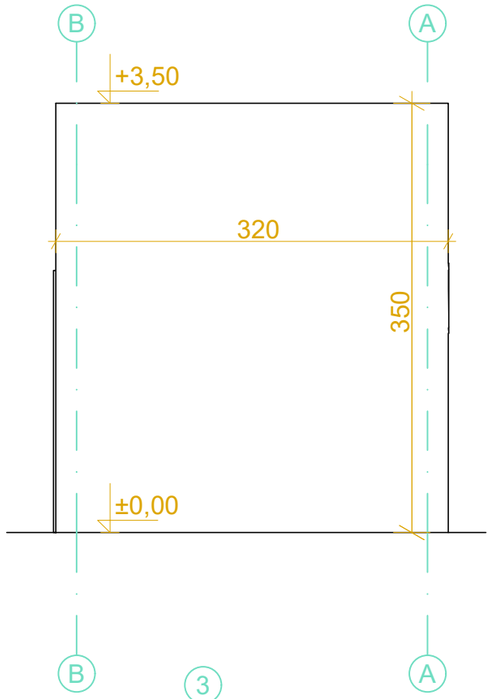

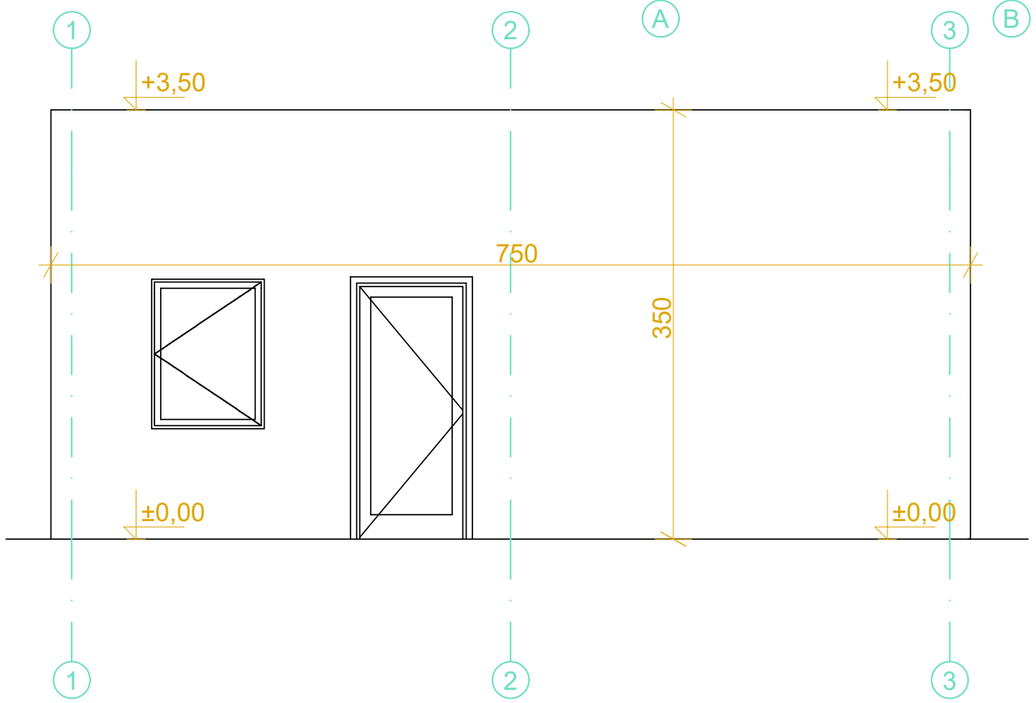

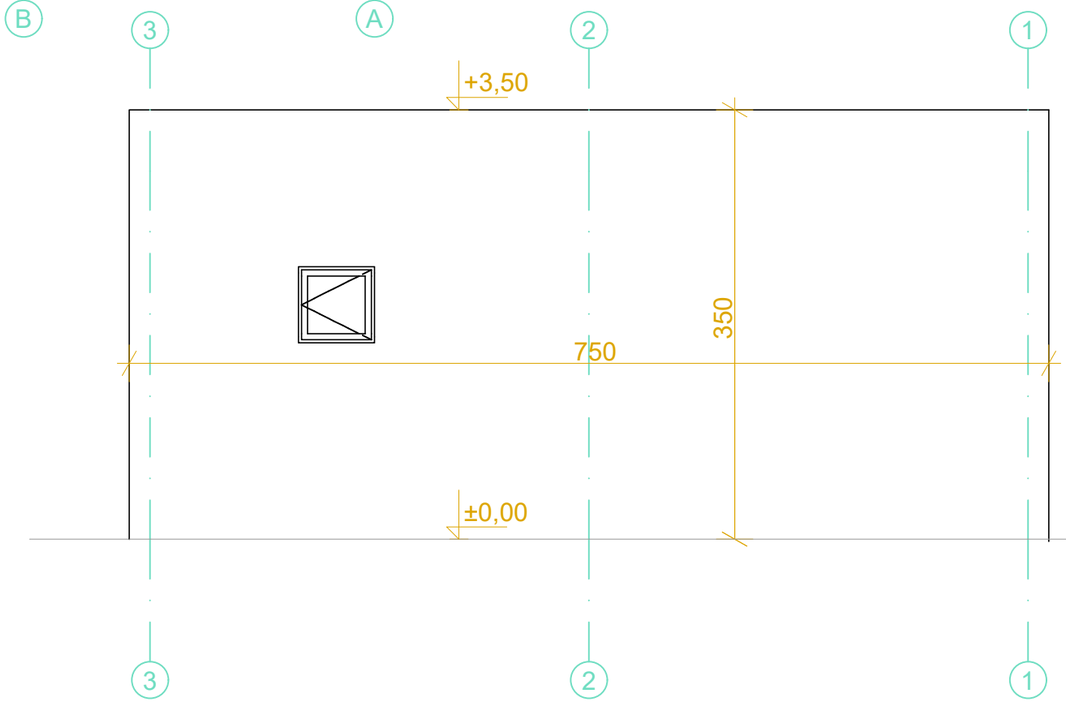

Пројектанти:

„Hidrozavod did"
АД за студије, истраживања, пројектовање и инжењеринг са п.о.

Инвеститор: **ECOMITA TEHNOLOGIJE DOO**
Булевар ЈНА 123В
11222 Београд-Јајинци

Назив пројекта:

ИЗГРАДЊА КОМПЛЕКСА ЗА СКЛАДИШТЕЊЕ И ТРЕТМАН ОТПАДА

Ознака техн. док.: **ИДР**

Главни пројектант:	**Мирко Јевтић, маст.инж.техн. бр. лиценце: 371 R366 18**	Назив дела пројекта: **1 ПРОЈЕКАТ АРХИТЕКТУРЕ**	Датум: **Новембар 2022.**
Одговорни пројектант:	**Јована Франић, маст.инж.арх. бр. лиценце: 210 A029 20**	Назив објекта: **КОЛСКА ВАГА**	Размера: **1:50**
Аутор концептуалног решења:	**Немања Миличић, маст.инж.арх. бр. лиценце: 300 M978 14**		
Сарадник:	**Светлана Вигњевић, дипл.инж.арх.**	Назив цртежа: **ИЗГЛЕДИ**	Број прилога: **06**

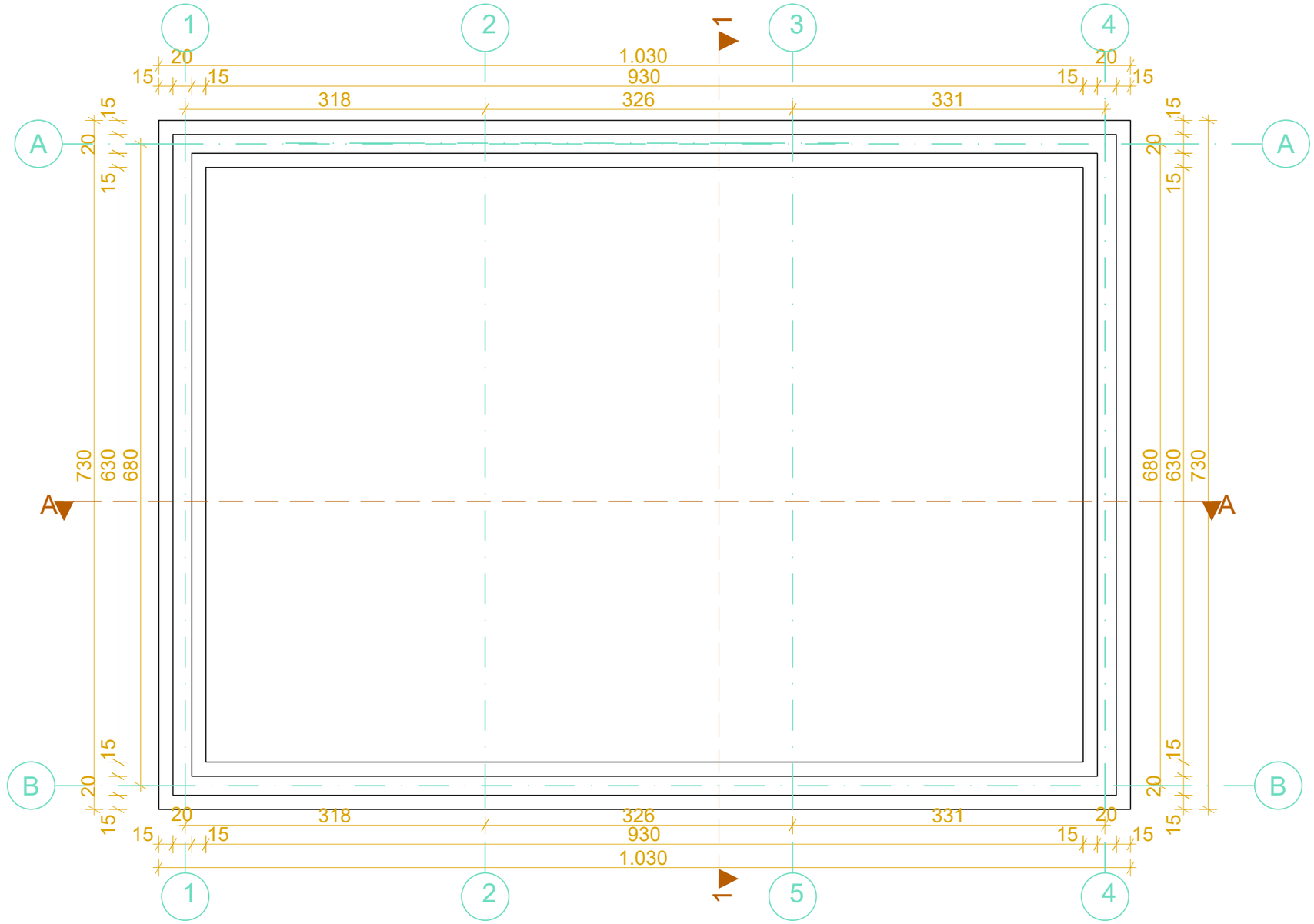



Пројектанти:

„hidrozavod dtd"
АД за студије, истраживања, пројектовање и инжењеринг са п.о.

Инвеститор: **ECOMITA TEHNOLOGIJE DOO**
Булевар ЈНА 123В
11222 Београд-Јајинци

Назив пројекта:

ИЗГРАДЊА КОМПЛЕКСА ЗА СКЛАДИШТЕЊЕ И ТРЕТМАН ОТПАДА

Ознака техн. док.: **ИДР**

Главни пројектант:	**Мирко Јевтић, маст.инж.техн.** **бр. лиценце: 371 R366 18**	Назив дела пројекта: **1 ПРОЈЕКАТ АРХИТЕКТУРЕ**	Датум: **Новембар 2022.**
Одговорни пројектант:	**Јована Франић, маст.инж.арх.** **бр. лиценце: 210 A029 20**	Назив објекта: **НАДСТРЕШНИЦА ЗА СКЛАДИШТЕЊЕ ПЕПЕЛА**	Размера: **1:50**
Аутор концептуалног решења:	**Немања Миличић, маст.инж.арх.** **бр. лиценце: 300 M978 14**	Назив цртежа: **ОСНОВА ТЕМЕЉА**	Број прилога: **07**
Сарадник:	**Светлана Вигњевић, дипл.инж.арх.**		

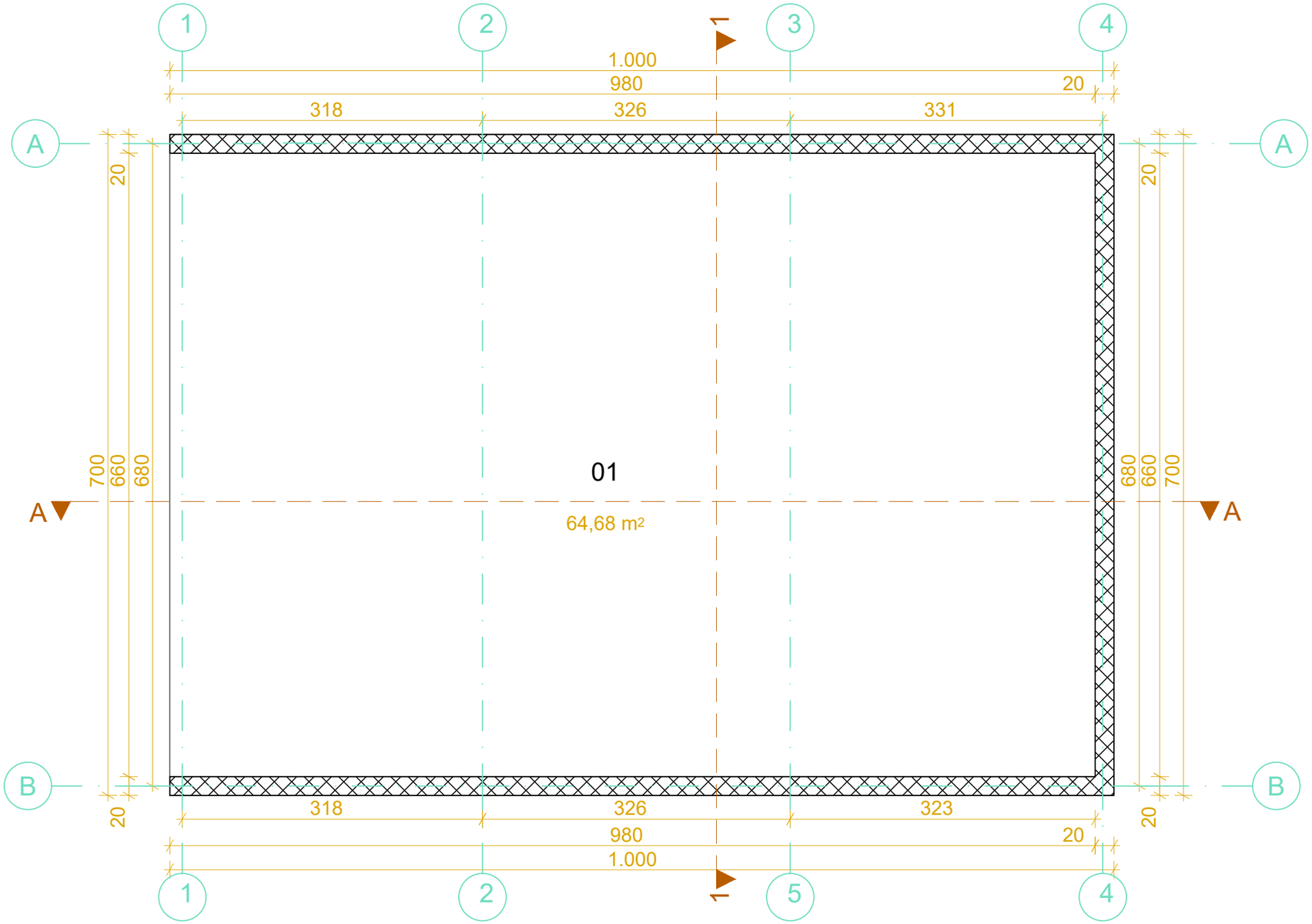

PRIZEMLJE	PROSTORIJA		SPRATNA VISINA	POVRŠINA
PRIZEMLJE	01	SKLADIŠTE	6,00 m	64,68 m²
	UKUPNA NETO POVRŠINA			64,68 m²
	UKUPNA BRUTO POVRŠINA			70,00 m²

Пројектанти:

.hidrozavod did"
DTD
АД за студије, истраживања, пројектовање и инжењеринг са п.о.

Инвеститор: **ECOMITA TEHNOLOGIJE DOO**
Булевар ЈНА 123В
11222 Београд-Јајинци

Назив пројекта:

ИЗГРАДЊА КОМПЛЕКСА ЗА СКЛАДИШТЕЊЕ И ТРЕТМАН ОТПАДА

Ознака техн. док.: **ИДР**

Главни пројектант:	**Мирко Јевтић, маст.инж.техн. бр. лиценце: 371 R366 18**	Назив дела пројекта: **1 ПРОЈЕКАТ АРХИТЕКТУРЕ**	Датум: **Новембар 2022.**
Одговорни пројектант:	**Јована Франић, маст.инж.арх. бр. лиценце: 210 A029 20**	Назив објекта: **НАДСТРЕШНИЦА ЗА СКЛАДИШТЕЊЕ ПЕПЕЛА**	Размера: **1:50**
Аутор концептуалног решења:	**Немања Миличић, маст.инж.арх. бр. лиценце: 300 M978 14**		
Сарадник:	**Светлана Вигњевић, дипл.инж.арх.**	Назив цртежа: **ОСНОВА ТЕМЕЉА**	Број прилога: **08**

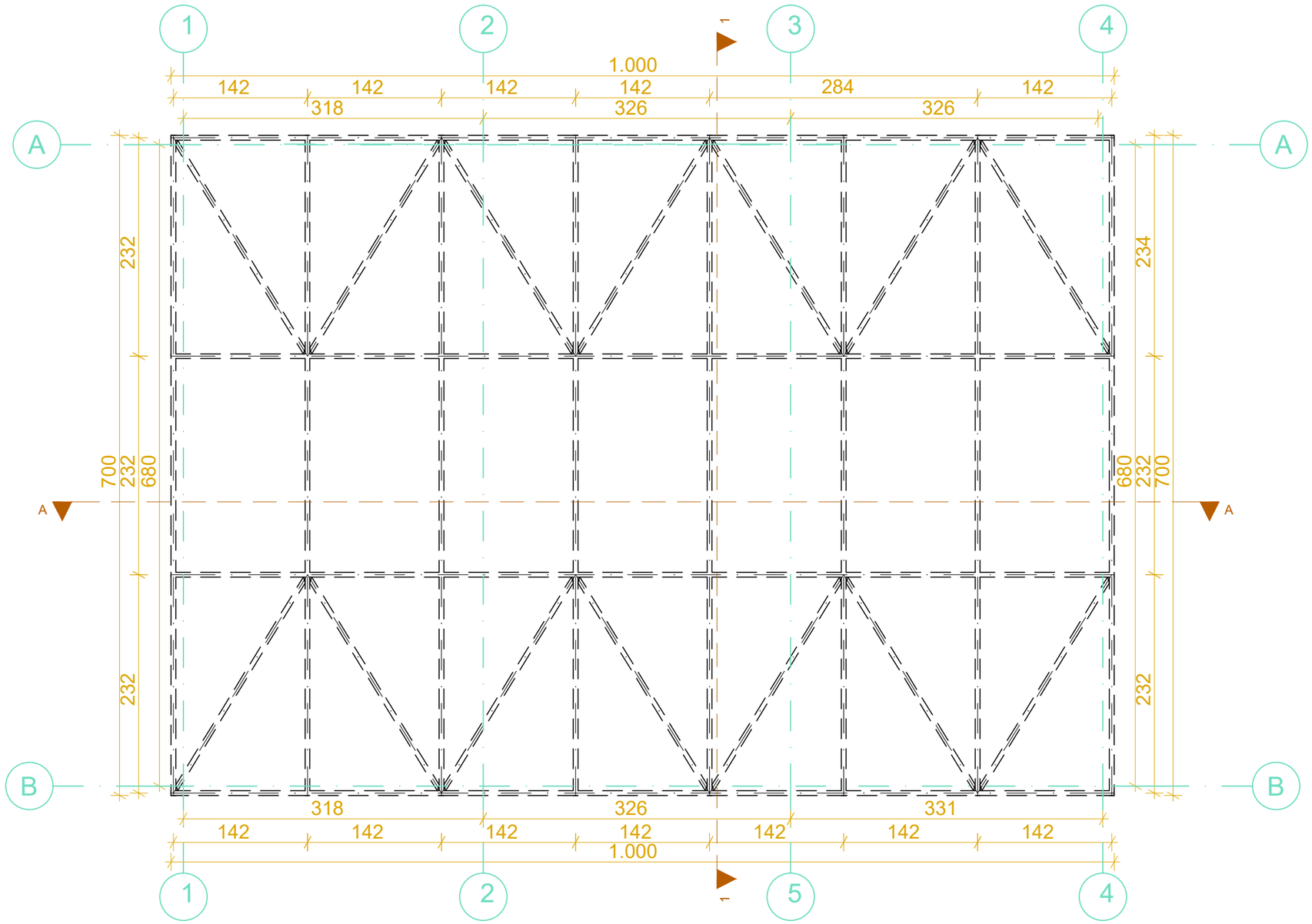

Пројектанти:

Hidrozavod dtd
АД за студије, истраживања, пројектовање и инжењеринг са п.о.

Инвеститор: **ECOMITA TEHNOLOGIJE DOO**
Булевар ЈНА 123В
11222 Београд-Јајинци

Назив пројекта:

ИЗГРАДЊА КОМПЛЕКСА ЗА СКЛАДИШТЕЊЕ И ТРЕТМАН ОТПАДА

Ознака техн. док.: **ИДР**

Главни пројектант:	**Мирко Јевтић, маст.инж.техн. бр. лиценце: 371 R366 18**	Назив дела пројекта: **1 ПРОЈЕКАТ АРХИТЕКТУРЕ**	Датум: **Новембар 2022.**
Одговорни пројектант:	**Јована Франић, маст.инж.арх. бр. лиценце: 210 A029 20**	Назив објекта: **НАДСТРЕШНИЦА ЗА СКЛАДИШТЕЊЕ ПЕПЕЛА**	Размера: **1:50**
Аутор концептуалног решења:	**Немања Миличић, маст.инж.арх. бр. лиценце: 300 M978 14**		
Сарадник:	**Светлана Вигњевић, дипл.инж.арх.**	Назив цртежа: **ОСНОВА КРОВНЕ КОНСТРУКЦИЈЕ**	Број прилога: **09**

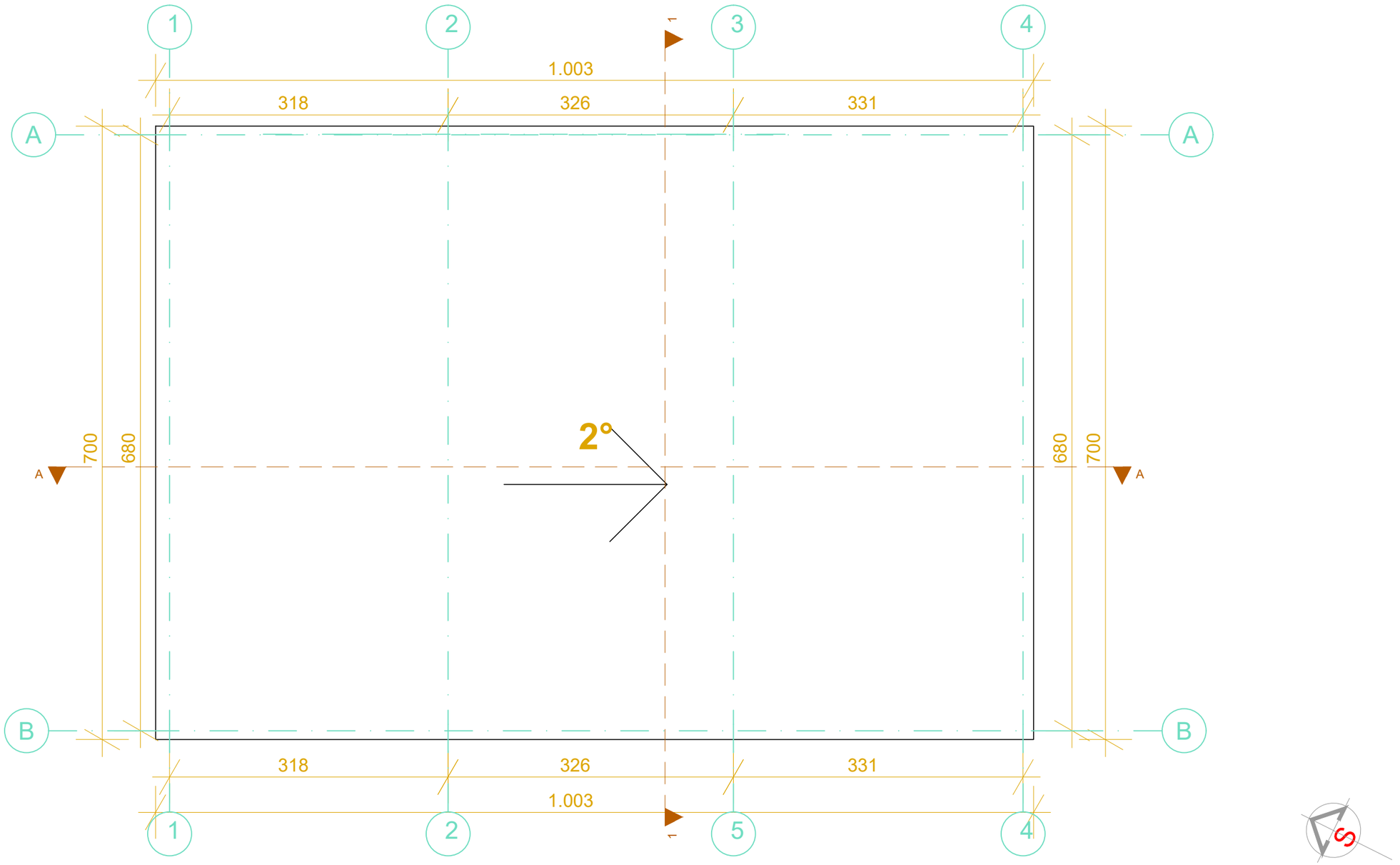

Пројектанти: „hidrozavod dtd" АД за студије, истраживања, пројектовање и инжењеринг са п.о.

Инвеститор: **ECOMITA TEHNOLOGIJE DOO**
Булевар ЈНА 123В
11222 Београд-Јајинци

Назив пројекта:
ИЗГРАДЊА КОМПЛЕКСА ЗА СКЛАДИШТЕЊЕ И ТРЕТМАН ОТПАДА

Ознака техн. док.: **ИДР**

Главни пројектант:	**Мирко Јевтић, маст.инж.техн. бр. лиценце: 371 R366 18**	Назив дела пројекта: **1 ПРОЈЕКАТ АРХИТЕКТУРЕ**	Датум: **Новембар 2022.**
Одговорни пројектант:	**Јована Франић, маст.инж.арх. бр. лиценце: 210 A029 20**	Назив објекта: **НАДСТРЕШНИЦА ЗА СКЛАДИШТЕЊЕ ПЕПЕЛА**	Размера: **1:50**
Аутор концептуалног решења:	**Немања Миличић, маст.инж.арх. бр. лиценце: 300 M978 14**	Назив цртежа: **ОСНОВА КРОВА**	Број прилога: **10**
Сарадник:	**Светлана Вигњевић, дипл.инж.арх.**		

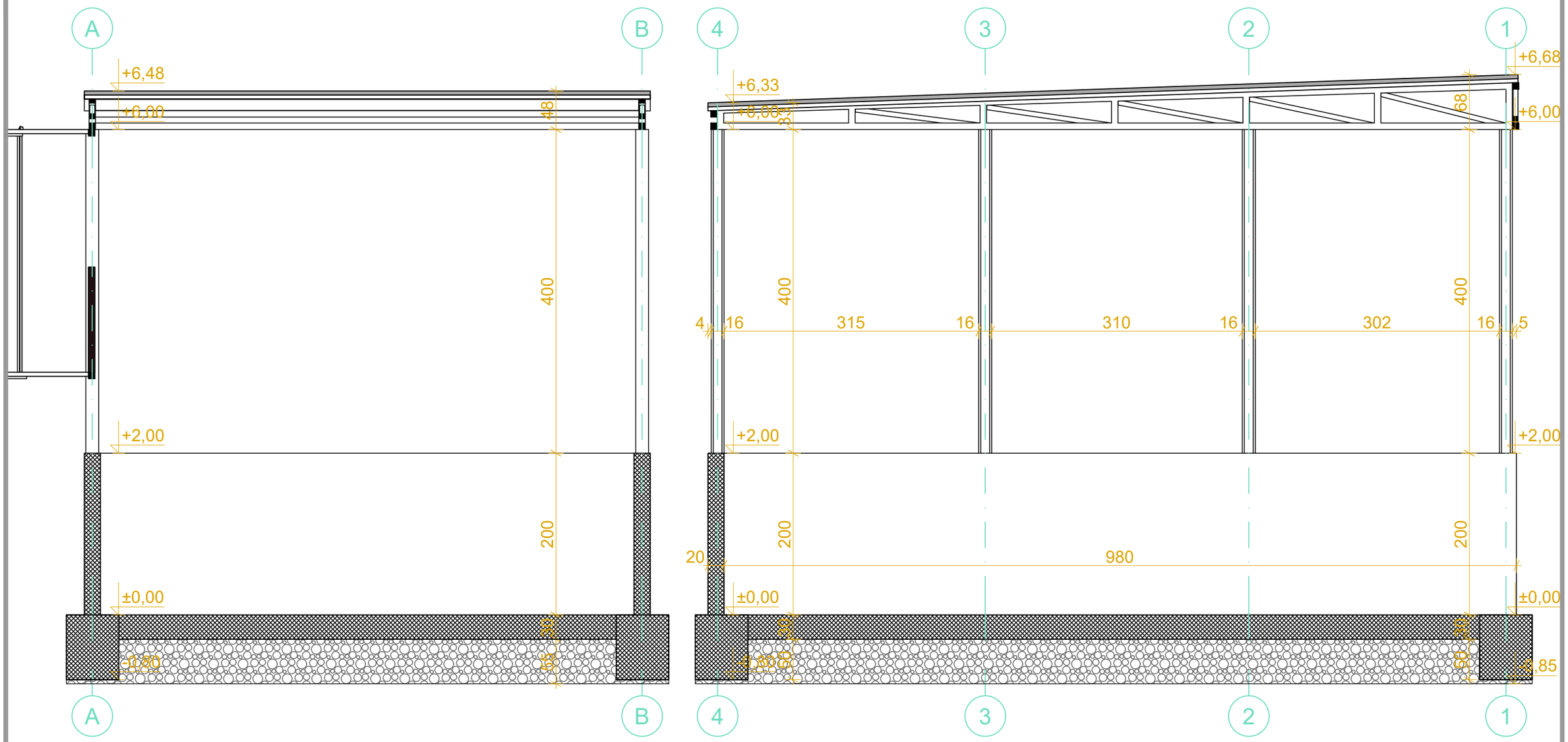

Пројектанти:

.hidrozavod did"
АД за студије, истраживања, пројектовање и инжењеринг са п.о.

Инвеститор: **ECOMITA TEHNOLOGIJE DOO**
Булевар ЈНА 123В
11222 Београд-Јајинци

Назив пројекта:

ИЗГРАДЊА КОМПЛЕКСА ЗА СКЛАДИШТЕЊЕ И ТРЕТМАН ОТПАДА

Ознака техн. док.: **ИДР**

Главни пројектант:	**Мирко Јевтић, маст.инж.техн. бр. лиценце: 371 R366 18**	Назив дела пројекта: **1 ПРОЈЕКАТ АРХИТЕКТУРЕ**	Датум: **Новембар 2022.**
Одговорни пројектант:	**Јована Франић, маст.инж.арх. бр. лиценце: 210 A029 20**	Назив објекта: **НАДСТРЕШНИЦА ЗА СКЛАДИШТЕЊЕ ПЕПЕЛА**	Размера: **1:50**
Аутор концептуалног решења:	**Немања Миличић, маст.инж.арх. бр. лиценце: 300 M978 14**		
Сарадник:	**Светлана Вигњевић, дипл.инж.арх.**	Назив цртежа: **ПРЕСЕК 1-1 И ПРЕСЕК А-А**	Број прилога: **11**

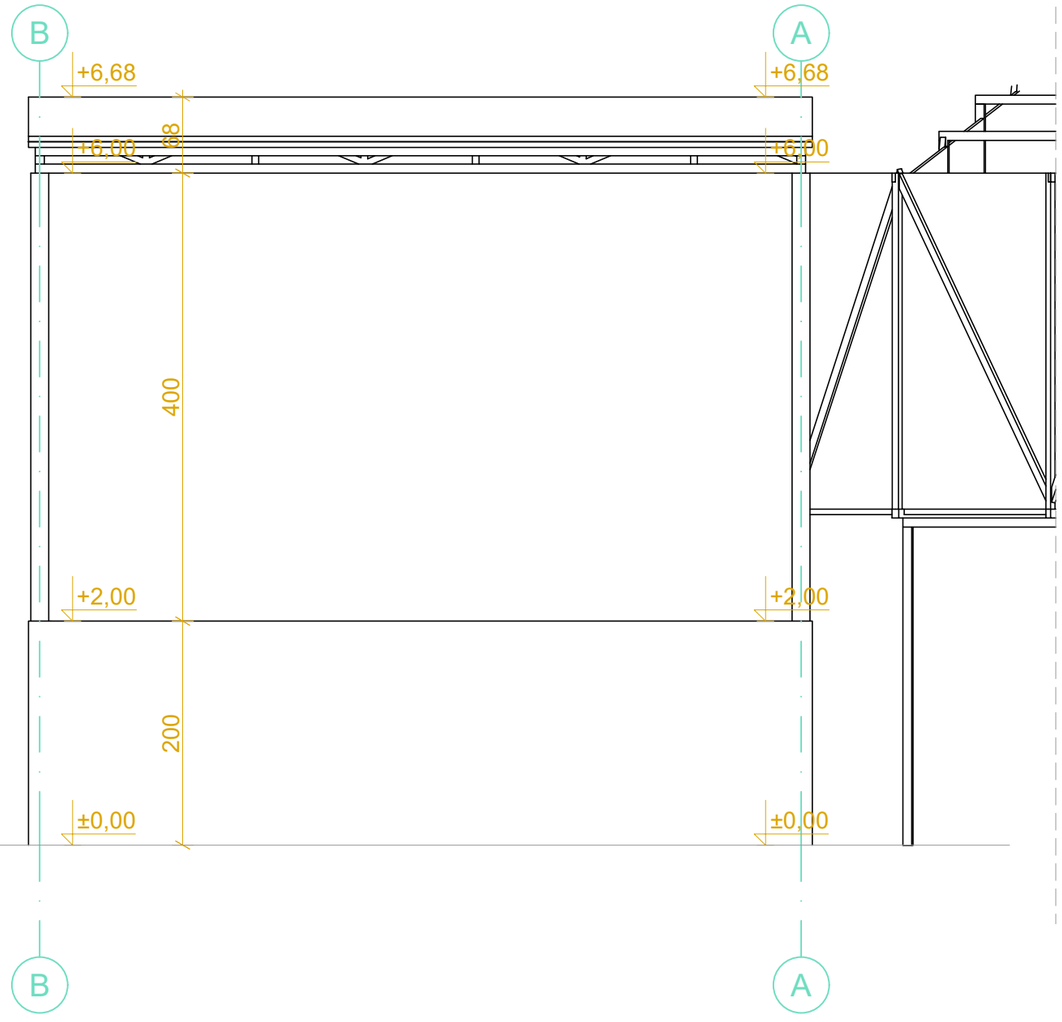

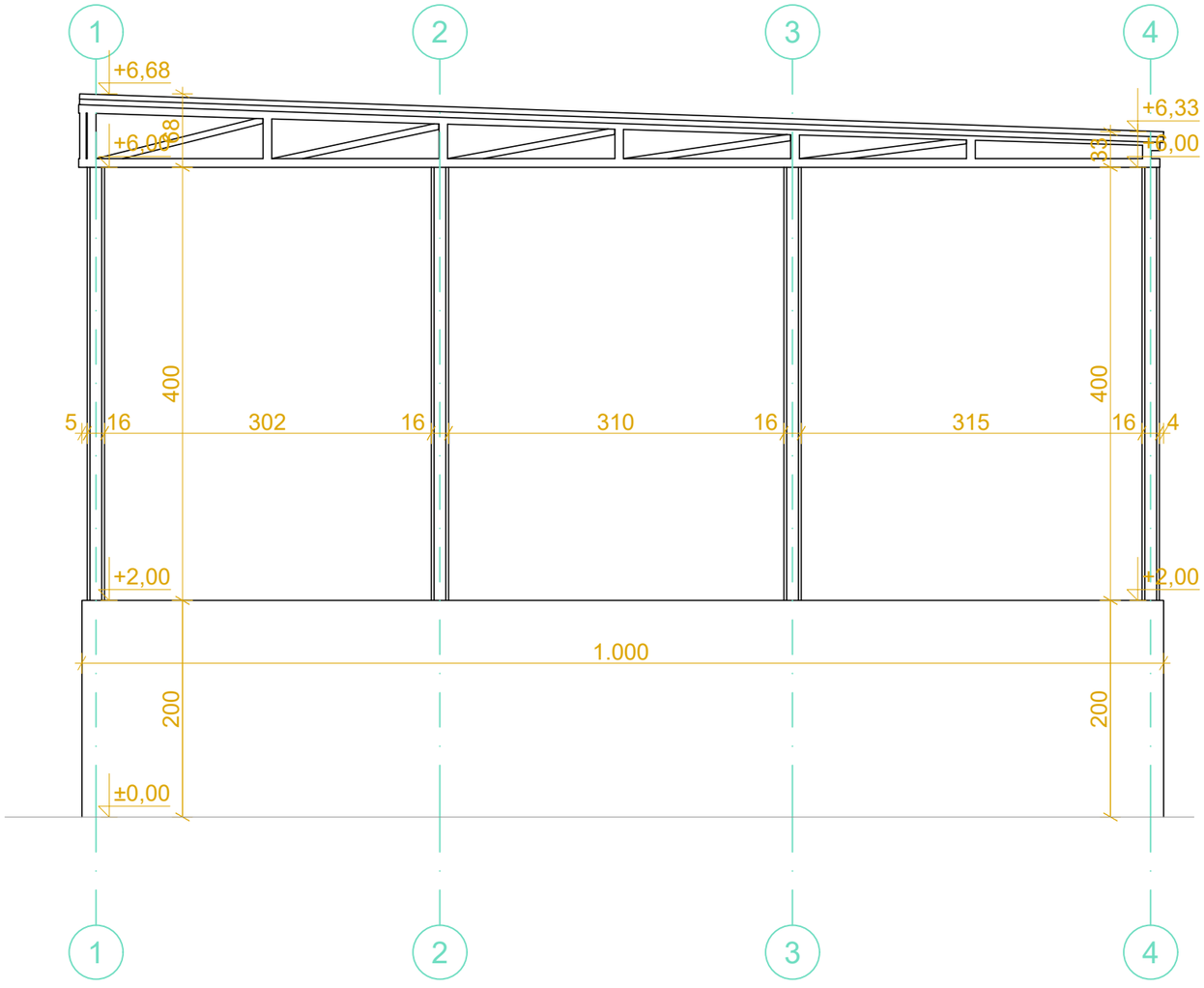

Пројектанти:

„hidrozavod dtd"
АД за студије, истраживања, пројектовање и инжењеринг са п.о.

Инвеститор: **ECOMITA TEHNOLOGIJE DOO**
Булевар ЈНА 123В
11222 Београд-Јајинци

Назив пројекта:

ИЗГРАДЊА КОМПЛЕКСА ЗА СКЛАДИШТЕЊЕ И ТРЕТМАН ОТПАДА

Ознака техн. док.: **ИДР**

Главни пројектант:	**Мирко Јевтић, маст.инж.техн.** **бр. лиценце: 371 R366 18**	Назив дела пројекта: **1 ПРОЈЕКАТ АРХИТЕКТУРЕ**	Датум: **Новембар 2022.**
Одговорни пројектант:	**Јована Франић, маст.инж.арх.** **бр. лиценце: 210 A029 20**	Назив објекта: **НАДСТРЕШНИЦА ЗА СКЛАДИШТЕЊЕ ПЕПЕЛА**	Размера: **1:50**
Аутор концептуалног решења:	**Немања Миличић, маст.инж.арх.** **бр. лиценце: 300 M978 14**	Назив цртежа: **ИЗГЛЕДИ**	Број прилога: **12**
Сарадник:	**Светлана Вигњевић, дипл.инж.арх.**		

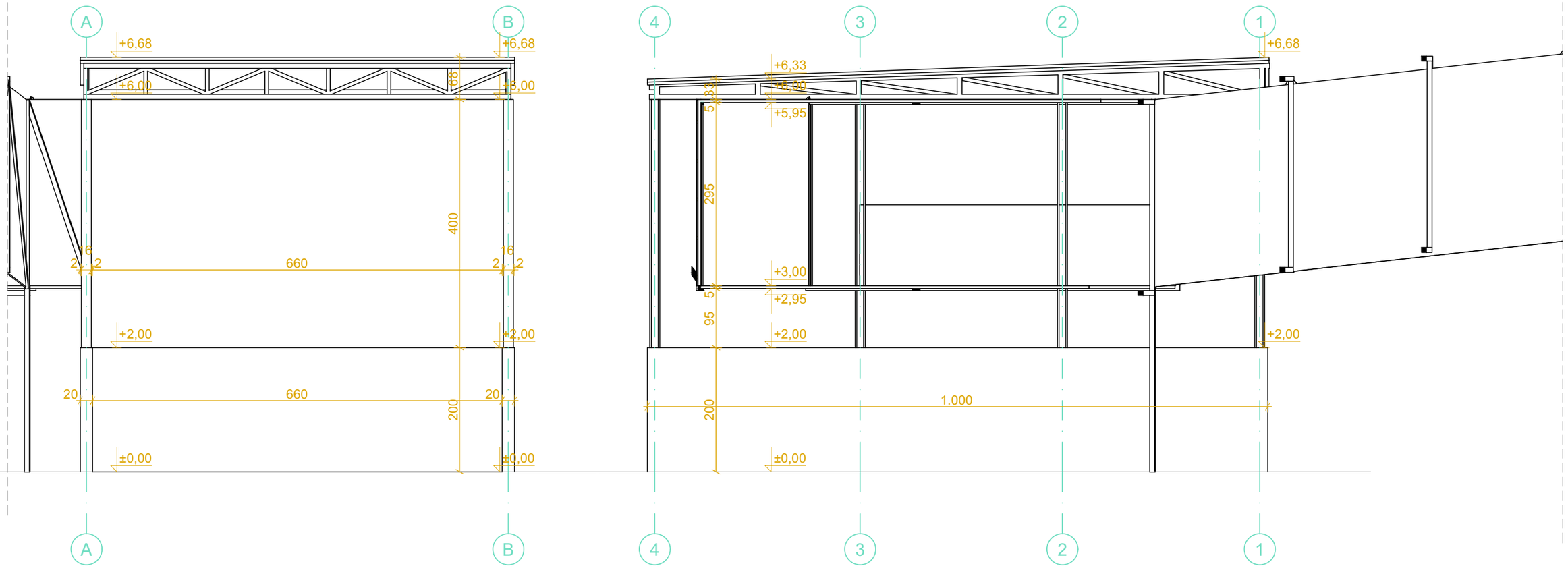

Пројектанти:

„Hidrozavod did"
АД за студије, истраживања, пројектовање и инжењеринг са п.о.

Инвеститор: **ECOMITA TEHNOLOGIJE DOO**
Булевар ЈНА 123В
11222 Београд-Јајинци

Назив пројекта:

ИЗГРАДЊА КОМПЛЕКСА ЗА СКЛАДИШТЕЊЕ И ТРЕТМАН ОТПАДА

Ознака техн. док.: **ИДР**

Главни пројектант:	**Мирко Јевтић, маст.инж.техн. бр. лиценце: 371 R366 18**	Назив дела пројекта: **1 ПРОЈЕКАТ АРХИТЕКТУРЕ**	Датум: **Новембар 2022.**
Одговорни пројектант:	**Јована Франић, маст.инж.арх. бр. лиценце: 210 A029 20**	Назив објекта: **НАДСТРЕШНИЦА ЗА СКЛАДИШТЕЊЕ ПЕПЕЛА**	Размера: **1:50**
Аутор концептуалног решења:	**Немања Миличић, маст.инж.арх. бр. лиценце: 300 M978 14**		
Сарадник:	**Светлана Вигњевић, дипл.инж.арх.**	Назив цртежа: **ИЗГЛЕДИ**	Број прилога: **13**

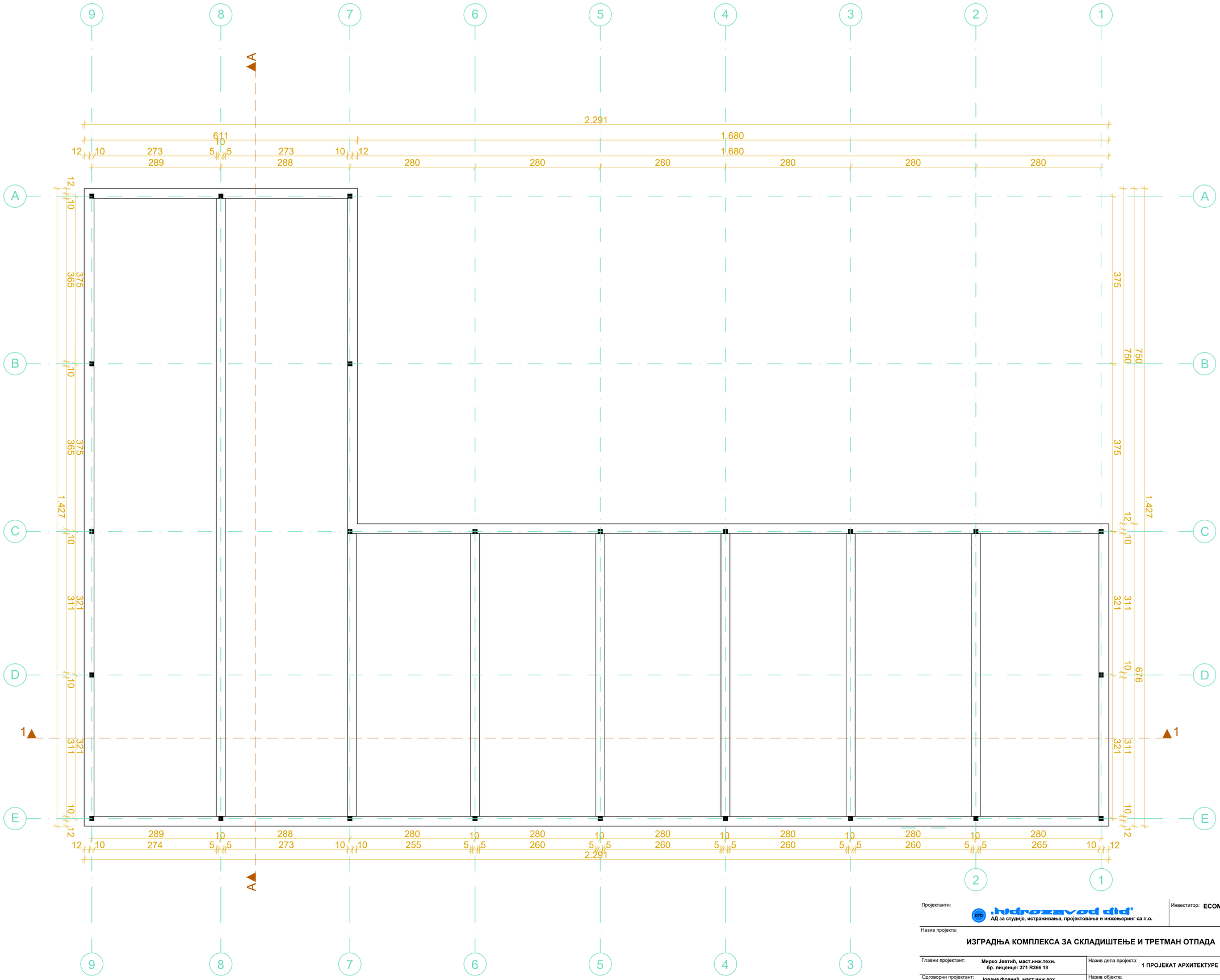

Пројектанти: hidrozavod did' ДТД АД за студије, истраживања, пројектовање и инжењеринг са п.о.	Инвеститор: ECOMITA TEHNOLOGIJE DOO Булевар ЈНА 123В 11222 Београд-Јајинци	
Назив пројекта: ИЗГРАДЊА КОМПЛЕКСА ЗА СКЛАДИШТЕЊЕ И ТРЕТМАН ОТПАДА		Ознака техн. док.: ИДР
Главни пројектант: Мирко Јевтић, маст.инж.техн. бр. лиценце: 371 R366 18	Назив дела пројекта: 1 ПРОЈЕКАТ АРХИТЕКТУРЕ	Датум: Новембар 2022.
Одговорни пројектант: Јована Фрањић, маст.инж.арх. бр. лиценце: 210 A029 20	Назив објекта: ТРЕТМАН ПЕПЕЛА	Размера: 1:50
Аутор концептуалног решења: Немања Миличић, маст.инж.арх. бр. лиценце: 300 M978 14		
Сарадник: Светлана Вигњевић, дипл.инж.арх.	Назив цртежа: ОСНОВА ТЕМЕЉА	Број прилога: 14

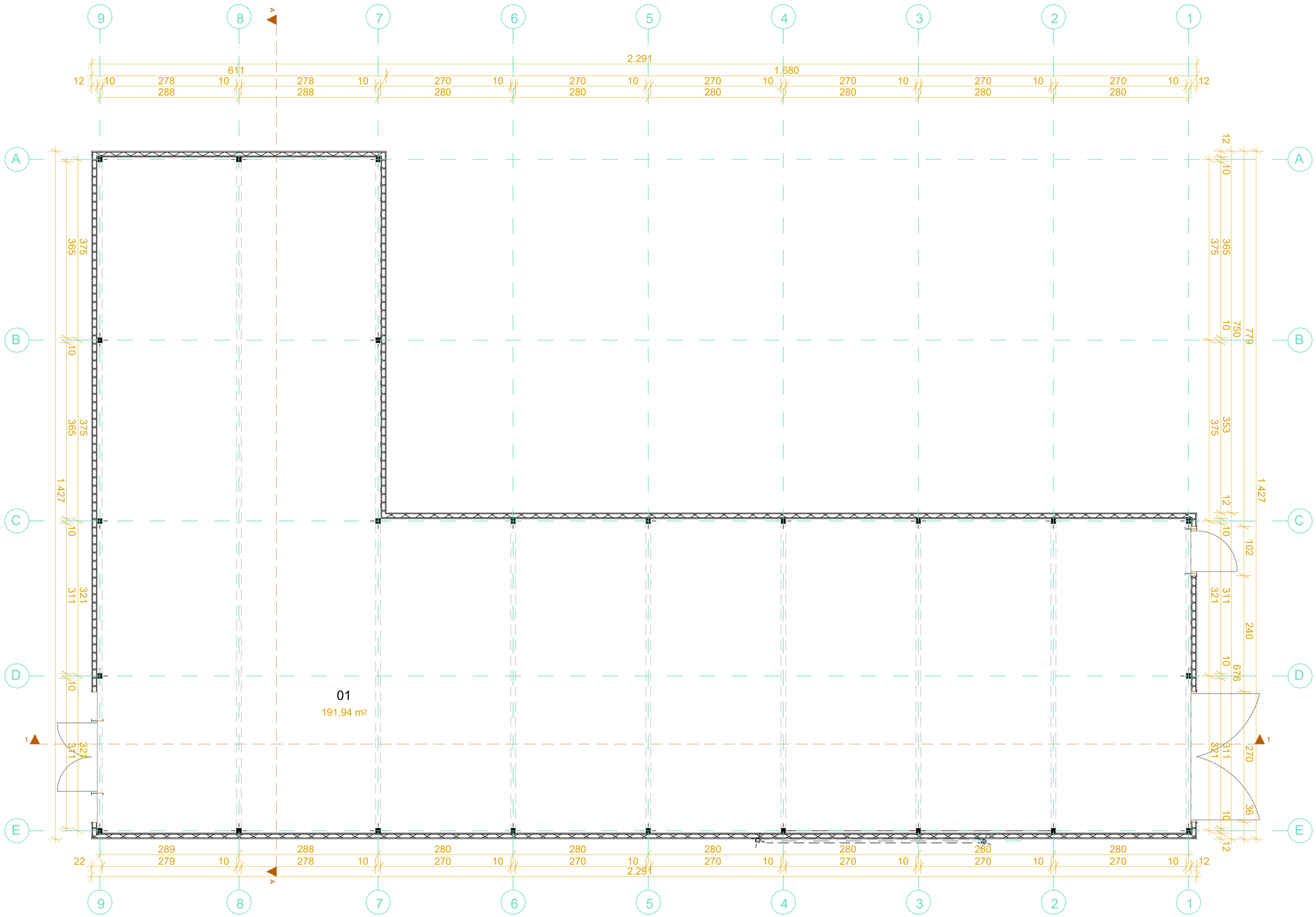

PRIZEMLJE		PROSTORIJA	SPRATNA VISINA	POVRŠINA
PRIZEMLJE	01	PRERADA PEPELA	6,50 m	191,94 m²
		UKUPNA NETO POVRŠINA		**191,94 m²**
		UKUPNA BRUTO POVRŠINA		**200,81 m²**

Пројектанти:
hidrozavod dd
АД за студије, истраживања, пројектовање и инжењеринг са п.о.

Инвеститор: **ECOMITA TEHNOLOGIJE DOO**
Булевар ЈНА 123В
11222 Београд-Јајинци

Назив пројекта:
ИЗГРАДЊА КОМПЛЕКСА ЗА СКЛАДИШТЕЊЕ И ТРЕТМАН ОТПАДА

Ознака техн. док.: **ИДР**

Главни пројектант:	**Мирко Јевтић, маст.инж.техн. бр. лиценце: 371 R366 18**	Назив дела пројекта: **1 ПРОЈЕКАТ АРХИТЕКТУРЕ**	Датум: **Новембар 2022.**
Одговорни пројектант:	**Јована Фрањић, маст.инж.арх. бр. лиценце: 210 A029 20**	Назив објекта: **ТРЕТМАН ПЕПЕЛА**	Размера: **1:50**
Аутор концептуалног решења:	**Немања Миличић, маст.инж.арх. бр. лиценце: 300 M978 14**		
Сарадник:	**Светлана Вигњевић, дипл.инж.арх.**	Назив цртежа: **ОСНОВА ПРИЗЕМЉА**	Број прилога: **15**

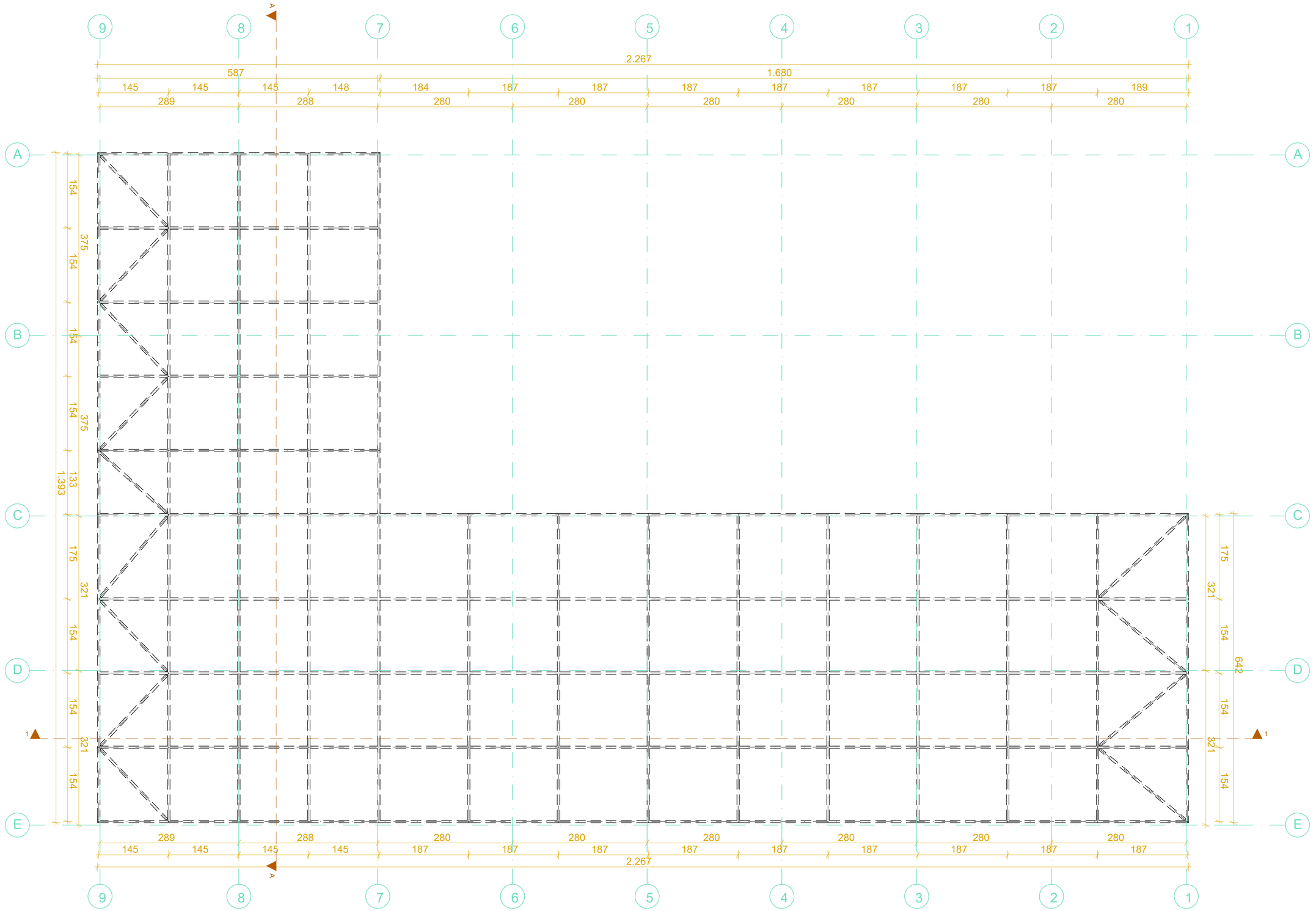

Пројектанти:

„hidrozavod did"
АД за студије, истраживања, пројектовање и инжењеринг са п.о.

Инвеститор: **ECOMITA TEHNOLOGIJE DOO**
Булевар ЈНА 123В
11222 Београд-Јајинци

Назив пројекта:

ИЗГРАДЊА КОМПЛЕКСА ЗА СКЛАДИШТЕЊЕ И ТРЕТМАН ОТПАДА

Ознака техн. док.: **ИДР**

Главни пројектант:	**Мирко Јевтић, маст.инж.техн. бр. лиценце: 371 R366 18**	Назив дела пројекта: **1 ПРОЈЕКАТ АРХИТЕКТУРЕ**	Датум: **Новембар 2022.**
Одговорни пројектант:	**Јована Франић, маст.инж.арх. бр. лиценце: 210 A029 20**	Назив објекта: **ТРЕТМАН ПЕПЕЛА**	Размера: **1:50**
Аутор концептуалног решења:	**Немања Миличић, маст.инж.арх. бр. лиценце: 300 M978 14**	Назив цртежа: **ОСНОВА КРОВНЕ КОНСТРУКЦИЈЕ**	Број прилога: **16**
Сарадник:	**Светлана Вигњевић, дипл.инж.арх.**		

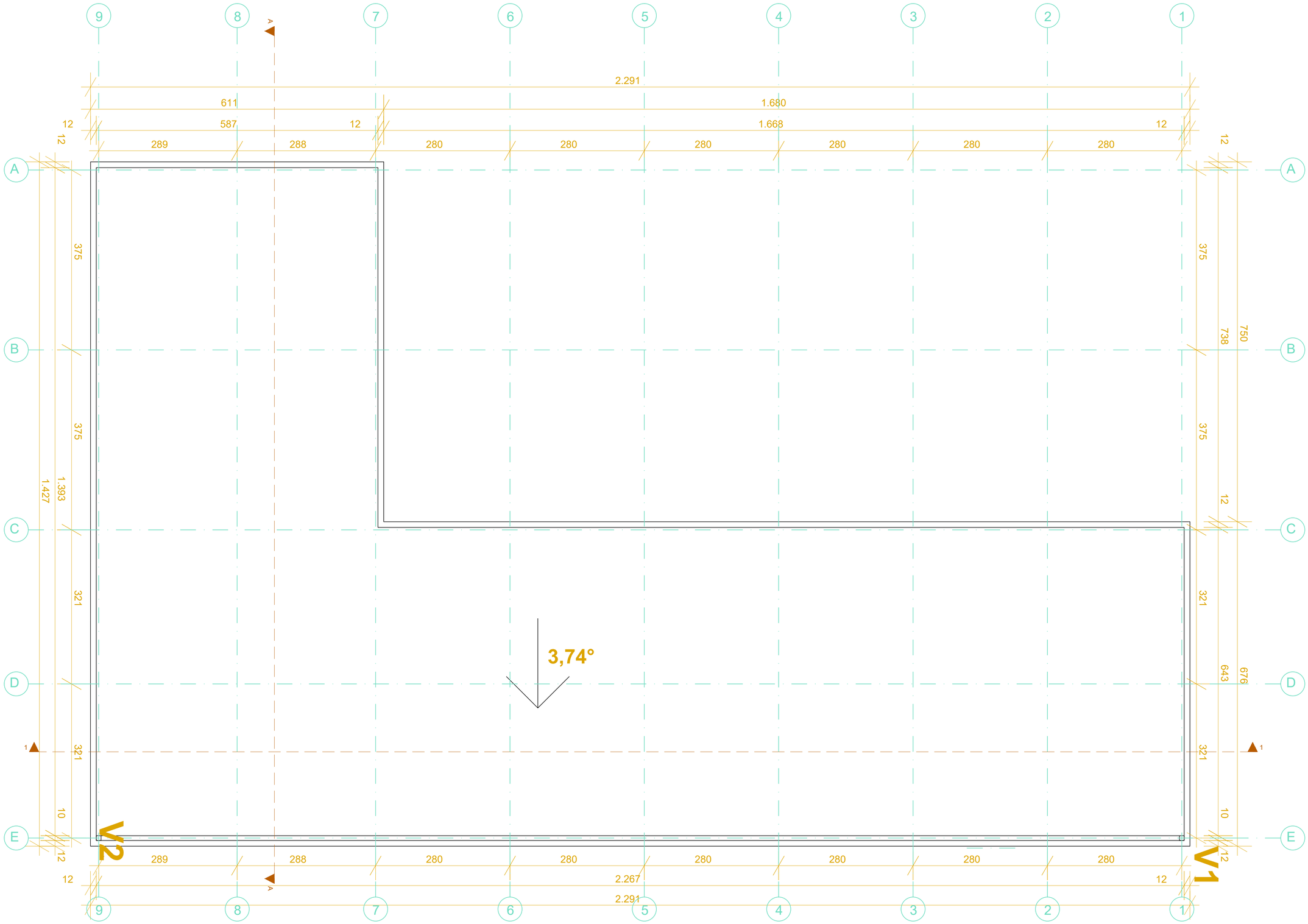

Пројектанти:

hidrozavod dd
АД за студије, истраживања, пројектовање и инжењеринг са п.о.

Инвеститор: **ECOMITA TEHNOLOGIJE DOO**
Булевар ЈНА 123В
11222 Београд-Јајинци

Назив пројекта:

ИЗГРАДЊА КОМПЛЕКСА ЗА СКЛАДИШТЕЊЕ И ТРЕТМАН ОТПАДА

Ознака техн. док.: **ИДР**

Главни пројектант: **Мирко Јевтић, маст.инж.техн. бр. лиценце: 371 R366 18**	Назив дела пројекта: **1 ПРОЈЕКАТ АРХИТЕКТУРЕ**	Датум: **Новембар 2022.**
Одговорни пројектант: **Јована Франић, маст.инж.арх. бр. лиценце: 210 A029 20**	Назив објекта: **ТРЕТМАН ПЕПЕЛА**	Размера: **1:50**
Аутор концептуалног решења: **Немања Миличић, маст.инж.арх. бр. лиценце: 300 M978 14**		
Сарадник: **Светлана Вигњевић, дипл.инж.арх.**	Назив цртежа: **ОСНОВА КРОВА**	Број прилога: **17**

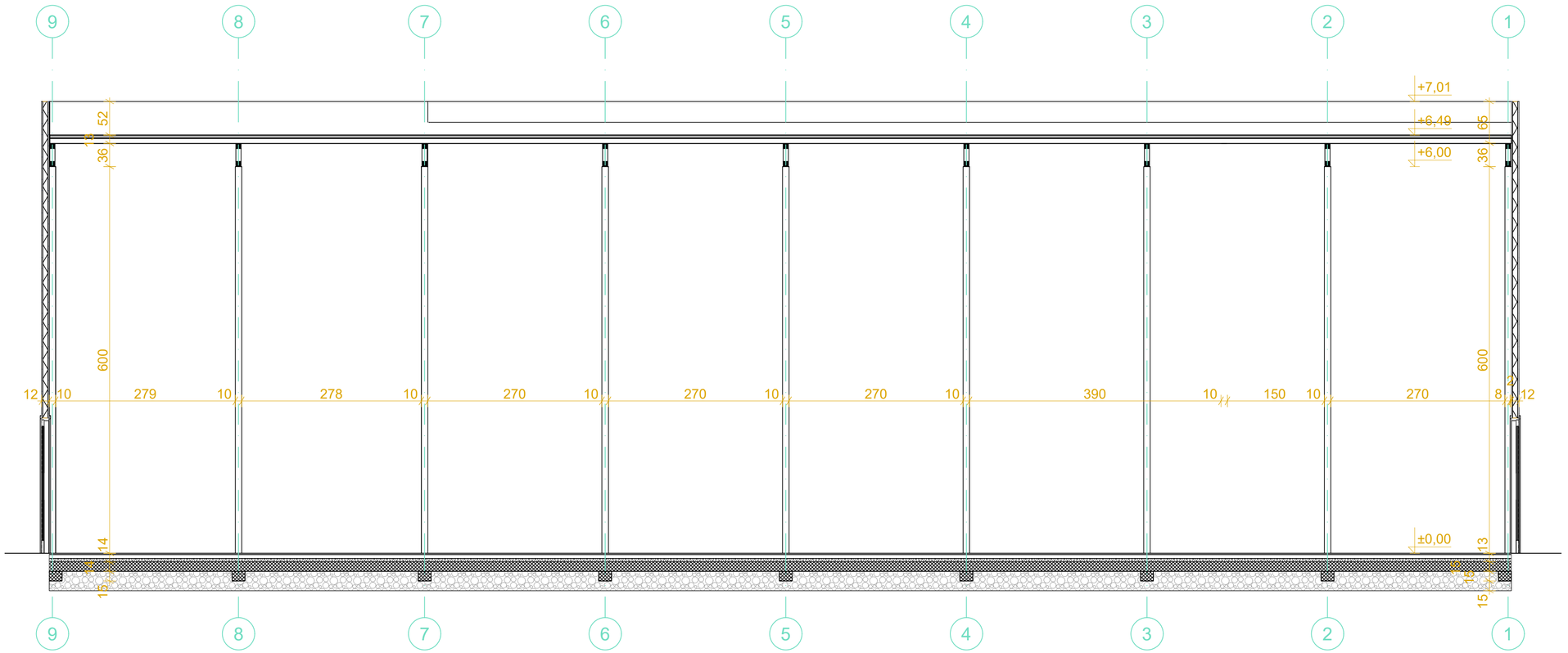

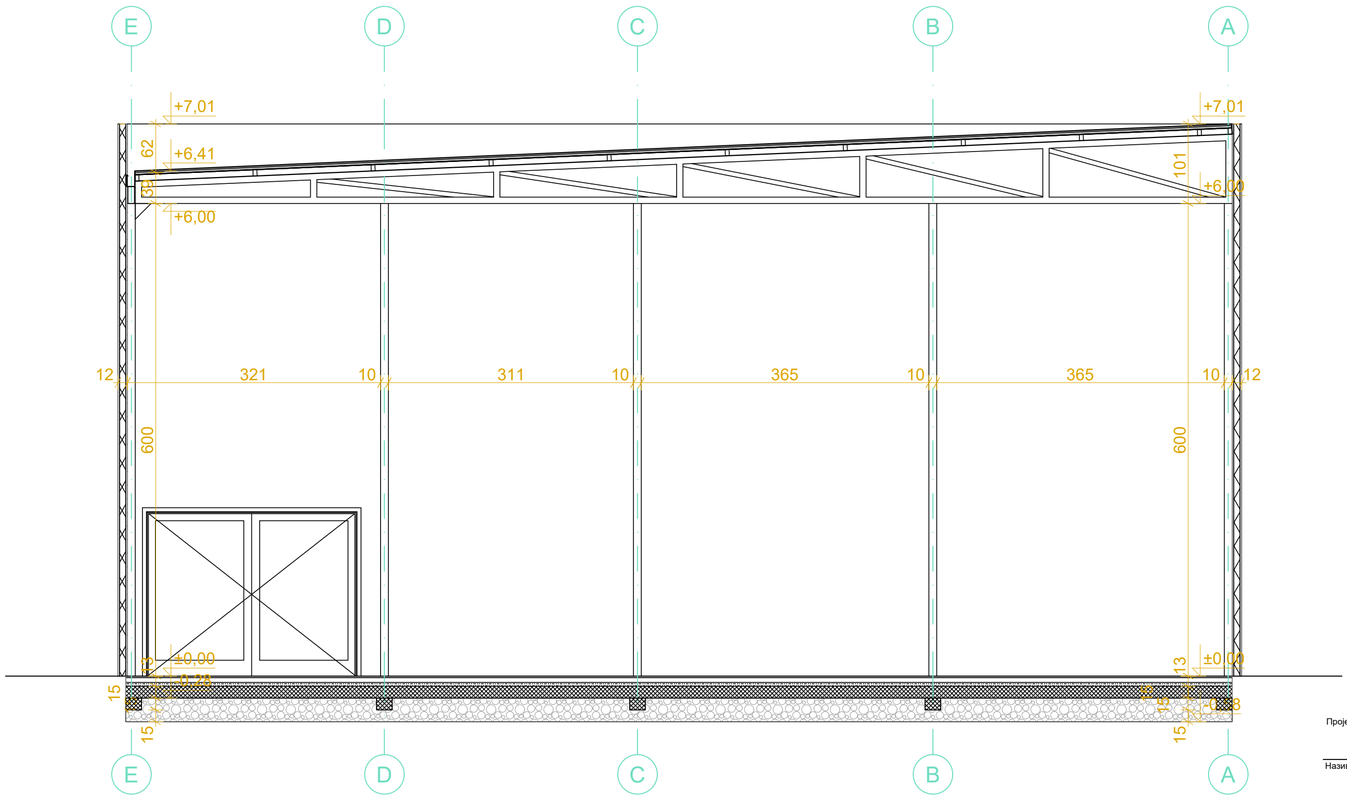

Пројектанти:

.hidrozavod did'
ДТД
АД за студије, истраживања, пројектовање и инжењеринг са п.о.

Инвеститор: **ECOMITA TEHNOLOGIJE DOO**
Булевар ЈНА 123В
11222 Београд-Јајинци

Назив пројекта:

ИЗГРАДЊА КОМПЛЕКСА ЗА СКЛАДИШТЕЊЕ И ТРЕТМАН ОТПАДА

Ознака техн. док.: **ИДР**

Главни пројектант:	**Мирко Јевтић, маст.инж.техн. бр. лиценце: 371 R366 18**	Назив дела пројекта: **1 ПРОЈЕКАТ АРХИТЕКТУРЕ**	Датум: **Новембар 2022.**
Одговорни пројектант:	**Јована Фрањић, маст.инж.арх. бр. лиценце: 210 A029 20**	Назив објекта: **ТРЕТМАН ПЕПЕЛА**	Размера: **1:50**
Аутор концептуалног решења:	**Немања Миличић, маст.инж.арх. бр. лиценце: 300 M978 14**		
Сарадник:	**Светлана Вигњевић, дипл.инж.арх.**	Назив цртежа: **ПРЕСЕК 1-1 И ПРЕСЕК А-А**	Број прилога: **18**

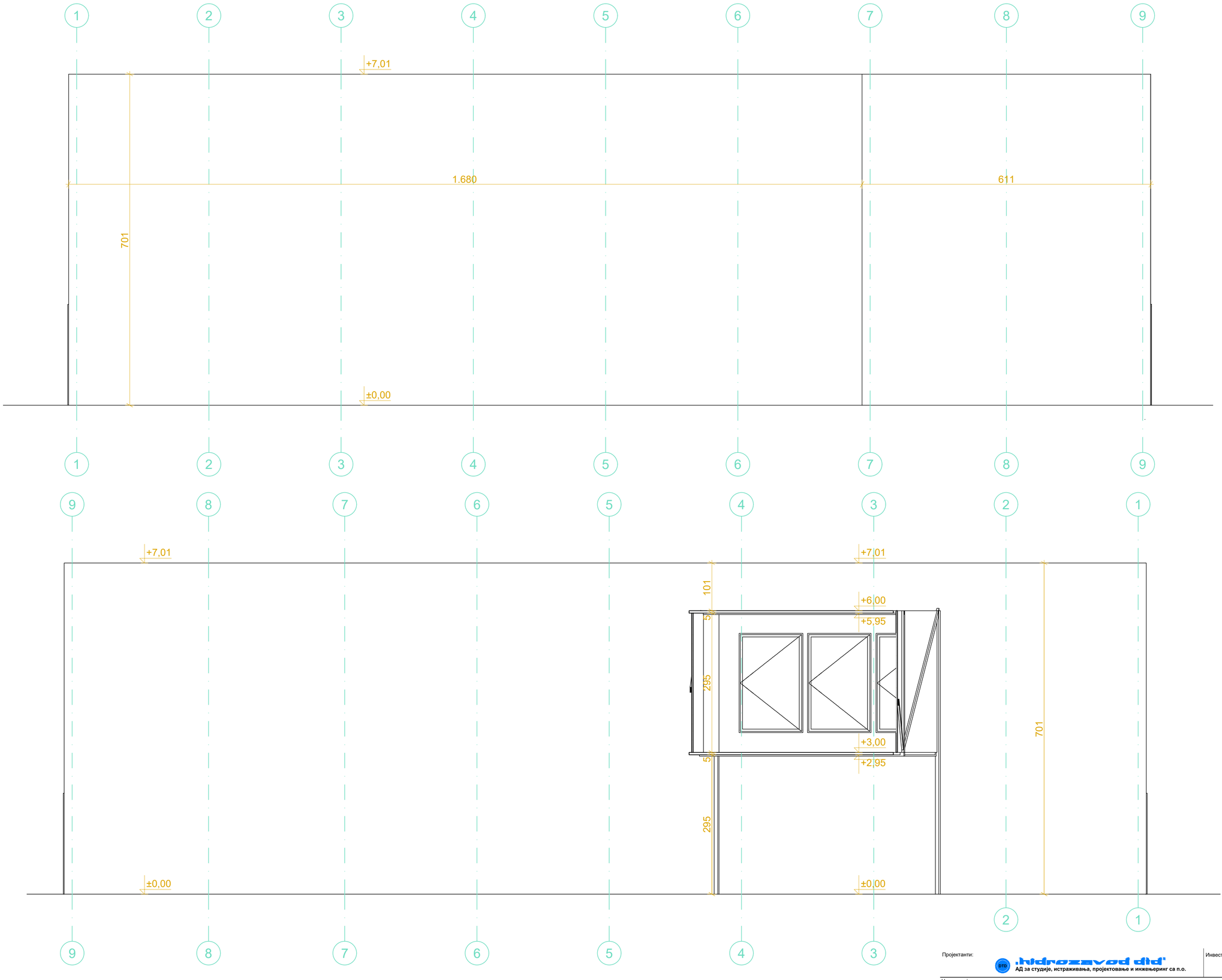

Пројектанти:

Hidrozavod did
АД за студије, истраживања, пројектовање и инжењеринг са п.о.

Инвеститор: **ECOMITA TEHNOLOGIJE DOO**
Булевар ЈНА 123В
11222 Београд-Јајинци

Назив пројекта:

ИЗГРАДЊА КОМПЛЕКСА ЗА СКЛАДИШТЕЊЕ И ТРЕТМАН ОТПАДА

Ознака техн. док.: **ИДР**

Главни пројектант:	**Мирко Јевтић, маст.инж.техн. бр. лиценце: 371 R366 18**	Назив дела пројекта: **1 ПРОЈЕКАТ АРХИТЕКТУРЕ**	Датум: **Новембар 2022.**
Одговорни пројектант:	**Јована Фрањић, маст.инж.арх. бр. лиценце: 210 A029 20**	Назив објекта: **ТРЕТМАН ПЕПЕЛА**	Размера: **1:50**
Аутор концептуалног решења:	**Немања Миличић, маст.инж.арх. бр. лиценце: 300 M978 14**		
Сарадник:	**Светлана Вигњевић, дипл.инж.арх.**	Назив цртежа: **ИЗГЛЕДИ**	Број прилога: **19**

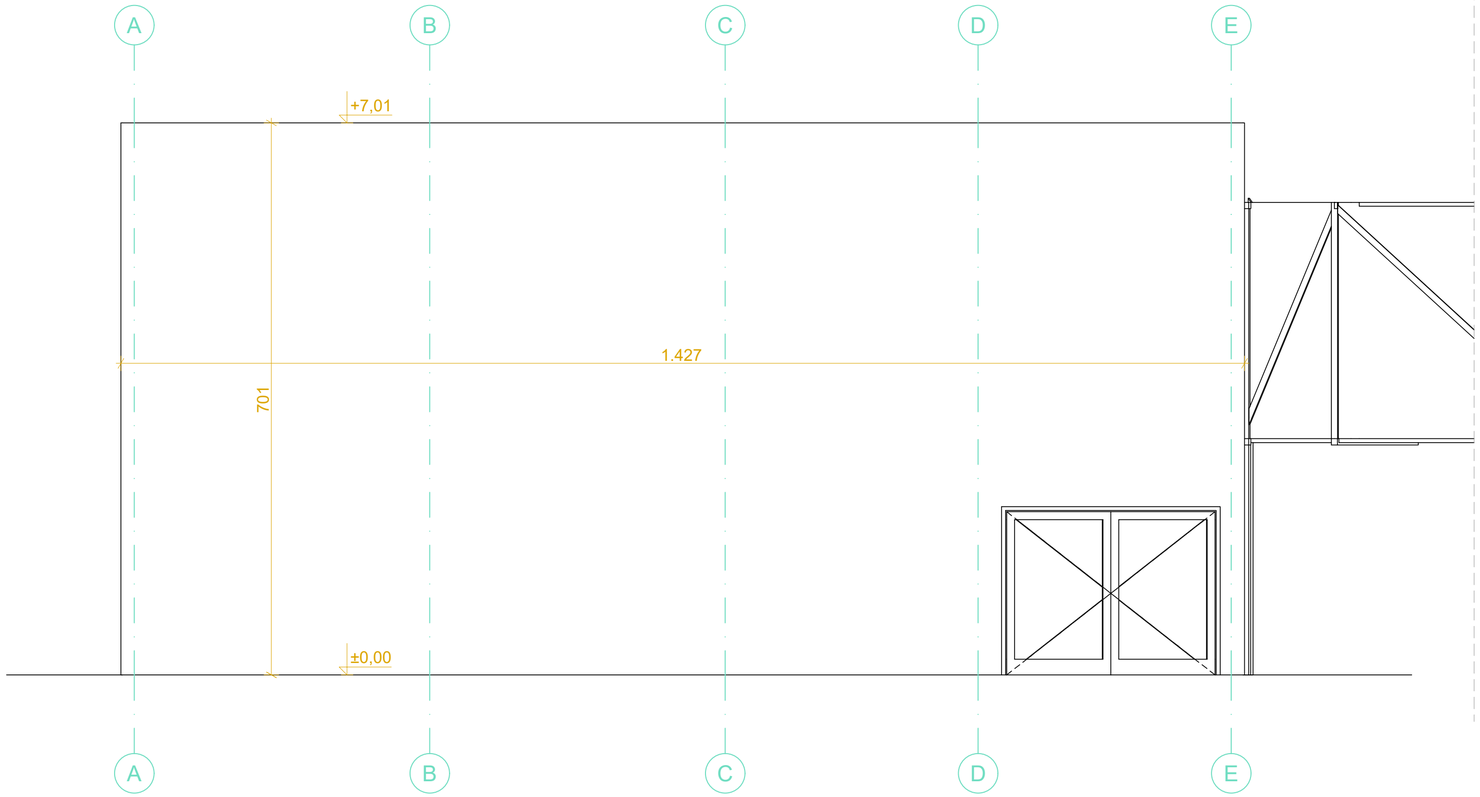

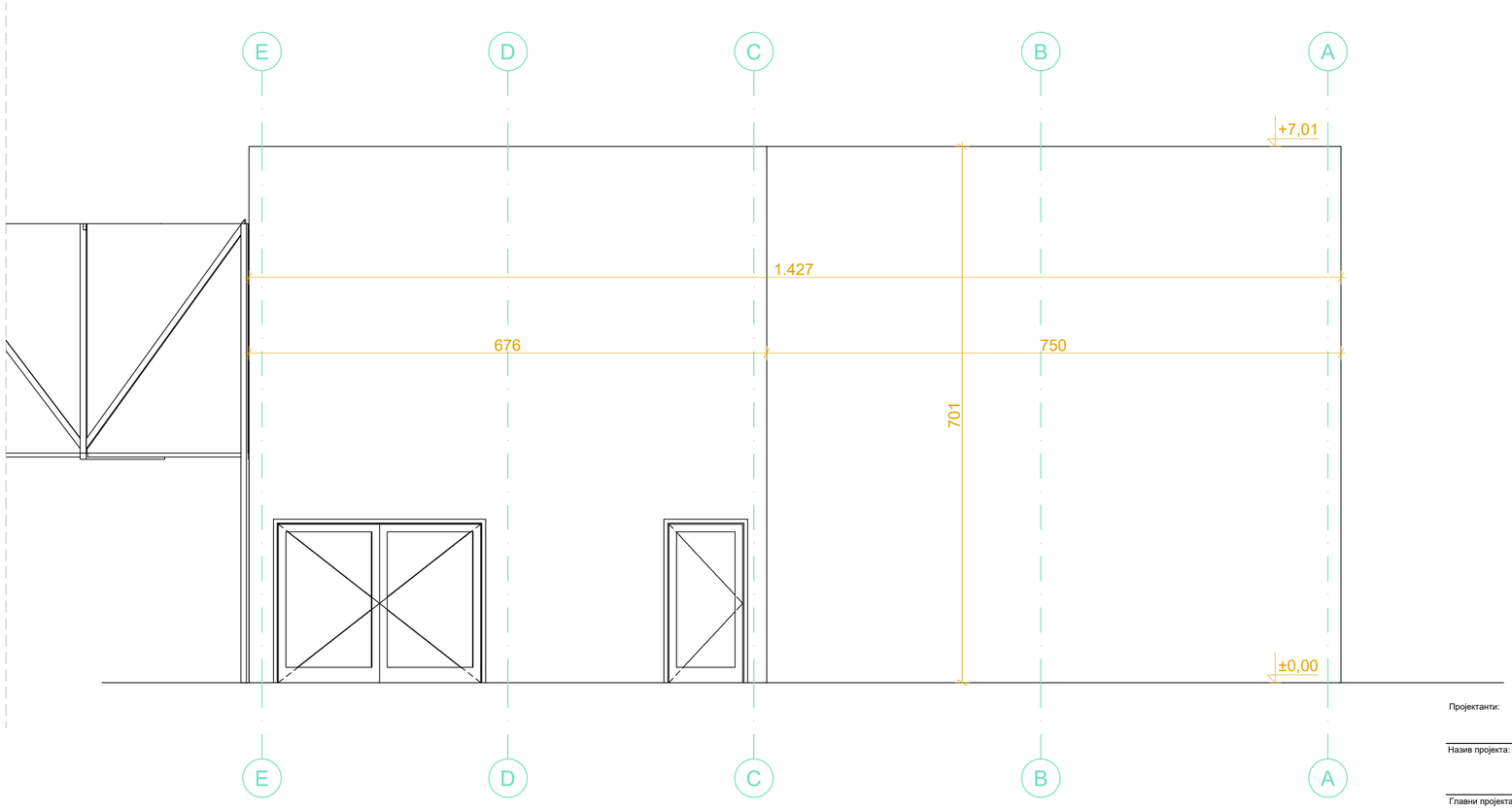

Пројектанти:

.hidrozavod did'
АД за студије, истраживања, пројектовање и инжењеринг са п.о.

Инвеститор: **ECOMITA TEHNOLOGIJE DOO**
Булевар ЈНА 123В
11222 Београд-Јајинци

Назив пројекта:

ИЗГРАДЊА КОМПЛЕКСА ЗА СКЛАДИШТЕЊЕ И ТРЕТМАН ОТПАДА

Ознака техн. док.: **ИДР**

Главни пројектант:	**Мирко Јевтић, маст.инж.техн. бр. лиценце: 371 R366 18**	Назив дела пројекта: **1 ПРОЈЕКАТ АРХИТЕКТУРЕ**	Датум: **Новембар 2022.**
Одговорни пројектант:	**Јована Фрањић, маст.инж.арх. бр. лиценце: 210 A029 20**	Назив објекта: **ТРЕТМАН ПЕПЕЛА**	Размера: **1:50**
Аутор концептуалног решења:	**Немања Миличић, маст.инж.арх. бр. лиценце: 300 M978 14**		
Сарадник:	**Светлана Вигњевић, дипл.инж.арх.**	Назив цртежа: **ИЗГЛЕДИ**	Број прилога: **20**

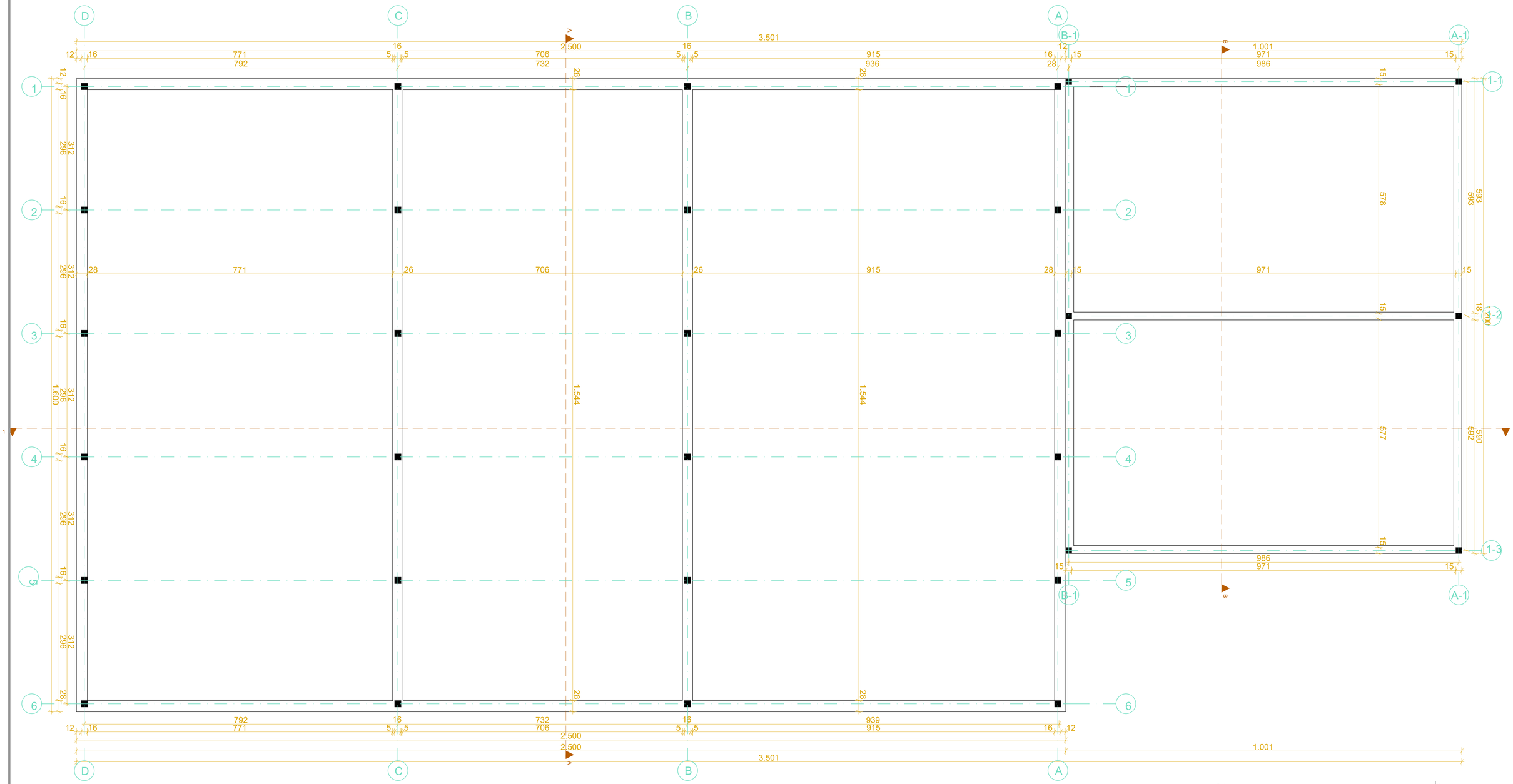

Пројектанти:

hidrozavod did
ОТД
АД за студије, истраживања, пројектовање и инжењеринг са п.о.

Инвеститор: **ECOMITA TEHNOLOGIJE DOO**
Булевар ЈНА 123В
11222 Београд-Јајинци

Назив пројекта:

ИЗГРАДЊА КОМПЛЕКСА ЗА СКЛАДИШТЕЊЕ И ТРЕТМАН ОТПАДА

Ознака техн. док.: **ИДР**

Главни пројектант: **Мирко Јевтић, маст.инж.техн. бр. лиценце: 371 R366 18**	Назив дела пројекта: **1 ПРОЈЕКАТ АРХИТЕКТУРЕ**	Датум: **Новембар 2022.**
Одговорни пројектант: **Јована Франић, маст.инж.арх. бр. лиценце: 210 A029 20**	Назив објекта: **РАДИОНИЦА СА МАГАЦИНОМ И ПЕРИОНИЦОМ**	Размера: **1:50**
Аутор концептуалног решења: **Немања Миличић, маст.инж.арх. бр. лиценце: 300 M978 14**		
Сарадник: **Светлана Вигњевић, дипл.инж.арх.**	Назив цртежа: **ОСНОВА ТЕМЕЉА**	Број прилога: **21**

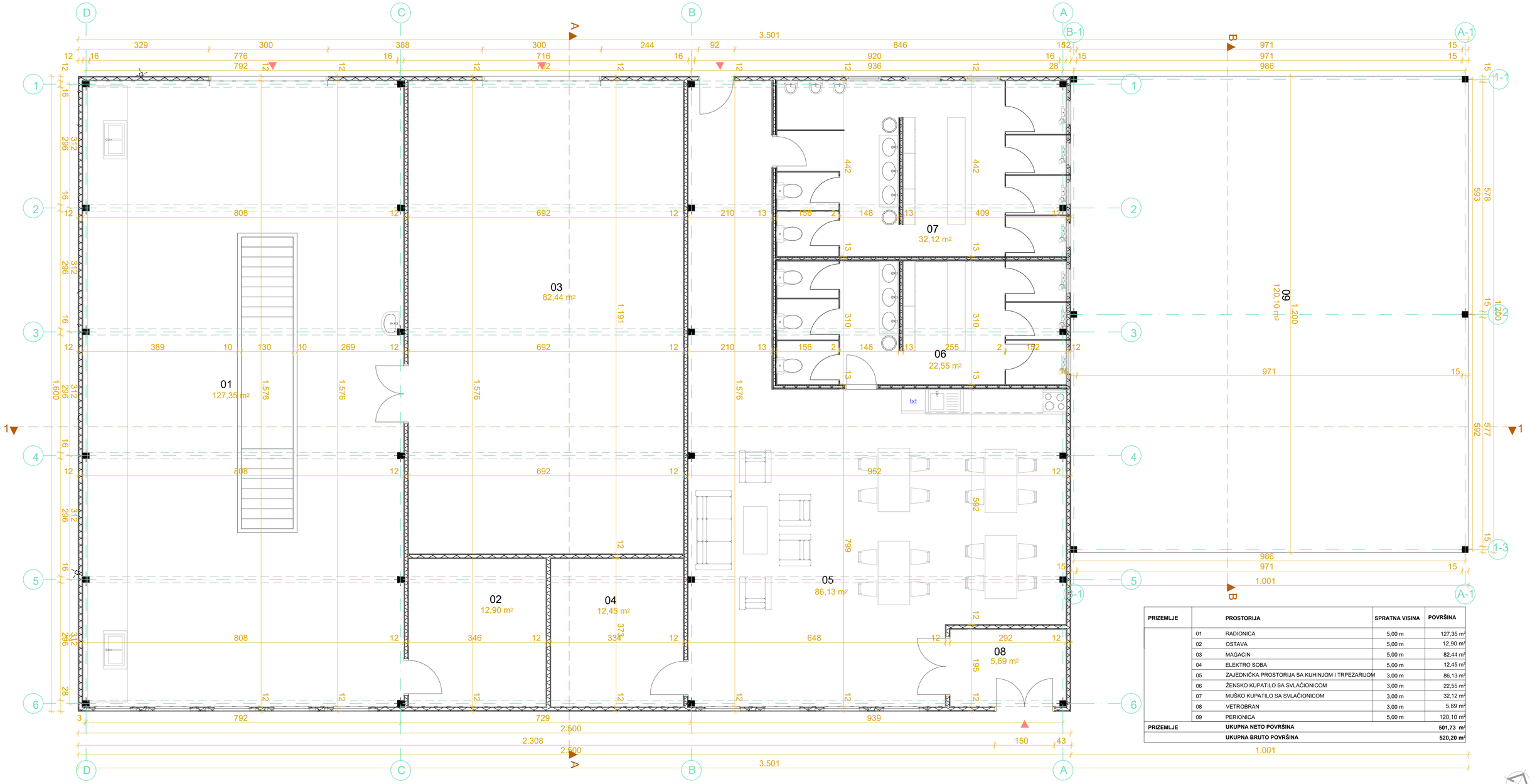

PRIZEMLJE		PROSTORIJA	SPRATNA VISINA	POVRŠINA
	01	RADIONICA	5,00 m	127,35 m²
	02	OSTAVA	5,00 m	12,90 m²
	03	MAGACIN	5,00 m	82,44 m²
	04	ELEKTRO SOBA	5,00 m	12,45 m²
	05	ZAJEDNIČKA PROSTORIJA SA KUHINJOM I TRPEZARIJOM	3,00 m	86,13 m²
	06	ŽENSKO KUPATILO SA SVLAČIONICOM	3,00 m	22,55 m²
	07	MUŠKO KUPATILO SA SVLAČIONICOM	3,00 m	32,12 m²
	08	VETROBRAN	3,00 m	5,69 m²
	09	PERIONICA	5,00 m	120,10 m²
PRIZEMLJE		**UKUPNA NETO POVRŠINA**		**501,73 m²**
		UKUPNA BRUTO POVRŠINA		**520,20 m²**

Пројектанти:
Hidrozavod did
АД за студије, истраживања, пројектовање и инжењеринг са п.о.

Инвеститор: **ECOMITA TEHNOLOGIJE DOO**
Булевар ЈНА 123В
11222 Београд-Јајинци

Назив пројекта:
ИЗГРАДЊА КОМПЛЕКСА ЗА СКЛАДИШТЕЊЕ И ТРЕТМАН ОТПАДА

Ознака техн. док.: **ИДР**

Главни пројектант: **Мирко Јевтић, маст.инж.техн. бр. лиценце: 371 R366 18**	Назив дела пројекта: **1 ПРОЈЕКАТ АРХИТЕКТУРЕ**	Датум: **Новембар 2022.**
Одговорни пројектант: **Јована Франић, маст.инж.арх. бр. лиценце: 210 A029 20**	Назив објекта: **РАДИОНИЦА СА МАГАЦИНОМ И ПЕРИОНИЦОМ**	Размера: **1:50**
Аутор концептуалног решења: **Немања Миличић, маст.инж.арх. бр. лиценце: 300 M978 14**	Назив цртежа: **ОСНОВА ПРИЗЕМЉА**	Број прилога: **22**
Сарадник: **Светлана Вигњевић, дипл.инж.арх.**		

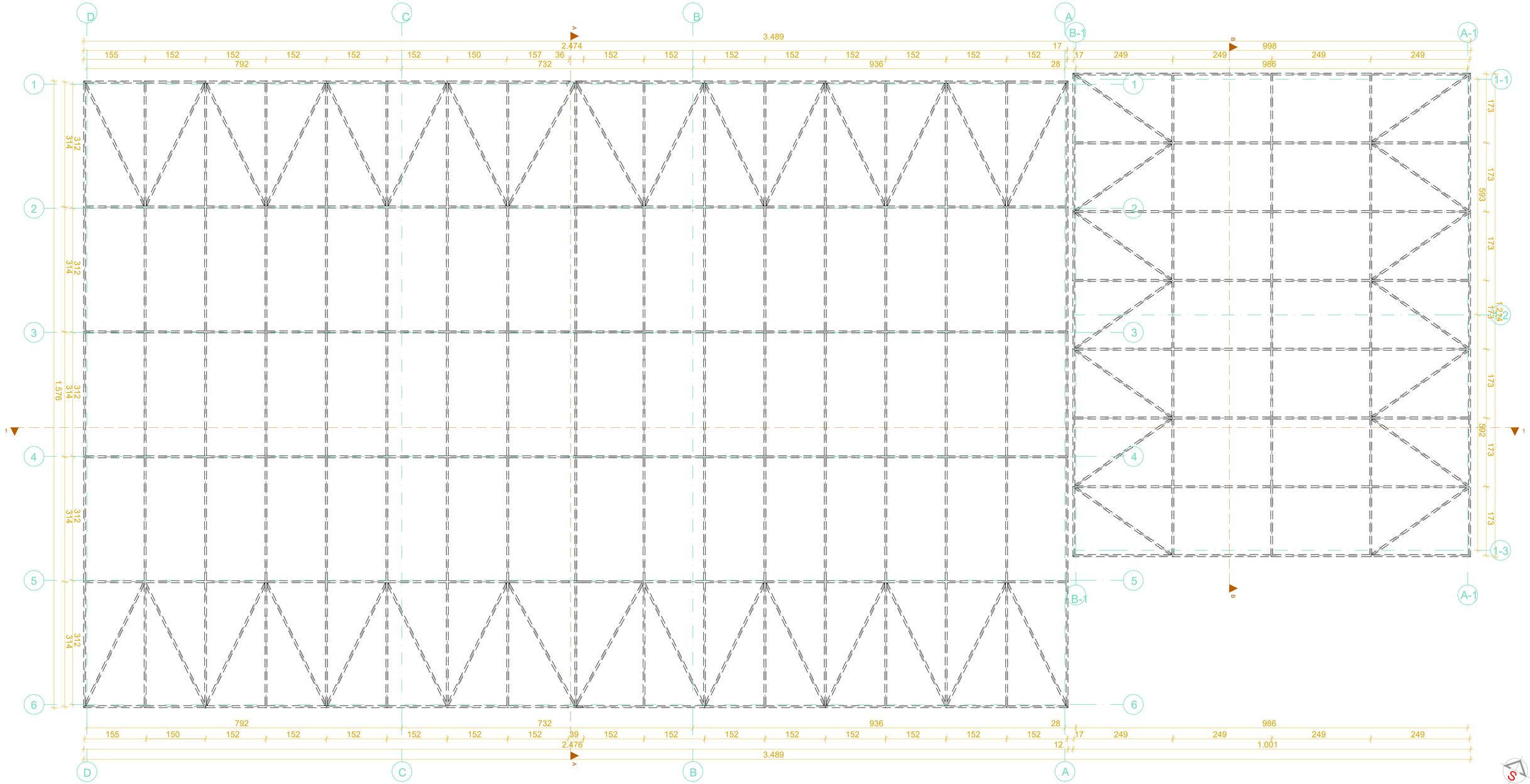

Пројектанти:

Hidrozavod did
АД за студије, истраживања, пројектовање и инжењеринг са п.о.

Инвеститор: **ECOMITA TEHNOLOGIJE DOO**
Булевар ЈНА 123В
11222 Београд-Јајинци

Назив пројекта:

ИЗГРАДЊА КОМПЛЕКСА ЗА СКЛАДИШТЕЊЕ И ТРЕТМАН ОТПАДА

Ознака техн. док.: **ИДР**

Главни пројектант:	**Мирко Јевтић, маст.инж.техн, бр. лиценце: 371 R366 18**	Назив дела пројекта: **1 ПРОЈЕКАТ АРХИТЕКТУРЕ**	Датум: **Новембар 2022.**
Одговорни пројектант:	**Јована Франић, маст.инж.арх. бр. лиценце: 210 A029 20**	Назив објекта: **РАДИОНИЦА СА МАГАЦИНОМ И ПЕРИОНИЦОМ**	Размера: **1:50**
Аутор концептуалног решења:	**Немања Миличић, маст.инж.арх. бр. лиценце: 300 M978 14**	Назив цртежа: **ОСНОВА КРОВНЕ КОНСТРУКЦИЈЕ**	Број прилога: **23**
Сарадник:	**Светлана Вигњевић, дипл.инж.арх.**		

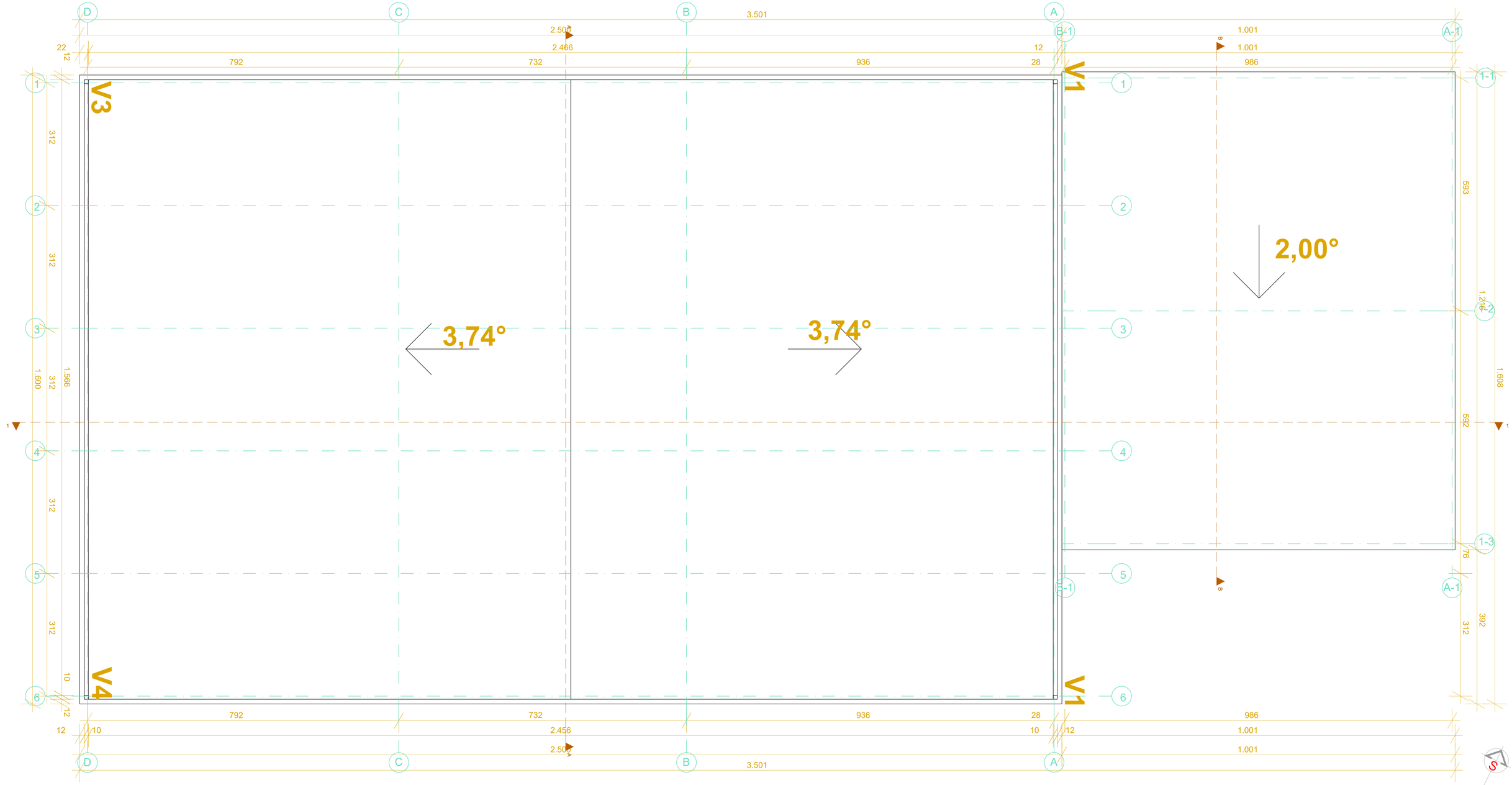

Пројектанти:

Hidrozavod did
АД за студије, истраживања, пројектовање и инжењеринг са п.о.

Инвеститор: **ECOMITA TEHNOLOGIJE DOO**
Булевар ЈНА 123В
11222 Београд-Јајинци

Назив пројекта:

ИЗГРАДЊА КОМПЛЕКСА ЗА СКЛАДИШТЕЊЕ И ТРЕТМАН ОТПАДА

Ознака техн. док.: **ИДР**

Главни пројектант: **Мирко Јевтић, маст.инж.техн. бр. лиценце: 371 R366 18**	Назив дела пројекта: **1 ПРОЈЕКАТ АРХИТЕКТУРЕ**	Датум: **Новембар 2022.**
Одговорни пројектант: **Јована Фрањић, маст.инж.арх. бр. лиценце: 210 A029 20**	Назив објекта: **РАДИОНИЦА СА МАГАЦИНОМ И ПЕРИОНИЦОМ**	Размера: **1:50**
Аутор концептуалног решења: **Немања Миличић, маст.инж.арх. бр. лиценце: 300 M976 14**		
Сарадник: **Светлана Вигњевић, дипл.инж.арх.**	Назив цртежа: **ОСНОВА КРОВА**	Број прилога: **24**

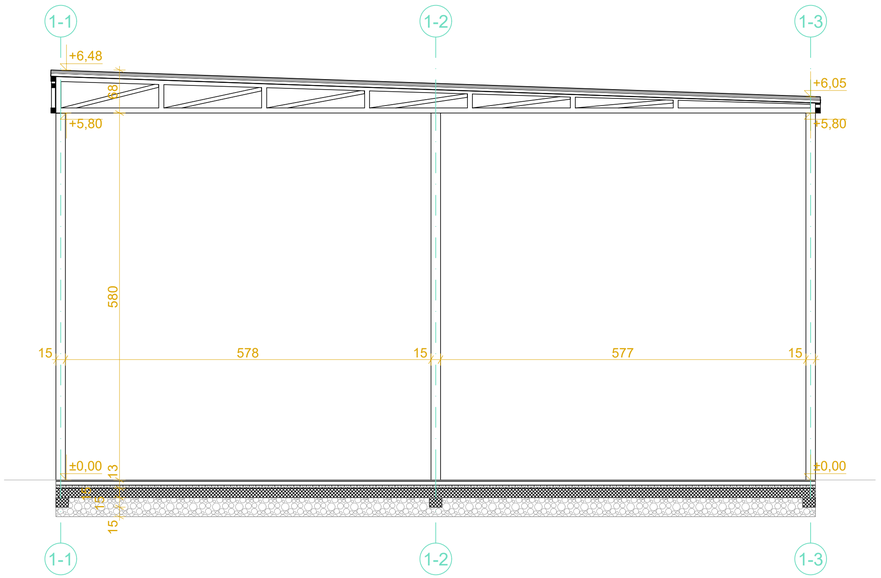

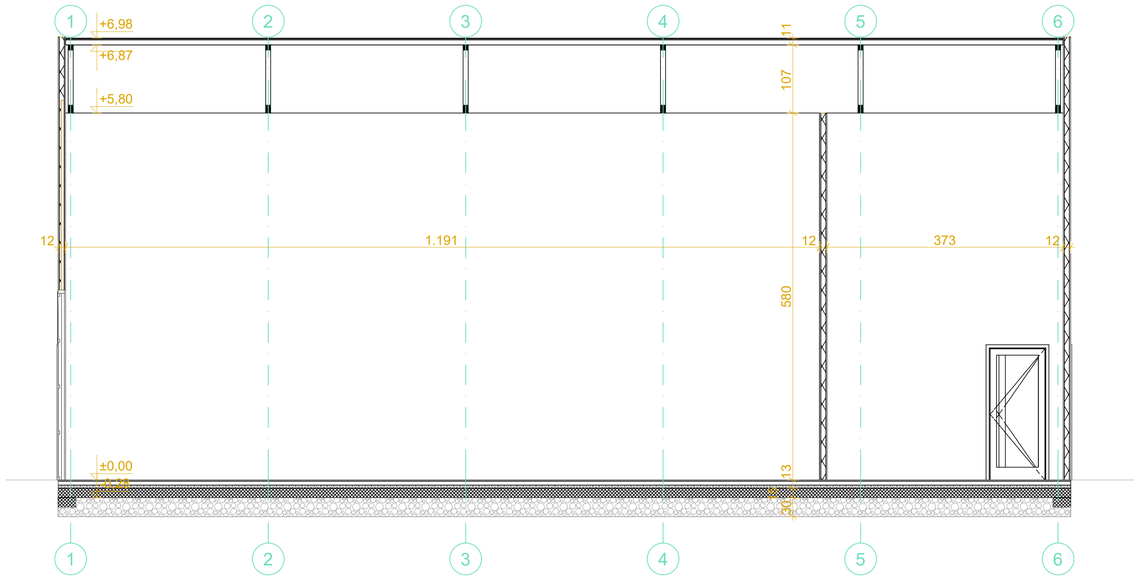

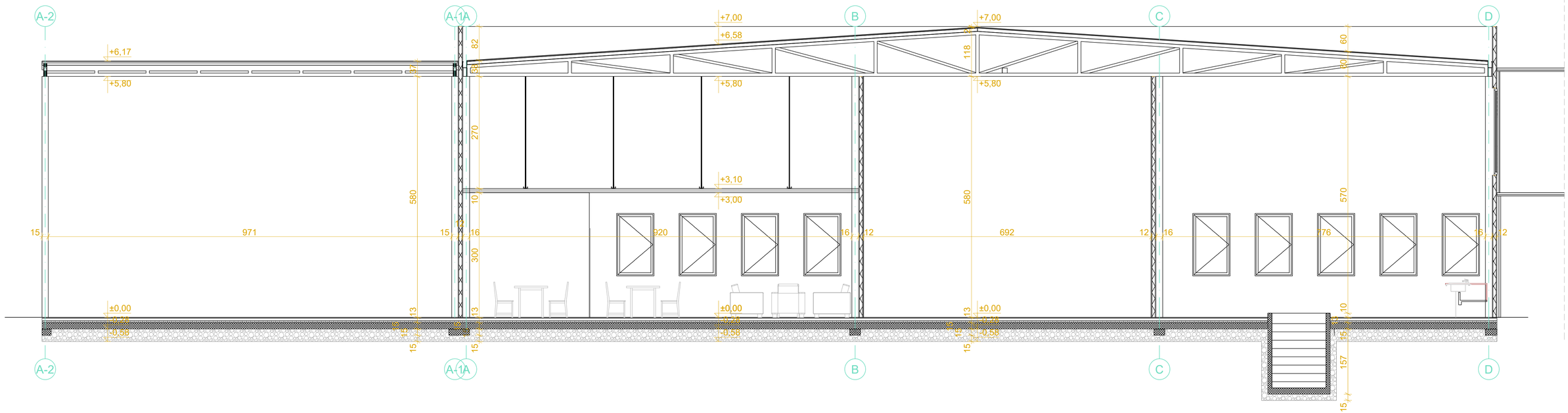

Пројектанти:	hidrozavod did АД за студије, истраживања, пројектовање и инжењеринг са п.о.	Инвеститор:	ECOMITA TEHNOLOGIJE DOO Булевар ЈНА 123В 11222 Београд-Јајинци
Назив пројекта:	ИЗГРАДЊА КОМПЛЕКСА ЗА СКЛАДИШТЕЊЕ И ТРЕТМАН ОТПАДА		Ознака техн. док.: ИДР
Главни пројектант:	Мирко Јевтић, маст.инж.техн. бр. лиценце: 371 R366 18	Назив дела пројекта: 1 ПРОЈЕКАТ АРХИТЕКТУРЕ	Датум: Новембар 2022.
Одговорни пројектант:	Јована Франић, маст.инж.арх. бр. лиценце: 210 A029 20	Назив објекта: РАДИОНИЦА СА МАГАЦИНОМ И ПЕРИОНИЦОМ	Размера: 1:50
Аутор концептуалног решења:	Немања Миличић, маст.инж.арх. бр. лиценце: 300 M978 14	Назив цртежа: ПРЕСЕК 1-1, ПРЕСЕК А-А И ПРЕСЕК Б-Б	Број прилога: 25
Сарадник:	Светлана Вигњевић, дипл.инж.арх.		

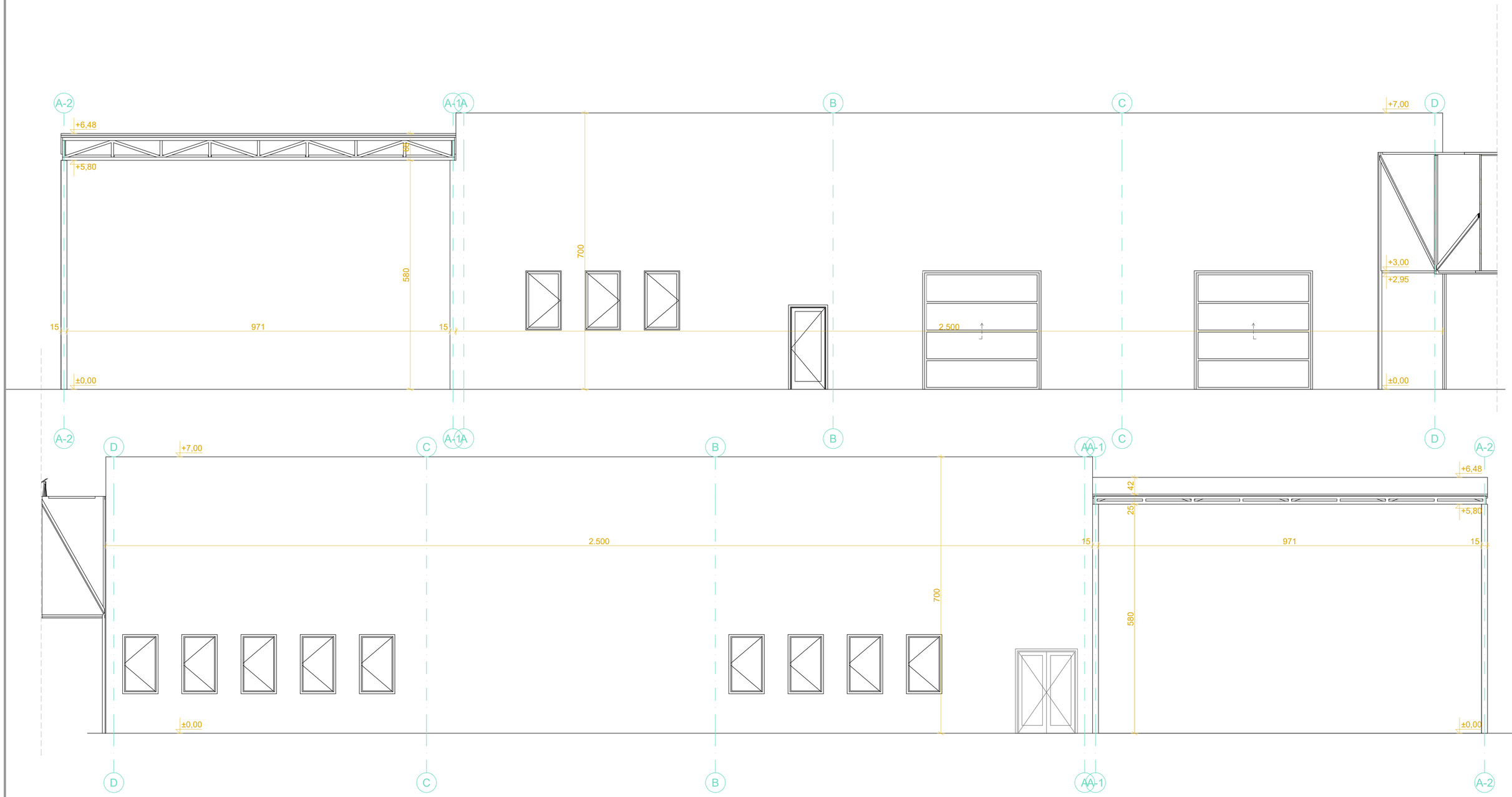

Пројектанти:

hidrozavod dtd
АД за студије, истраживања, пројектовање и инжењеринг са п.о.

Инвеститор: **ECOMITA TEHNOLOGIJE DOO**
Булевар ЈНА 123В
11222 Београд-Јајинци

Назив пројекта:

ИЗГРАДЊА КОМПЛЕКСА ЗА СКЛАДИШТЕЊЕ И ТРЕТМАН ОТПАДА

Ознака техн. док.: **ИДР**

Главни пројектант:	**Мирко Јевтић, маст.инж.техн. бр. лиценце: 371 R366 18**	Назив дела пројекта: **1 ПРОЈЕКАТ АРХИТЕКТУРЕ**	Датум: **Новембар 2022.**
Одговорни пројектант:	**Јована Франић, маст.инж.арх. бр. лиценце: 210 A029 20**	Назив објекта: **РАДИОНИЦА СА МАГАЦИНОМ И ПЕРИОНИЦОМ**	Размера: **1:50**
Аутор концептуалног решења:	**Немања Миличић, маст.инж.арх. бр. лиценце: 300 M978 14**	Назив цртежа: **ИЗГЛЕДИ**	Број прилога: **26**
Сарадник:	**Светлана Вигњевић, дипл.инж.арх.**		

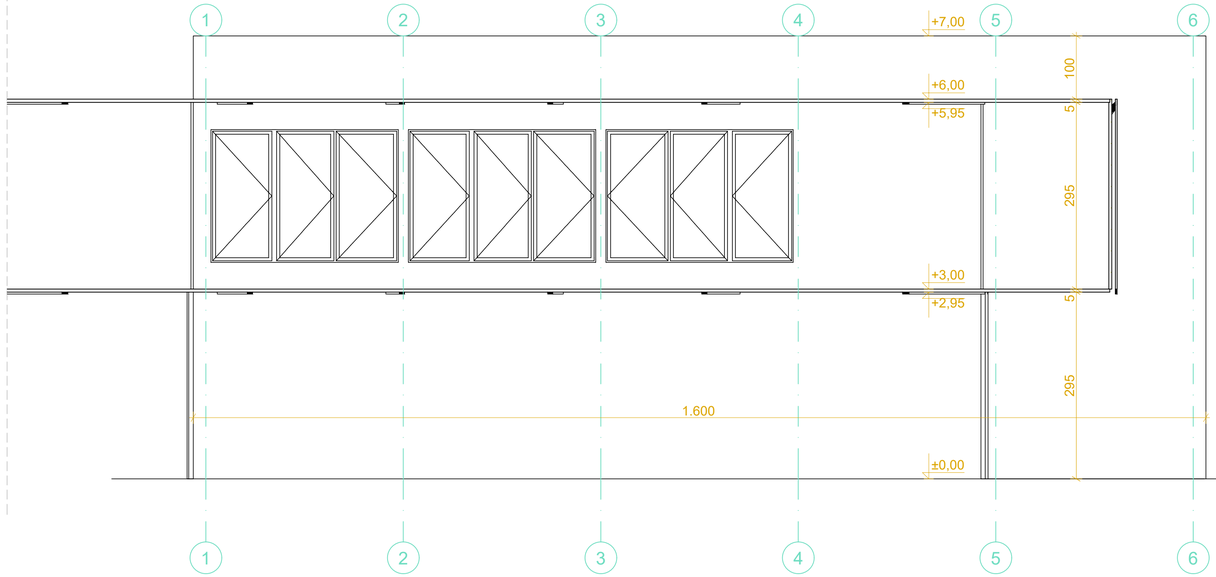

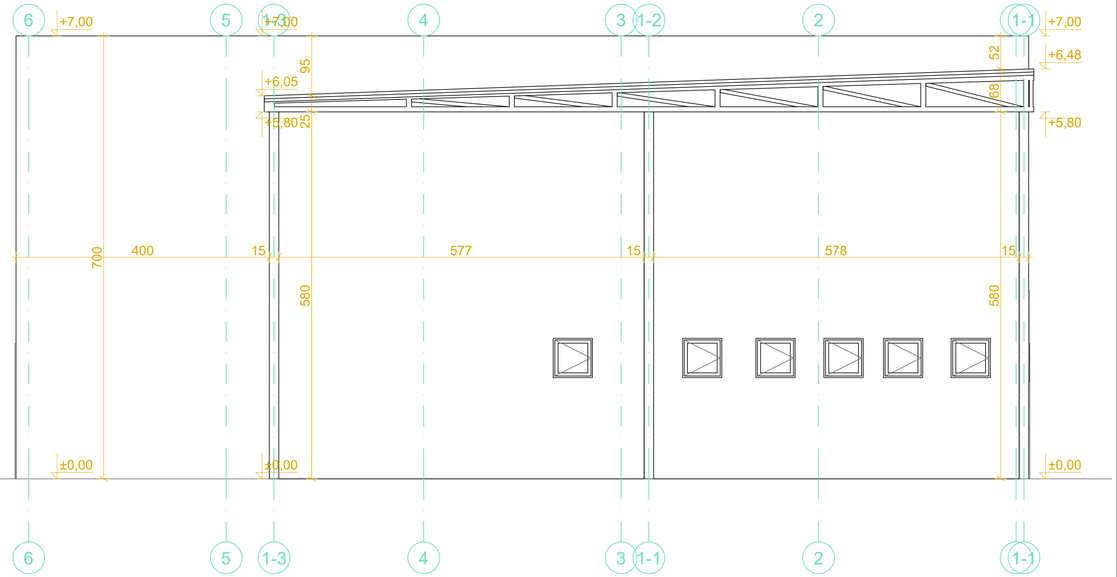

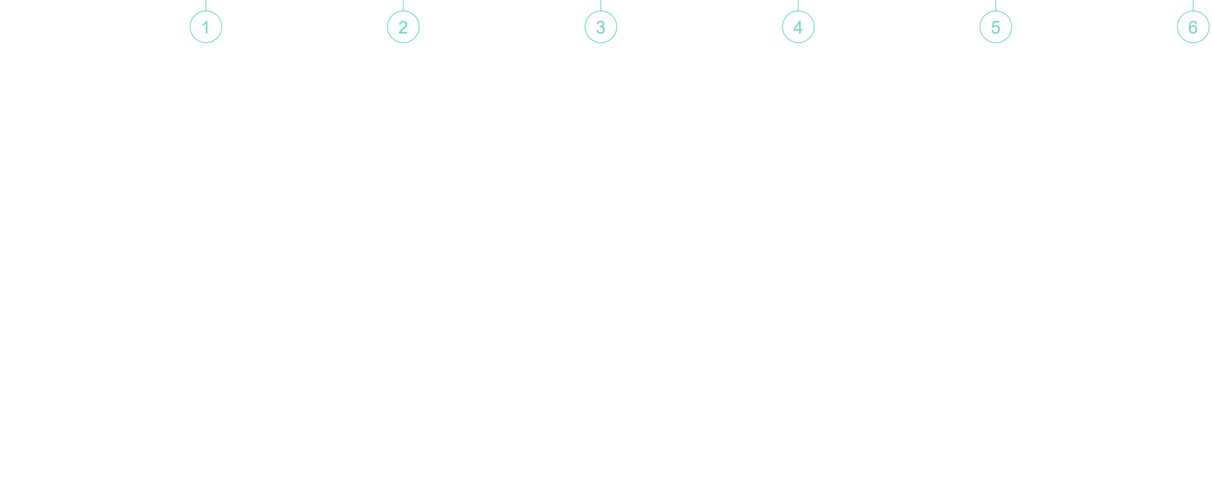

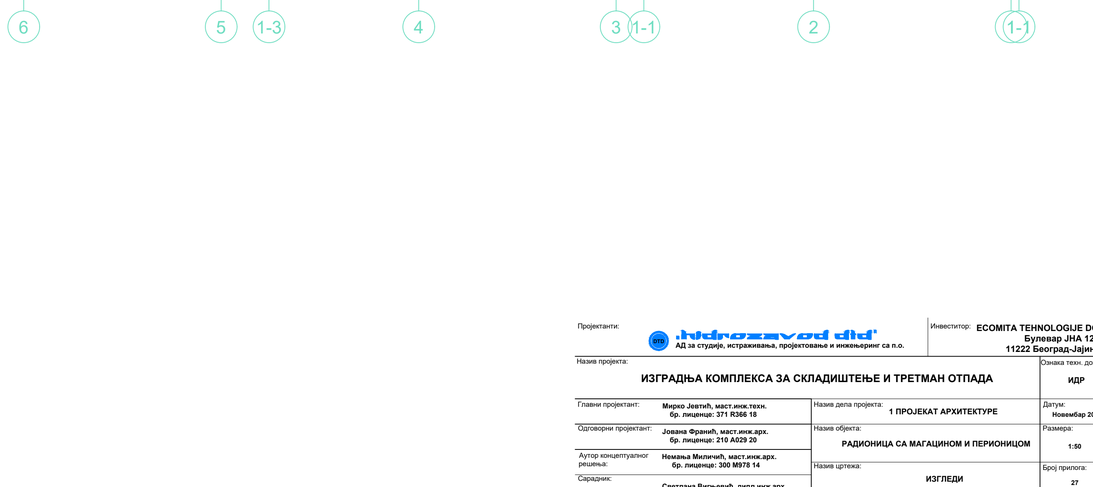

Пројектанти:

Hidrozavod did
ДД за студије, истраживања, пројектовање и инжењеринг са п.о.

Инвеститор: **ECOMITA TEHNOLOGIJE DOO**
Булевар ЈНА 123В
11222 Београд-Јајинци

Назив пројекта:

ИЗГРАДЊА КОМПЛЕКСА ЗА СКЛАДИШТЕЊЕ И ТРЕТМАН ОТПАДА

Ознака техн. док.: **ИДР**

Главни пројектант: **Мирко Јевтић, маст.инж.техн. бр. лиценце: 371 R366 18**	Назив дела пројекта: **1 ПРОЈЕКАТ АРХИТЕКТУРЕ**	Датум: **Новембар 2022.**
Одговорни пројектант: **Јована Франић, маст.инж.арх. бр. лиценце: 210 A429 20**	Назив објекта: **РАДИОНИЦА СА МАГАЦИНОМ И ПЕРИОНИЦОМ**	Размера: **1:50**
Аутор концептуалног решења: **Немања Милићић, маст.инж.арх. бр. лиценце: 300 M978 14**	Назив цртежа: **ИЗГЛЕДИ**	Број прилога: **27**
Сарадник: **Светлана Вигњевић, дипл.инж.арх.**		



Предметна:	Jidronavod dd AD ZA FIZIKE INTERNATIONAL TECHNOLOGIES D.O.O.	Инвеститор:	ECOMITA TEHNOLOGIJE DOO Bulevar JNA 1236 11223 Beograd-Zemun
Назив пројекта:	ИЗГРАДЊА КОМПЛЕКСА ЗА СКЛАДИШТЕЊЕ И ТРЕТМАН ОТПАДА	Врсна пројекта:	ИДР
Главни пројектант:	Ивана Сарић, дипл.инж.арх. Бр. лицензе: 311 0000 16	Назив дела пројекта:	1 ПРОЈЕКАТ АРХИТЕКТУРЕ
Одговорни пројектант:	Ивана Сарић, дипл.инж.арх. Бр. лицензе: 311 0000 16	Назив дела:	СКЛАДИШТЕ
Пројекта инсталлисаних:	Ивана Ивановић, дипл.инж.арх. Бр. лицензе: 311 0000 16	Назив дела:	ОСНОВА ТЕМЕЉА
Сарадник:	Светлана Вилимић, дипл.инж.арх.	Бр. пројекта:	20

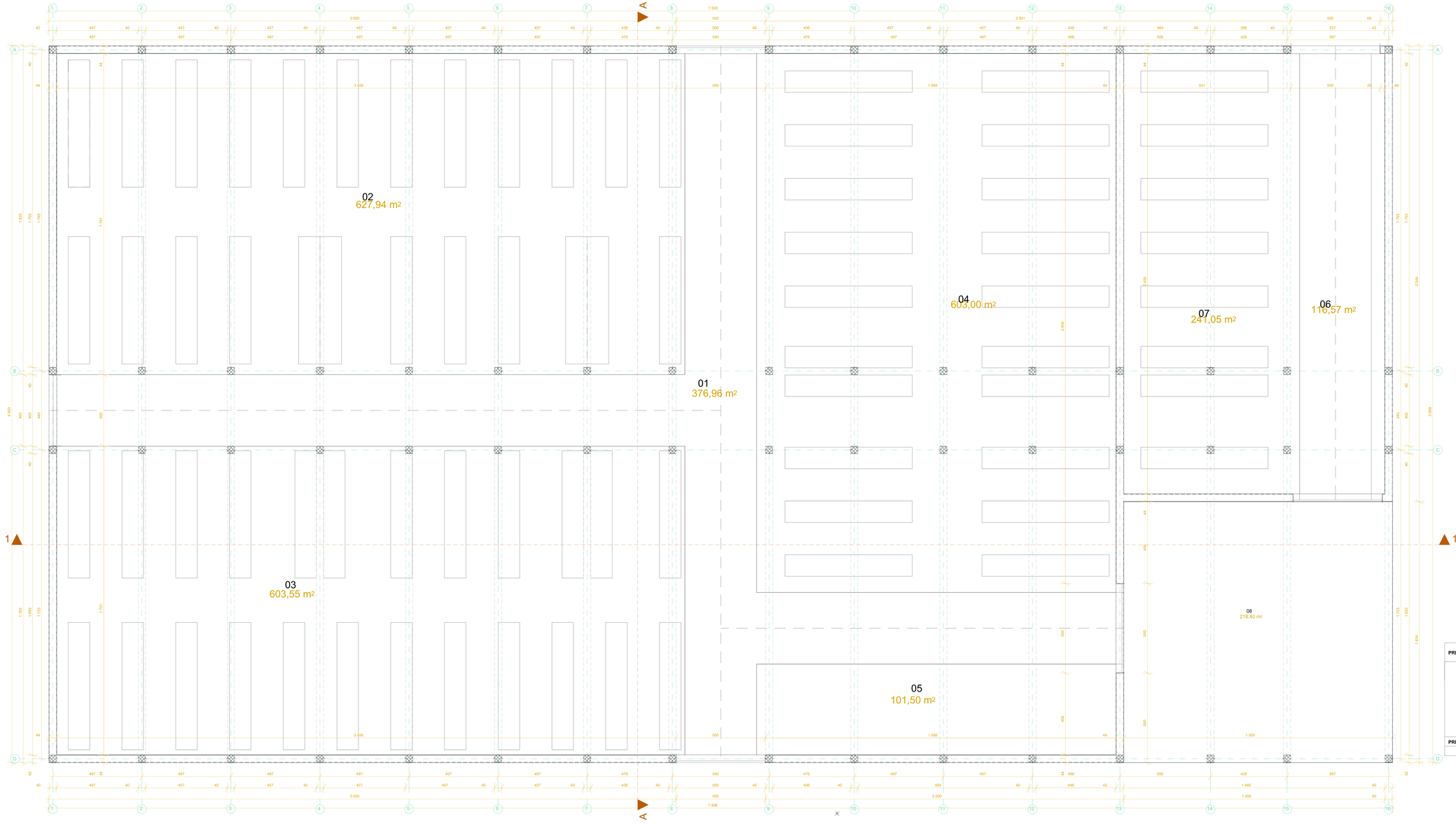

PRIZEMLJE		PROSTORIJA	SPRATNA VISINA	POVRŠINA
	01	SAOBRAĆAJNICA	10,00 m	382,28 m²
	02	PROSTOR ZA ODLAGANJE 1	10,00 m	627,94 m²
	03	PROSTOR ZA ODLAGANJE 2	10,00 m	603,55 m²
	04	PROSTOR ZA ODLAGANJE 3	10,00 m	603,81 m²
	05	PROSTOR ZA ODLAGANJE 4	10,00 m	102,25 m²
	06	SAOBRAĆAJNICA SKLADIŠTA ZA NEODREĐEN OTPAD	10,00 m	120,55 m²
	07	PROSTOR ZA ODLAGANJE NEODREĐENOG OTPADA	10,00 m	241,05 m²
	08	NADSTREŠNICA	10,00 m	218,40 m²
PRIZEMLJE		**UKUPNA NETO POVRŠINA**		**2899,83 m²**
		UKUPNA BRUTO POVRŠINA		**3000,00 m²**

Projektant(i): jednaosmdvadva — Inženjering: EKOMETA TEHNOLOGIJA DOO, Bulevar JNA 12/26, 11322 Smederevo-Drenovac

Naziv projekta: IZGRADNJA KOMPLEKSA ZA SKLADIŠTENJE III TRETMAN OTPADA

Glavni projektant: Marko Jakšić, dipl.inž.arh. br. imenika: 01 1550 10 — Faza dok.: IDEJNI PROJEKAT ARHITEKTURE — Broj dok.: Projekat br.

Odgovorni projektant: Marko Jakšić, dipl.inž.arh. br. imenika: 01 1550 10 — Naziv objekta: SKLADIŠTE — Razmera: 1:50

Saradnici (projektanti): Nikolina Milovanović, dipl.inž.arh. br. imenika: 02 9417 14 — Naziv dela: OSNOVA PRIZEMLJA — Broj dok.: 20

Odgovorni: Svetozara Petrović, dipl.inž.arh.

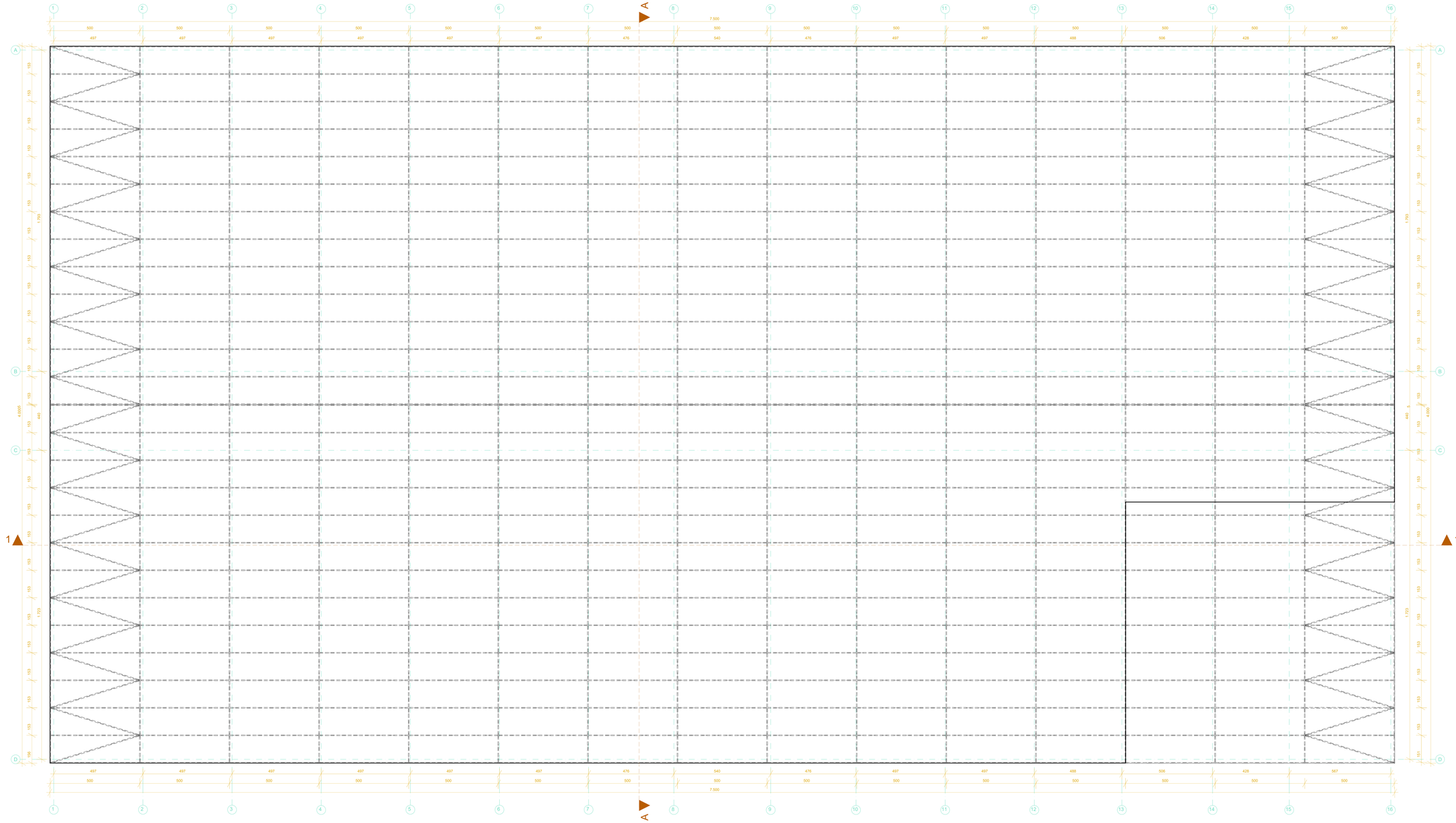
1 2 3 4 5 6 7 A 8 9 10 11 12 13 14 15 16
7.500
500 500 500 500 500 500 500 500 500 500 500 500 500 500 500 500
497 497 497 497 497 497 476 540 476 497 497 488 506 428 567
A B C D
4.600
153 153 153

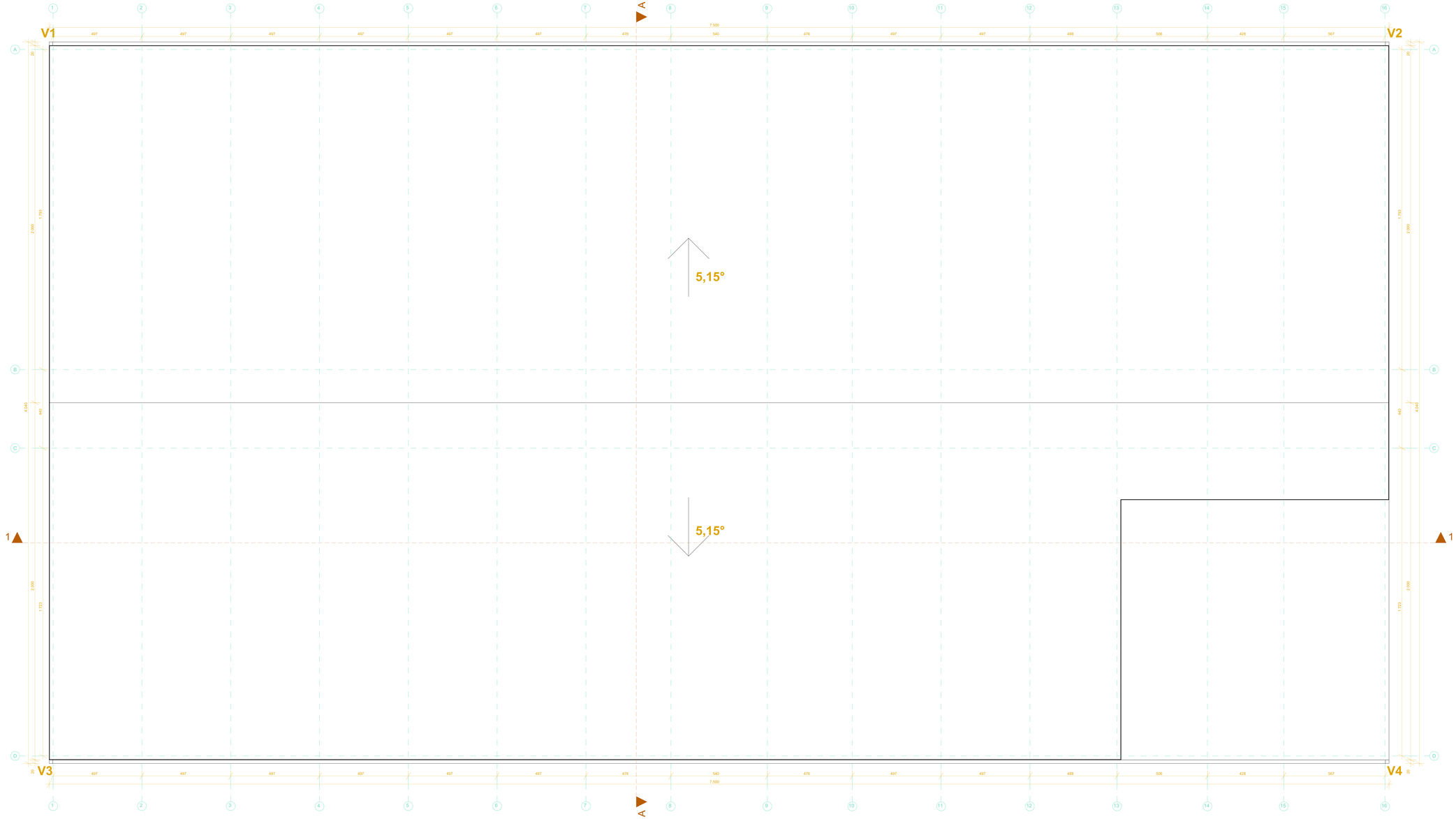

Предузетник:	ECOMETA TECHNOLOGIES DOO Beograd, PIB 112	Инвеститор:	ECOMETA TEHNOLOGIJE DOO Beograd, PIB 112
Назив пројекта:	ИЗГРАДЊА КОМПЛЕКСА ЗА СКЛАДИШТЕЊЕ И ТРЕТМАН ОТПАДА	Врста техничке документације:	ИДР
Главни пројектант:	Мирко Јовић, дипл.грађ.инж. бр. лиценце: 311 9500 03	Назив дела пројекта:	1 ПРОЈЕКАТ АРХИТЕКТУРЕ
Одговорни пројектант:	Марко Вујовић, дипл.грађ.инж. бр. лиценце: 381 9500 03	Назив објекта:	СКЛАДИШТЕ
Одговорни извршилац:	Немања Мијатовић, дипл.грађ.инж. бр. лиценце: 330 9570 13	Назив цртежа:	ОСНОВА КРОВИНА
Сарадници:	Светлана Вујошевић, дипл.инж.грађ.		

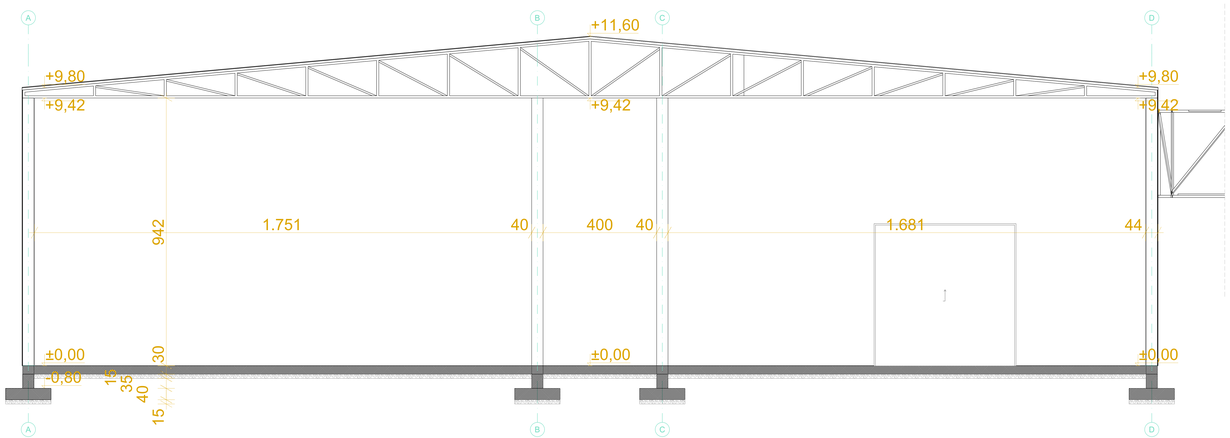

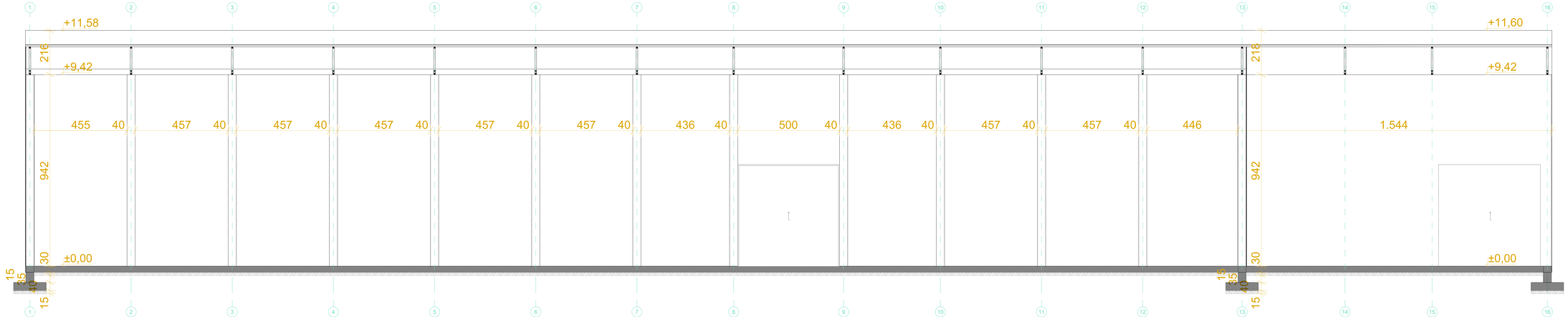

Проектанти:
Arhitektonski atelje
Ing. arh. Dragana Jovanovska Ristovska, dipl. inž. arh.

Инвеститор: ECOMITA TEHNOLOGIJE DOO
Булевар ЈНА 123Б
11322 Винча, Србија

Назив пројекта:
ИЗГРАДЊА КОМПЛЕКСА ЗА СКЛАДИШТЕЊЕ И ТРЕТМАН ОТПАДА

Број:
АДР

Главни пројектант: Марко Јовић, мол инж арх. Бр. лиценце: 311 8306 15

Одговорни пројектант: Јована Ђурић, мол инж арх. Бр. лиценце: 300 M616 15

Сарадник: Сарадник: Сарадник:

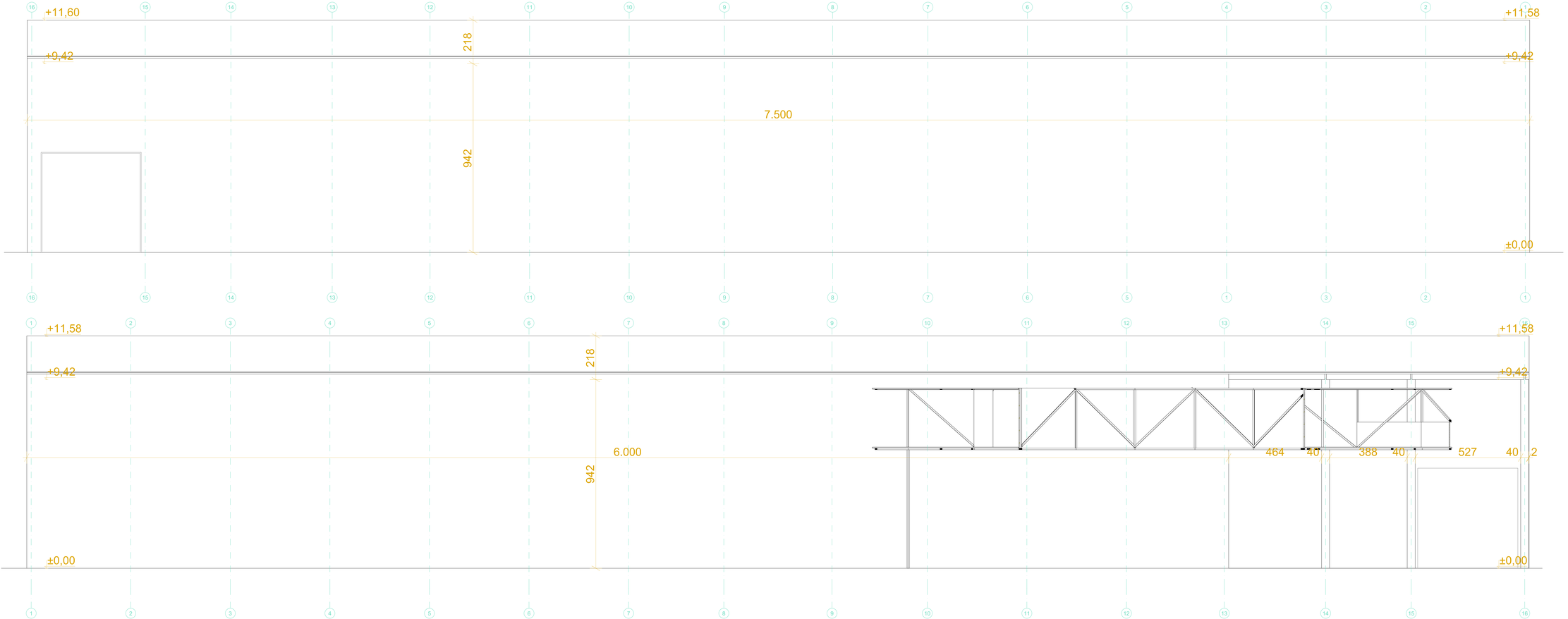

Предприятие:	Ecowita Technologie Doo Бутмир ДИА 1238 11222 Бачинска Оцинци	Инвеститор:	ECOWITA TEHNOLOGIJE DOO Бутмир ДИА 1238 11222 Бачинска Оцинци
Назив пројекта:	ИЗГРАДЊА КОМПЛЕКСА ЗА СКЛАДИШТЕЊЕ И ТРЕТМАН ОТПАДА	Ознака:	ИДР
Главни пројектант:	Ивана Дашић, мастер инж. пејс. Бр. лицензе: 371 4300 13	Назив дела пројекта:	1 ПРОЈЕКАТ АРХИТЕКТУРЕ
Одговорни пројектант:	Ивана Ивановић, мастер инж. арх. Бр. лицензе: 310 4600 03	Назив дела:	СКЛАДИШТЕ
Вршилац стручне контроле:	Ивана Ивановић, мастер инж. арх. Бр. лицензе: 300 4600 14	Назив цртежа:	ИСТОЧНИ
Сарадник:	Светлана Бачковић, дипл.инж.арх.	Ознака цртежа:	00

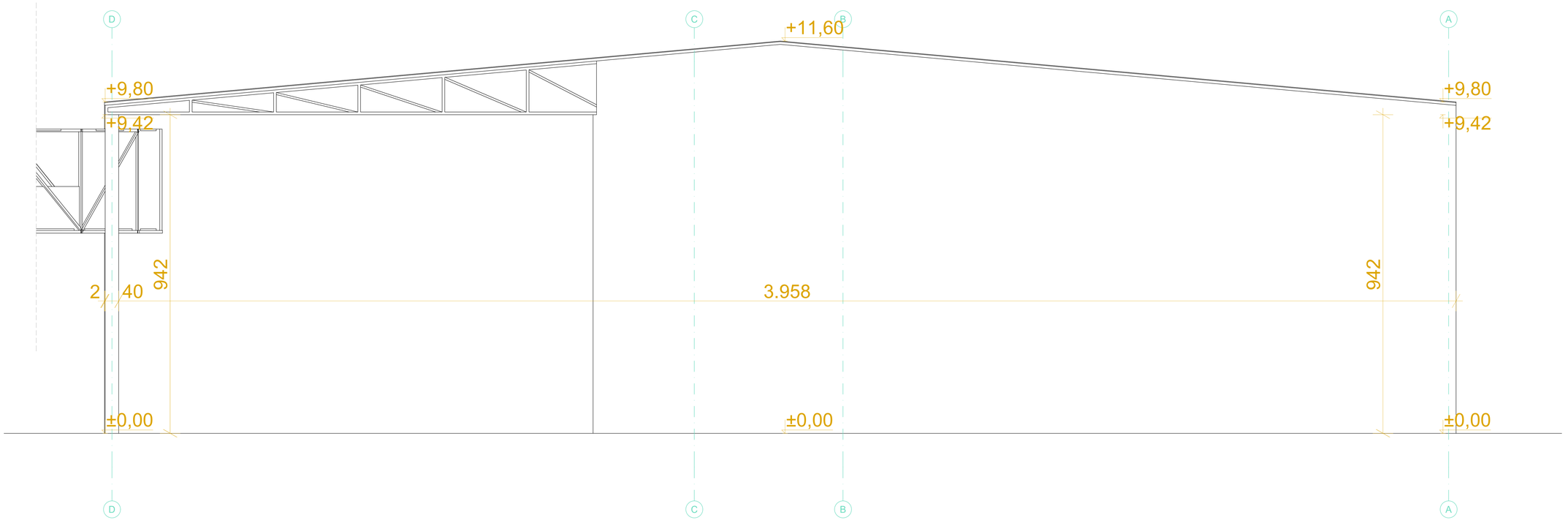

Пројектанти:	„hidrozavod did" АД за студије, истраживања, пројектовања и инжењеринг са п.о.	Инвеститор:	ECOMITA TEHNOLOGIJE DOO Булевар ЈНА 123В 11222 Београд-Јајинци
Назив пројекта:	ИЗГРАДЊА КОМПЛЕКСА ЗА СКЛАДИШТЕЊЕ И ТРЕТМАН ОТПАДА	Ознака техн. док.:	ИДР
Главни пројектант:	Мирко Јевтић, маст.инж.техн. бр. лиценце: 371 R366 18	Назив дела пројекта:	1 ПРОЈЕКАТ АРХИТЕКТУРЕ
Одговорни пројектант:	Јованка Франић, маст.инж.арх. бр. лиценце: 210 A520 20	Датум:	Новембар 2022.
Аутор концептуалног решења:	Немања Милигић, маст.инж.арх. бр. лиценце: 300 M978 14	Назив објекта:	СКЛАДИШТЕ
Сарадник:	Светлана Витњевић, дипл.инж.арх.	Размера:	1:50
		Назив цртежа:	ИЗГЛЕДИ
		Број прилога:	34

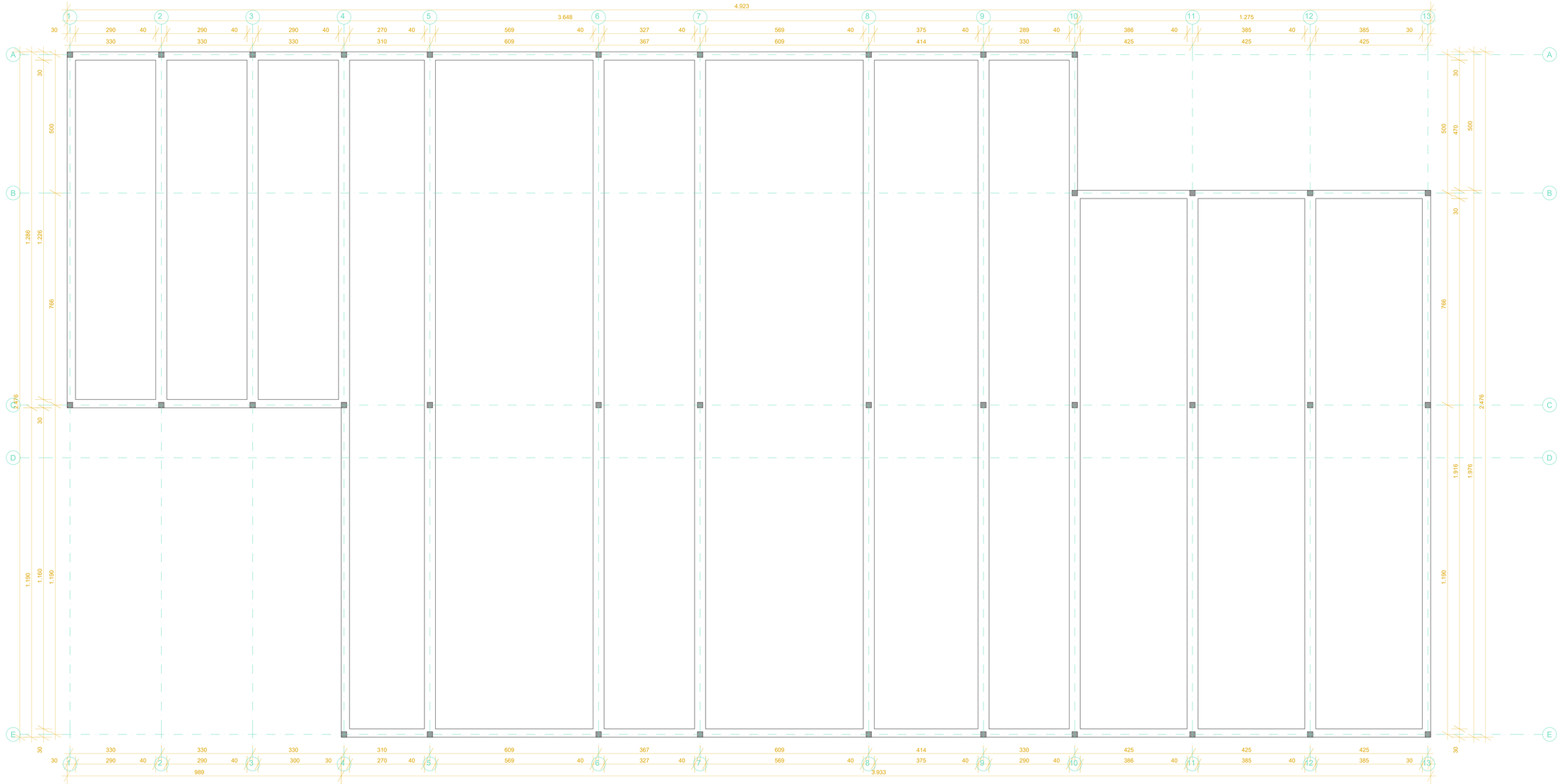

Пројектанти:

.hidrozavod dld'
АД за студије, истраживања, пројектовања и инжењеринг са п.о.

Инвеститор: ECOMITA TEHNOLOGIJE DOO
Булевар ЈНА 123В
11222 Београд-Јајинци

Назив пројекта:

ИЗГРАДЊА КОМПЛЕКСА ЗА СКЛАДИШТЕЊЕ И ТРЕТМАН ОТПАДА

Основа тех. док.: **ИДР**

Главни пројектант:	Марко Јовтић, мастер инж.техн. Бр. лицензе: 371 R366 16	Назив дела пројекта: 1 ПРОЈЕКАТ АРХИТЕКТУРЕ	Датум: Новембар 2022.
Одговорни пројектант:	Јована Франић, мастер инж.арх. Бр. лицензе: 210 A029 20	Назив објекта: ПОСТРОЈЕЊЕ ЗА ТРЕТМАН ОТПАДА	Размера: 1:50
Аутор концептуалног решења:	Новака Мисичић, мастер инж.арх. Бр. лицензе: 200 M979 14	Назив цртежа: ОСНОВА ТЕМЕЉА	Број пројекта: 35
Сарадник:	Светлана Вигњевић, дипл.инж.арх.		

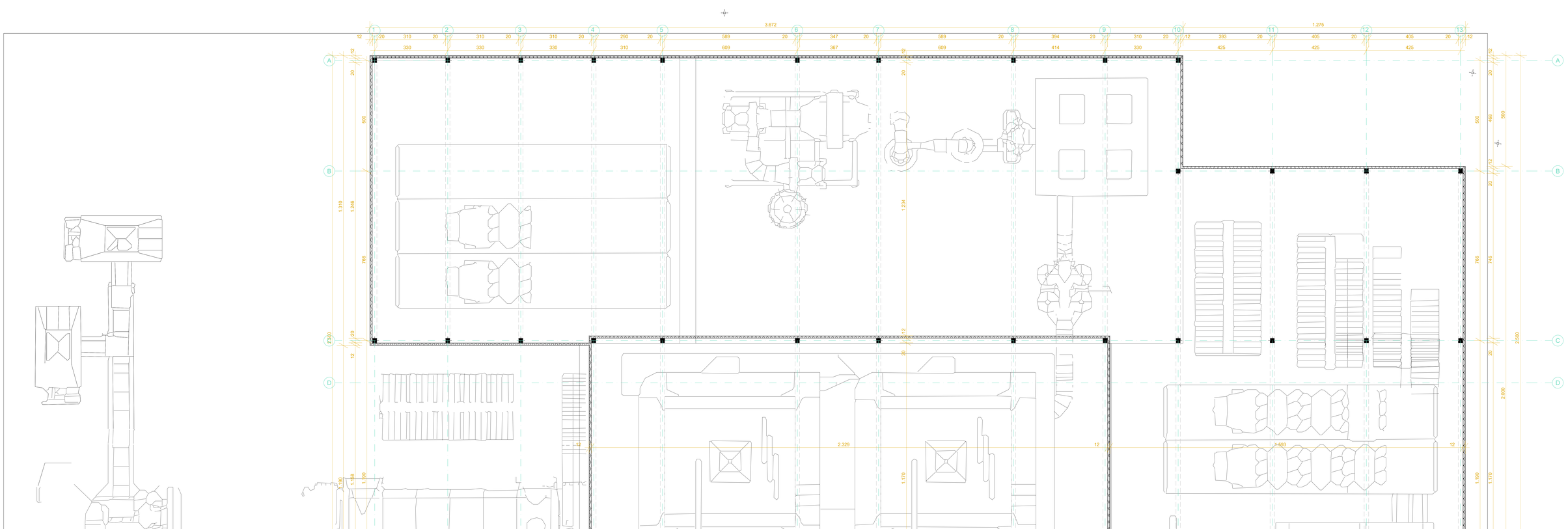

PRIZEMLJE	PROSTORIJA		SPRATNA VISINA	POVRŠINA
	01	PRERADA PEPELA	10,00 m	751,32 m²
	01	PRERADA PEPELA	20,00 m	281,77 m²
PRIZEMLJE	UKUPNA NETO POVRŠINA			1033,09 m²
	UKUPNA BRUTO POVRŠINA			1055,19 m²

Предметни:

Hidroxavod dtd
АД за студије, истраживања, пројектовања и инжиниринг са о.о.

Инвеститор: ECOMITA TEHNOLOGIJE DOO
Бутмирова ЈНА 1238
11222 Београд-Јаринци

Назив пројекта:

ИЗГРАДЊА КОМПЛЕКСА ЗА СКЛАДИШТЕЊЕ И ТРЕТМАН ОТПАДА

Назив пројекта: ИДР

Главни пројектант:	Мирко Јовић, мост.инж.пред. Бр. лицензе: 211 9268 10	Назив дела пројекта: 1 ПРОЈЕКАТ АРХИТЕКТУРЕ	Датум: Новембар 2022
Одговорни пројектант:	Јованка Вуковић, мост.инж.пред. Бр. лицензе: 210 4429 20	Назив објекта: ПОСТРОЈЕЊЕ ЗА ТРЕТМАН ОТПАДА	Размера: 1:50
Артор концептуалног решења:	Новица Мисаилић, мост.инж.пред. Бр. лицензе: 200 8870 14	Назив цртежа: ОСНОВА ПРИЗЕМЉА	Број пројекта: 38
Сарадник:	Светлана Вилњевић, дипл.инж.арх.		

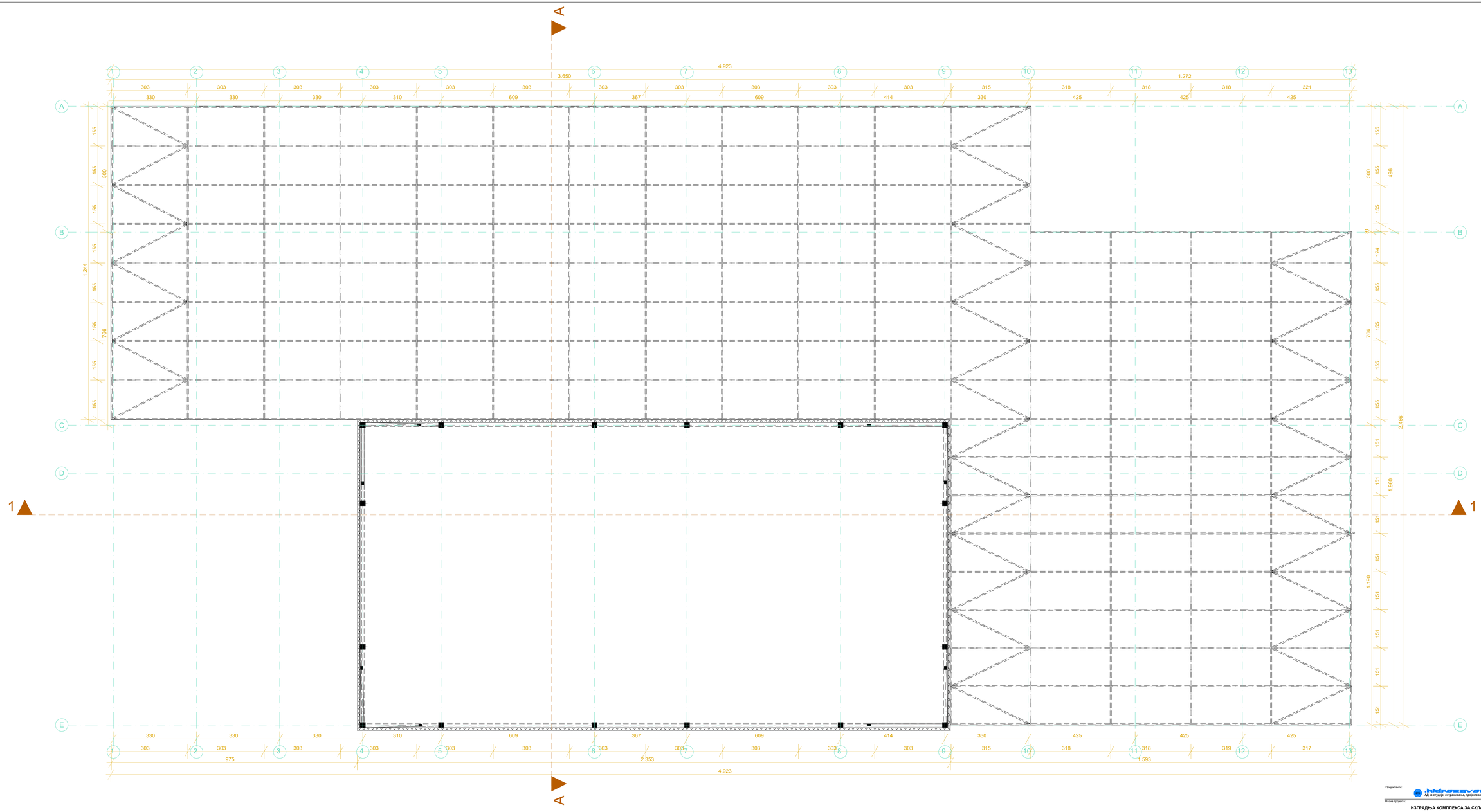

Пројектанти:	.hidrozavod did' АД за студије, истраживања, пројектовање и инжењеринг са п.о.	Инвеститор:	ECOMITA TEHNOLOGIJE DOO Булевар ЈНА 123В 11222 Београд-Јајинци
Назив пројекта:	ИЗГРАДЊА КОМПЛЕКСА ЗА СКЛАДИШТЕЊЕ И ТРЕТМАН ОТПАДА	Основа тех. док.:	ИДР
Главни пројектант:	Марко Јовтић, мост.инж.техн. Бр. лиценци: 371 8386 16	Назив дела пројекта:	1 ПРОЈЕКАТ АРХИТЕКТУРЕ
Одговорни пројектант:	Јована Франић, мост.инж.арх. Бр. лиценци: 210 A029 20	Назив објекта:	ПОСТРОЈЕЊЕ ЗА ТРЕТМАН ОТПАДА
Аутор концептуалног решења:	Новака Миличић, мост.инж.арх. Бр. лиценци: 200 M978 14	Назив цртежа:	ОСНОВА КРОВНЕ КОНСТРУКЦИЈЕ
Сарадник:	Светлана Витљевић, дипл.инж.арх.	Датум:	Новембар 2022.
		Размера:	1:50
		Број пројекта:	37

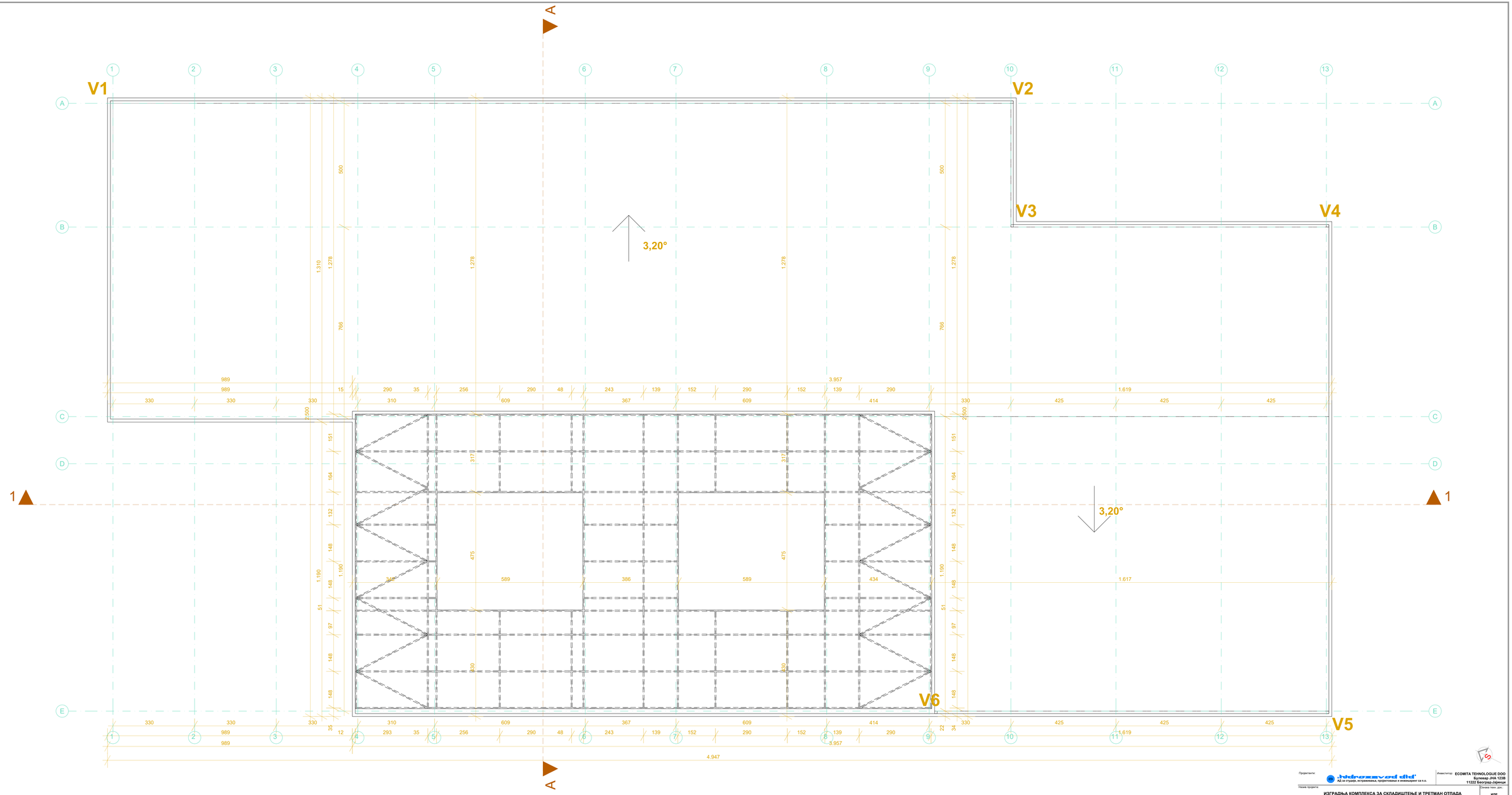

Пројектанти:

hidrozavod did
АД за студије, истраживања, пројектовање и инжењеринг са п.о.

Инвеститор: ECOMITA TEHNOLOGIJE DOO
Булевар ЈНА 123В
11222 Београд-Јајинци

Назив пројекта:

ИЗГРАДЊА КОМПЛЕКСА ЗА СКЛАДИШТЕЊЕ И ТРЕТМАН ОТПАДА

Основа тип. дел.: ИДР

Главни пројектант:	Марко Јовић, мост.инж.техн. Бр. лицемци: 371 8386 18	Назив дела пројекта: 1 ПРОЈЕКАТ АРХИТЕКТУРЕ	Датум: Новембар 2022.
Одговорни пројектант:	Јована Франић, мост.инж.арх. Бр. лицемци: 310 A029 20	Назив објекта: ПОСТРОЈЕЊЕ ЗА ТРЕТМАН ОТПАДА	Размера: 1:50
Аутор концептуалног решења:	Новака Милачић, мост.инж.арх. Бр. лицемци: 300 M978 14	Назив цртежа: ОСНОВА КРОВА НА 10,00 m	Број прилога: 38
Сарадник:	Светлана Витљевић, дипл.инж.арх.		

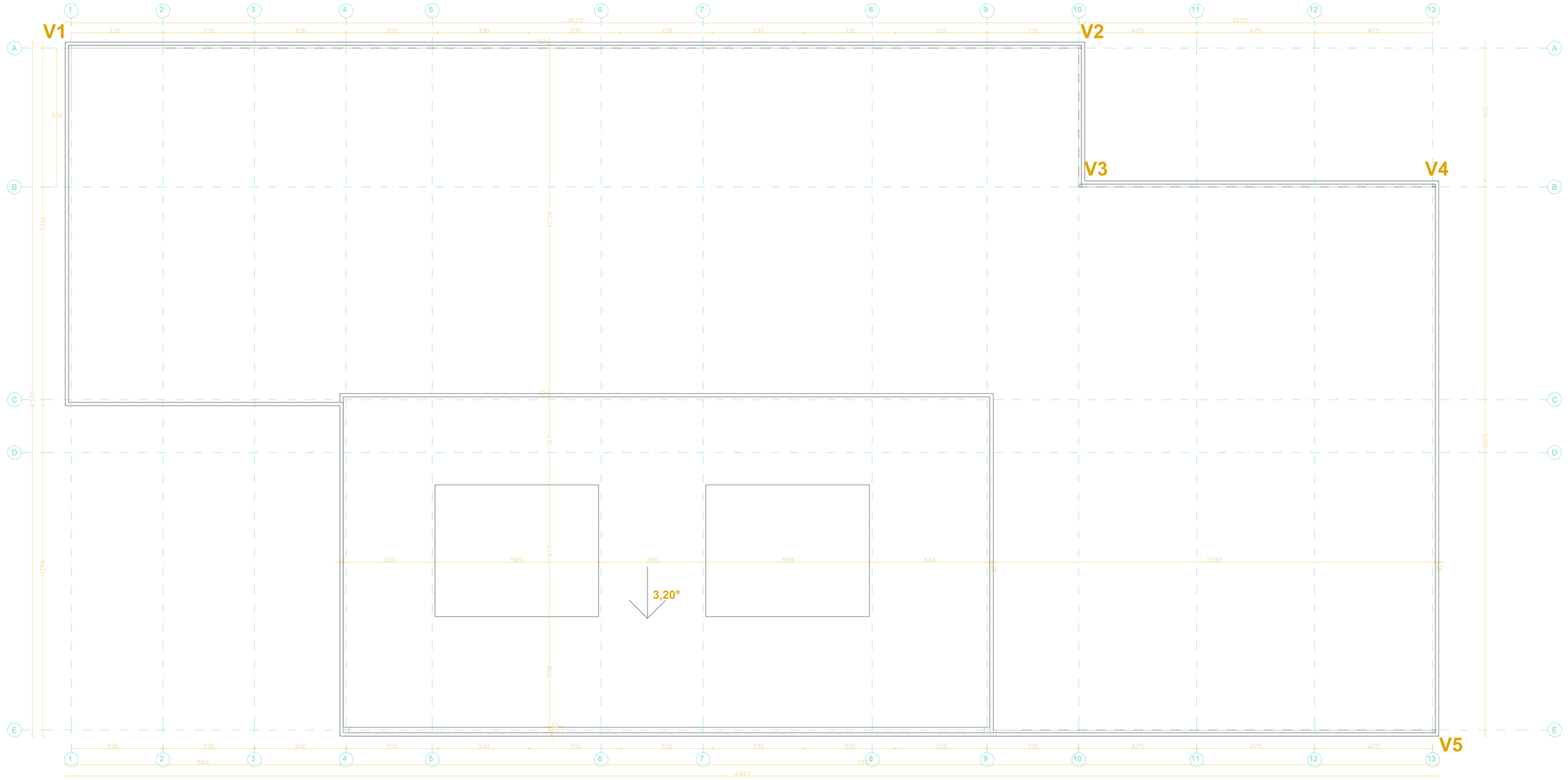

Пројектанти:

.hidrozavod dd'
АД за студије, истраживања, пројектовања и инжењеринг са п.о.

Инвеститор: ECOMITA TEHNOLOGIJE DOO
Булевар ЈНА 123В
11222 Београд-Јајинци

Назив пројекта:

ИЗГРАДЊА КОМПЛЕКСА ЗА СКЛАДИШТЕЊЕ И ТРЕТМАН ОТПАДА

Основа техн. док.: **ИДР**

Главни пројектант:	**Марко Јовић, маст.инж.техн.** **Бр. лицемци: 371 8366 16**	Назив дела пројекта: **1 ПРОЈЕКАТ АРХИТЕКТУРЕ**	Датум: **Новембар 2022.**
Одговорни пројектант:	**Јованка Фрамић, маст.инж.арх.** **Бр. лицемци: 310 A020 20**	Назив објекта: **ПОСТРОЈЕЊЕ ЗА ТРЕТМАН ОТПАДА**	Размера: **1:50**
Аутор концептуалног решења:	**Новаља Мисичић, маст.инж.арх.** **Бр. лицемци: 200 M070 14**	Назив цртежа: **ОСНОВА КРОВА НА 20,00 m**	Број пропоса: **39**
Сарадник:	**Светлана Витљевић, дипл.инж.арх.**		

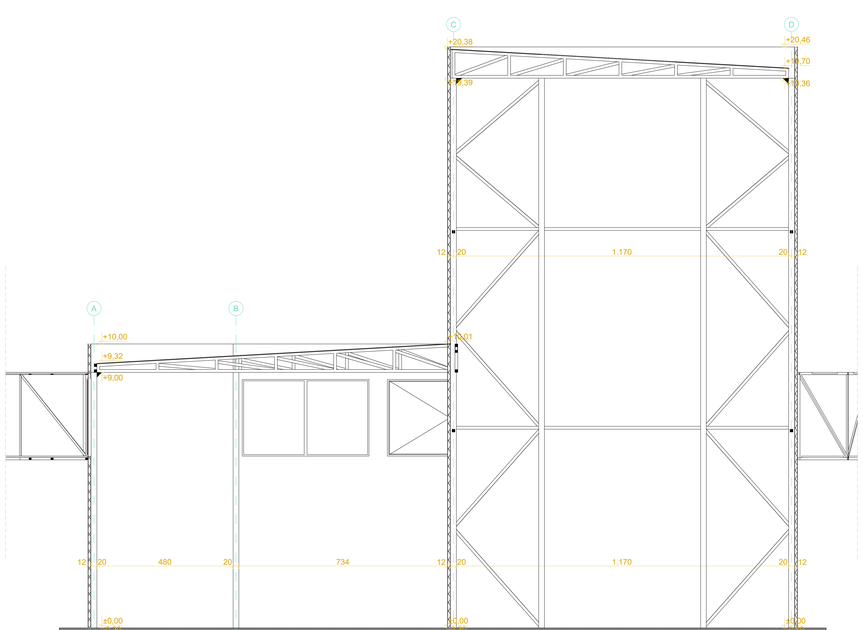

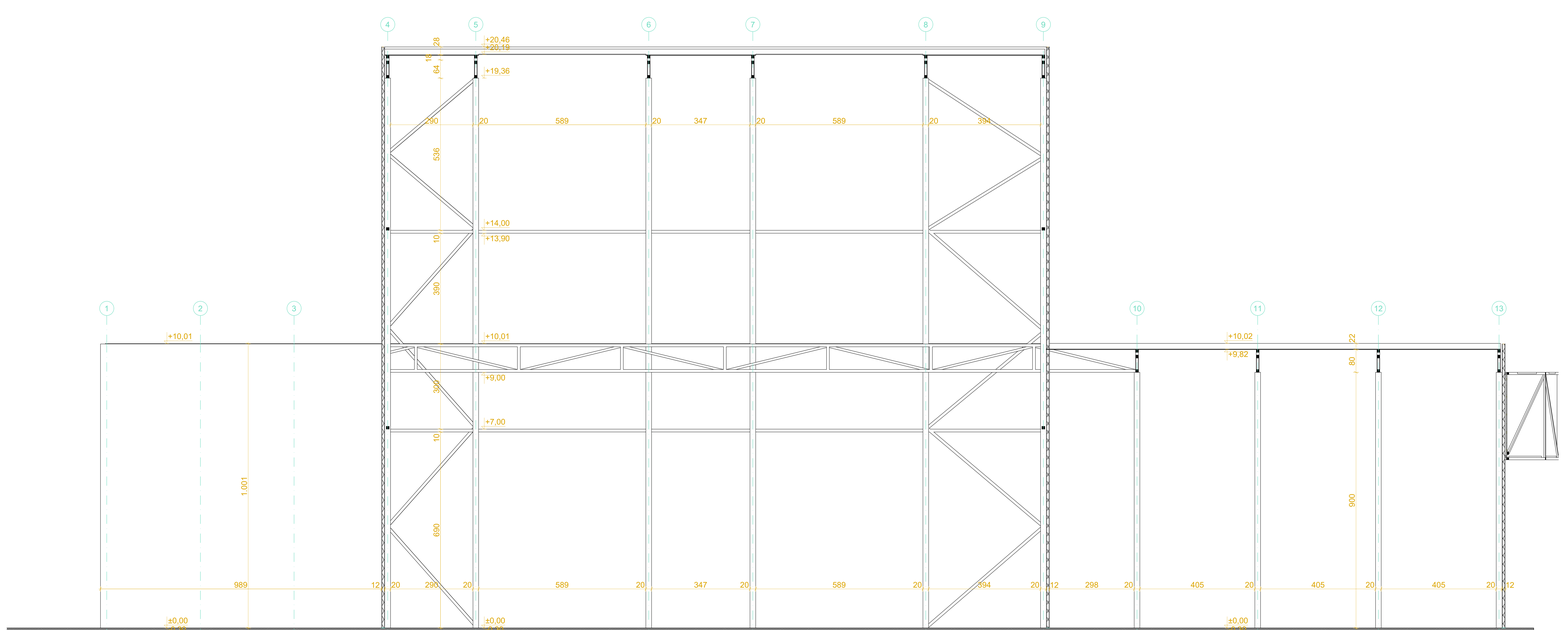

Предприятие: ИЗГРАДНЕЖ ИНЖЕНЕРИНГ ЕАД
АД и Сервиз, отправление, предприятия и инженерные ЕАД

Инвеститор: ECOMITA TEHNOLOGIE DOO
Бухгалтер ДИА 1238
11222 Бухгалтер (Сербия)

Начало проекта: ИЗГРАДНЬА КОМПЛЕКСА ЗА СКЛАДИШТЕЊЕ И ТРЕТМАН ОТПАДА

Фаза: ИДР

Главен проектант: Иван Ангелов, лист инж. арх. Бр. лицензия: 371 0200 10

Дата: Новембар 2023

Сертификат проектанта: Алексеев Василий, лист инж. арх. Бр. лицензия: 371 0200 20

Назив дела: I ПРОЈЕКАТ АРХИТЕКТУРЕ

Размер: 1:50

Контролер: Иван Ангелов, лист инж. арх. Бр. лицензия: 371 0200 10

Назив дела: ПОСТРОЈЕЊЕ ЗА ТРЕТМАН ОТПАДА

Сертификат: Ивановна Ивановна, лист инж. арх.

Назив дела: ПРЕСЕК А-А И ПРЕСЕК 1-1

Бр. пресека: 00

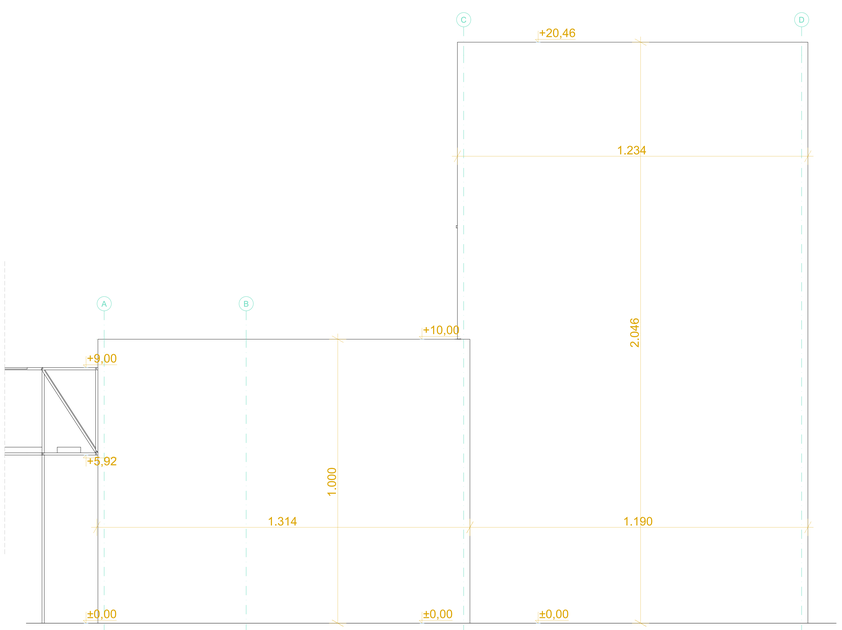

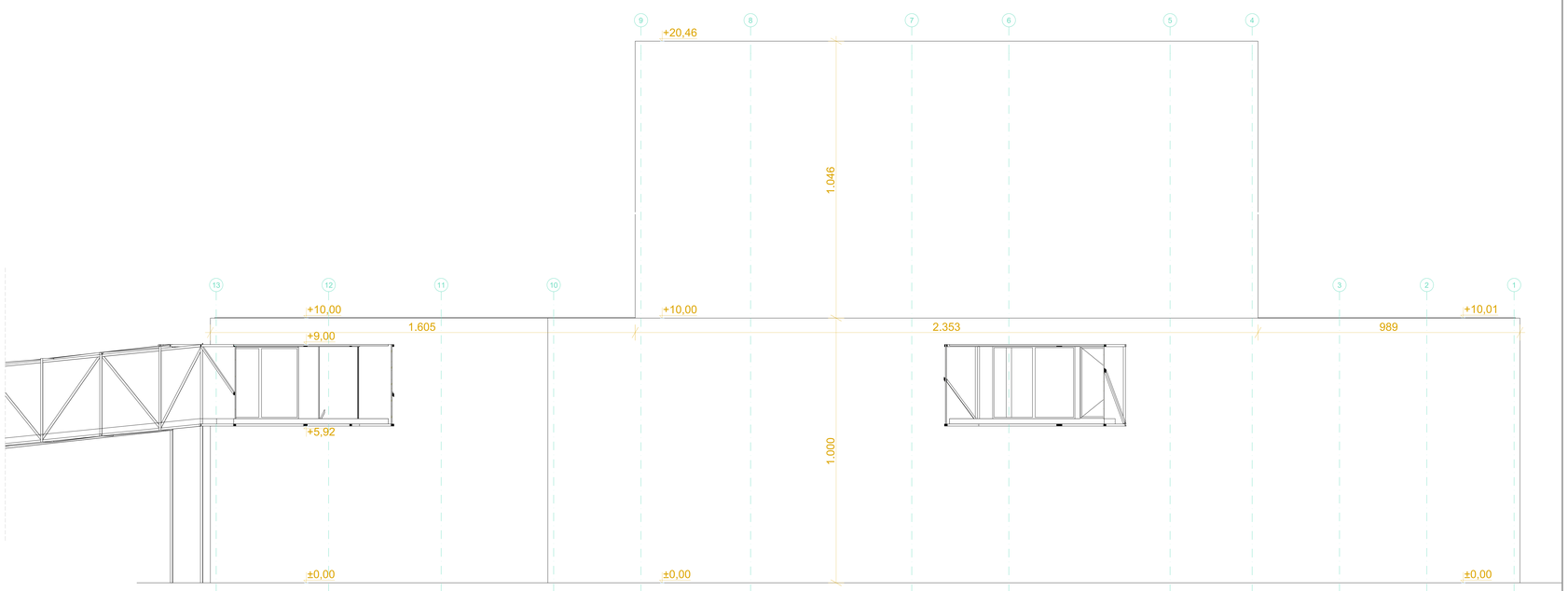

Предметни:	ИЗГРАДЊА КОМПЛЕКСА ЗА СКЛАДИШТЕЊЕ И ТРЕТМАН ОТПАДА	Инвеститор:	ECOMITA TEHNOLOGIJE DOO Бутежар ЈНА 1128 11223 Бачинац (Обреновац)
Главни пројектни:	Мирко Јаковић, мастер инж. арх. Бр. лицензе: 371 6300 10	Назив дела пројекта:	1 ПРОЈЕКАТ АРХИТЕКТУРЕ
Сарадници пројектни:	Јованка Вашић, мастер инж. арх. Бр. лицензе: 371 6300 20	Назив обрасца:	ПОСТРОЈЕЊЕ ЗА ТРЕТМАН ОТПАДА
Вршилац пројектни:	Инвестиционе инвестиционе арх. ДОО Бр. лицензе: 300 9610 10	Назив цртежа:	ИЗГРАДЊА
Сарадници:	Светлана Вачковић, дипл.инж.арх.		

Дата: Новембар 2023

Размера: 1:50

Врста пројекта: 01

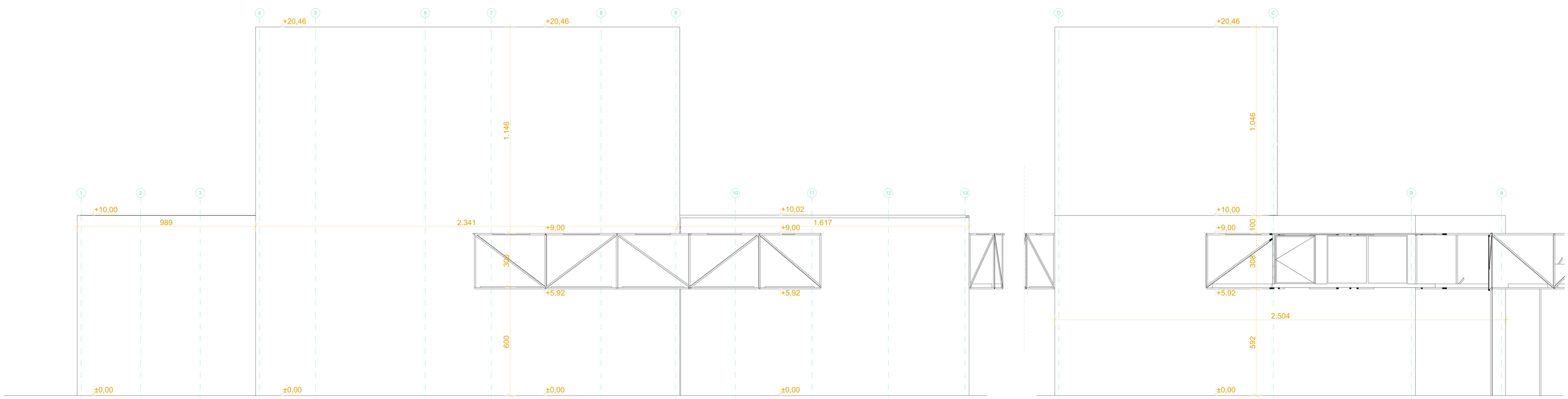

Предоставлено:	Инфраграмма ЕООД ИЗ ЗА СТРОЕЖ, ИНТЕРНЕТИЗАЦИЯ И ИНФОРМАЦИЯ ЕАД А.Д.	Инвестиция:	ЕСОМТА ТЕХНОЛОДИЕ ООО Бухгалтер ДИА 1128 11223 Белград (Сербия)
Заказ предприятия:	ИЗГРАДНЬА КОМПЛЕКСА ЗА СКЛАДИШТЕЊЕ И ТРЕТМАН ОТПАДА		Заказ номер: ИЗР
Главен предприятия:	Инжен Ивановић, мастер инж. арх. Бр. лицензия: 371 8300 10	Назив дела предприятия:	1 ПРОЈЕКАТ АРХИТЕКТУРЕ
Одговорни предприятия:	Инжен Ивановић, мастер инж. арх. Бр. лицензия: 371 8300 10	Назив обратна:	ПОСТРОЈЕЊЕ ЗА ТРЕТМАН ОТПАДА
Дипломирани предприятия:	Инжен Ивановић, мастер инж. арх. Бр. лицензия: 300 8610 10	Назив цртежа:	ИЗГРАДЊА
Сертификат:	Сертификат Вентилиран, дипл.инж.арх.	Бр. прилога:	02

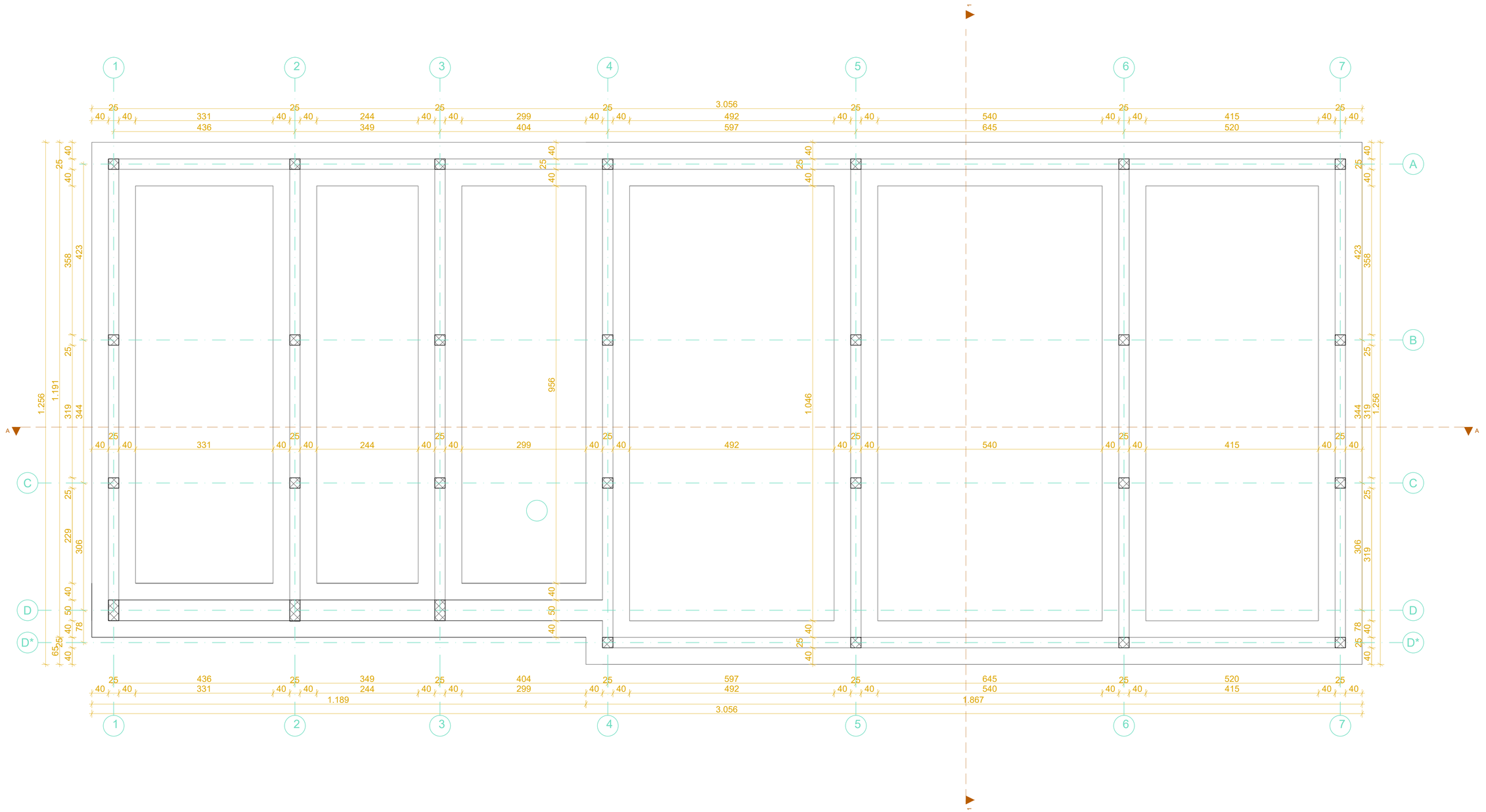

Пројектанти:

„hidrozavod did"
АД за студије, истраживања, пројектовање и инжењеринг са п.о.

Инвеститор: **ECOMITA TEHNOLOGIJE DOO**
Булевар ЈНА 123В
11222 Београд-Јајинци

Назив пројекта:

ИЗГРАДЊА КОМПЛЕКСА ЗА СКЛАДИШТЕЊЕ И ТРЕТМАН ОТПАДА

Ознака техн. док.: **ИДР**

Главни пројектант:	**Мирко Јевтић, маст.инж.техн. бр. лиценце: 371 R366 18**	Назив дела пројекта: **1 ПРОЈЕКАТ АРХИТЕКТУРЕ**	Датум: **Новембар 2022.**
Одговорни пројектант:	**Јована Франић, маст.инж.арх. бр. лиценце: 210 A029 20**	Назив објекта: **АДМИНИСТРАТИВНА ЗГРАДА**	Размера: **1:50**
Аутор концептуалног решења:	**Немања Миличић, маст.инж.арх. бр. лиценце: 300 M978 14**	Назив цртежа: **ОСНОВА ТЕМЕЉА**	Број прилога: **43**
Сарадник:	**Светлана Вигњевић, дипл.инж.арх.**		

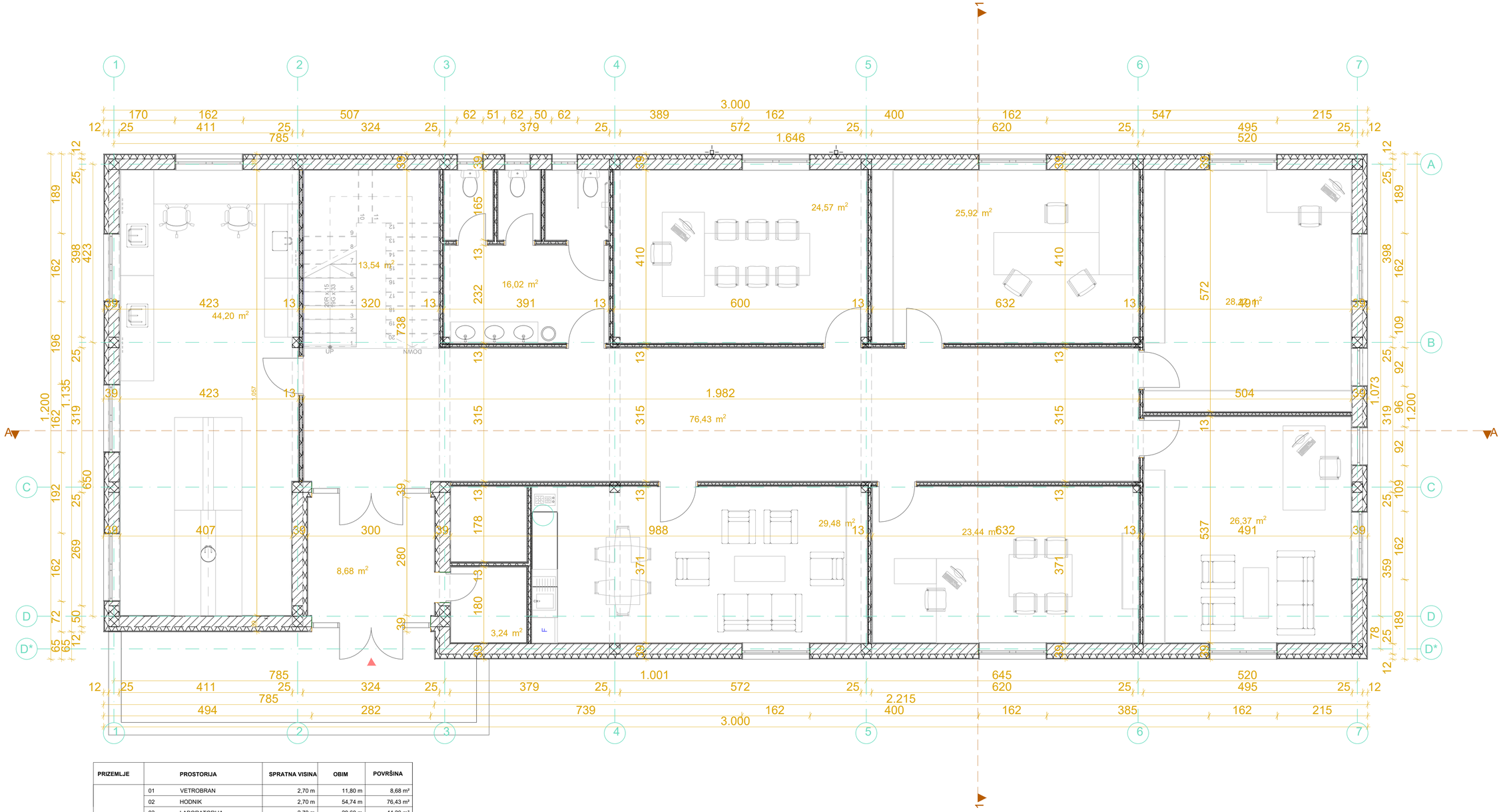

PRIZEMLJE		PROSTORIJA	SPRATNA VISINA	OBIM	POVRŠINA
	01	VETROBRAN	2,70 m	11,80 m	8,68 m²
	02	HODNIK	2,70 m	54,74 m	76,43 m²
	03	LABORATORIJA	2,70 m	29,60 m	44,20 m²
	04	STEPENIŠTE	2,70 m	14,86 m	13,54 m²
	05	WC	2,70 m	16,02 m	16,02 m²
	06	KANCELARIJA	2,70 m	20,20 m	24,57 m²
	07	KONTROLNA SOBA	2,70 m	20,84 m	25,92 m²
	08	ARHIV	2,70 m	21,27 m	28,12 m²
	09	KANCELARIJA	2,70 m	20,56 m	26,37 m²
	10	KANCELARIJA	2,70 m	20,06 m	23,44 m²
	11	SOBA ZA ODMOR	2,70 m	27,17 m	32,92 m²
	12	ELEKTRO SOBA	2,70 m	7,20 m	3,24 m²
PRIZEMLJE		**UKUPNA NETO POVRŠINA**		**264,32 m**	**323,45 m²**
		UKUPNA BRUTO POVRŠINA			**354,90 m²**

Пројектанти:
Hidrozavod did
АД за студије, истраживања, пројектовање и инжењеринг са п.о.

Инвеститор: **ECOMITA TEHNOLOGIJE DOO**
Булевар ЈНА 123В
11222 Београд-Јајинци

Назив пројекта:
ИЗГРАДЊА КОМПЛЕКСА ЗА СКЛАДИШТЕЊЕ И ТРЕТМАН ОТПАДА

Ознака техн. док.: **ИДР**

Главни пројектант: **Мирко Јевтић, маст.инж.техн, бр. лиценце: 371 R366 18**

Одговорни пројектант: **Јована Фрањић, маст.инж.арх. бр. лиценце: 210 A029 20**

Аутор концептуалног решења: **Немања Миличић, маст.инж.арх. бр. лиценце: 300 M978 14**

Сарадник: **Светлана Вигњевић, дипл.инж.арх.**

Назив дела пројекта: **1 ПРОЈЕКАТ АРХИТЕКТУРЕ**

Назив објекта: **АДМИНИСТРАТИВНА ЗГРАДА**

Назив цртежа: **ОСНОВА ПРИЗЕМЉА**

Датум: **Новембар 2022.**

Размера: **1:50**

Број прилога: **44**

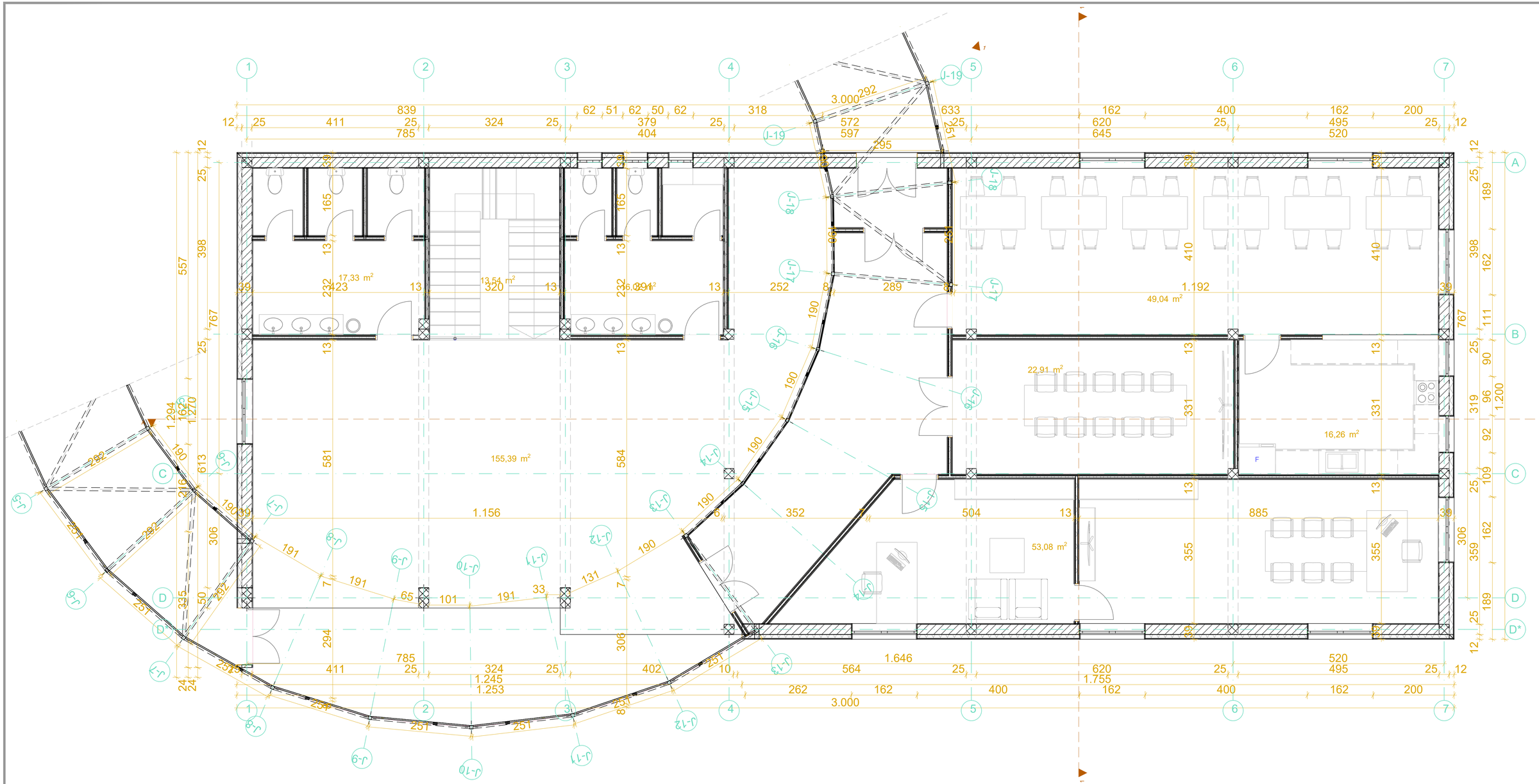

SPRAT		PROSTORIJA	SPRATNA VISINA	OBIM	POVRŠINA
	01	STEPENIŠTE	2,70 m	14,86 m	13,54 m²
	02	WC ZA POSETIOCE	2,70 m	16,66 m	17,33 m²
	03	WC	2,70 m	16,02 m	16,02 m²
	04	IZLOŽBENI PROSTOR	2,70 m	55,97 m	155,39 m²
	05	DIREKTORSKA KANCELA...	2,70 m	38,22 m	53,08 m²
	06	SALA ZA SASTANKE	2,70 m	19,22 m	22,91m²
	07	TRPEZARIJA	2,70 m	32,98 m	49,04 m²
	08	KUHINJA	2,70 m	16,44 m	16,26 m²
SPRAT		**UKUPNA NETO POVRŠINA**		**219,98 m**	**343,57 m²**
		UKUPNA BRUTO POVRŠINA			**380,33 m²**

Пројектанти:
Hidrozavod did
АД за студије, истраживања, пројектовање и инжењеринг са п.о.

Инвеститор: **ECOMITA TEHNOLOGIJE DOO**
Булевар ЈНА 123В
11222 Београд-Јајинци

Назив пројекта:
ИЗГРАДЊА КОМПЛЕКСА ЗА СКЛАДИШТЕЊЕ И ТРЕТМАН ОТПАДА

Ознака техн. док.: **ИДР**

Главни пројектант: **Мирко Јевтић, маст.инж.техн. бр. лиценце: 371 R366 18**	Назив дела пројекта: **1 ПРОЈЕКАТ АРХИТЕКТУРЕ**	Датум: **Новембар 2022.**
Одговорни пројектант: **Јована Франић, маст.инж.арх. бр. лиценце: 210 A029 20**	Назив објекта: **АДМИНИСТРАТИВНА ЗГРАДА**	Размера: **1:50**
Аутор концептуалног решења: **Немања Милићић, маст.инж.арх. бр. лиценце: 300 M978 14**	Назив цртежа: **ОСНОВА СПРАТА**	Број прилога: **45**
Сарадник: **Светлана Вигњевић, дипл.инж.арх.**		

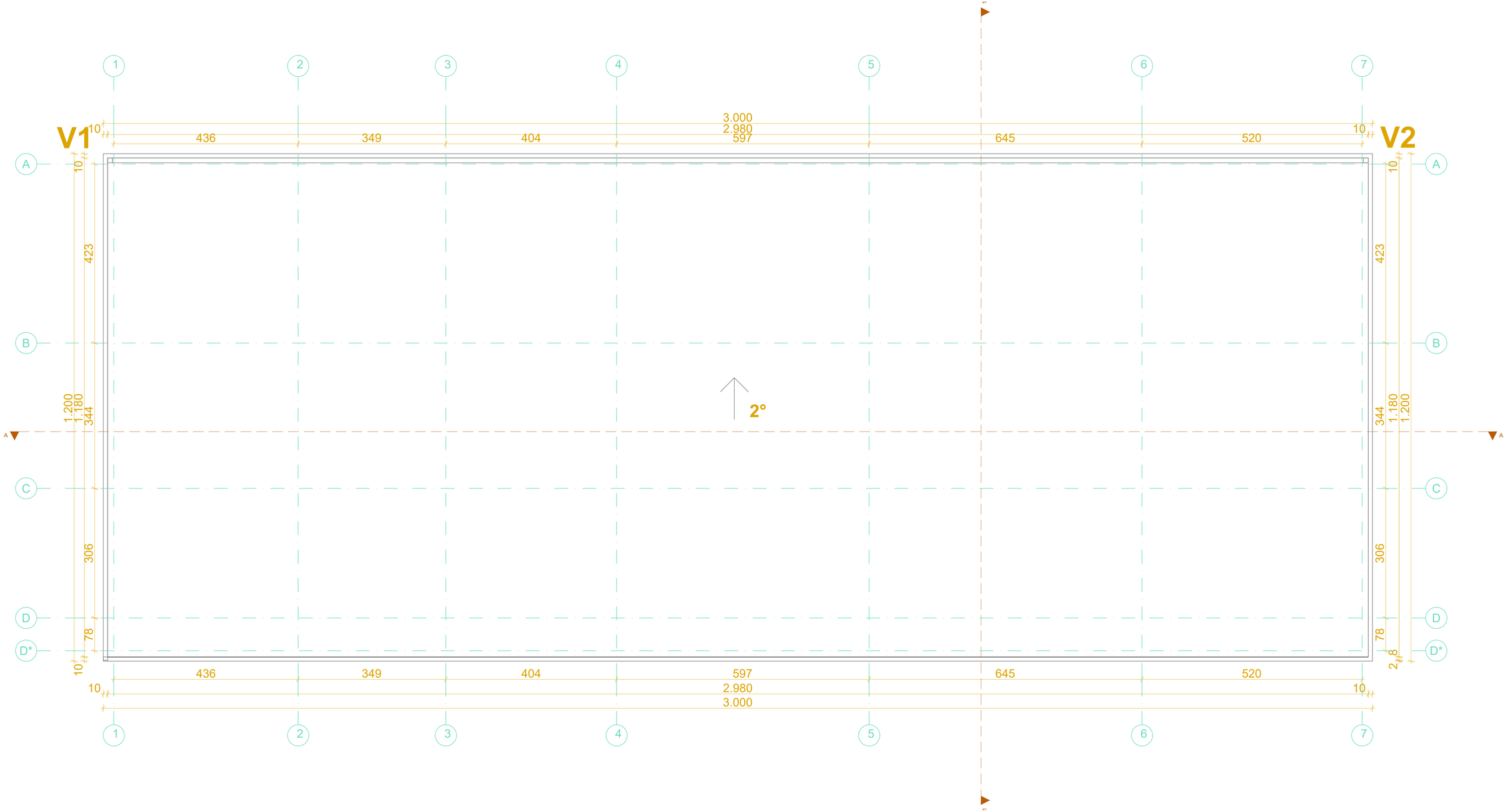

Пројектанти:

hidrozavod did
АД за студије, истраживања, пројектовање и инжењеринг са п.о.

Инвеститор: **ECOMITA TEHNOLOGIJE DOO**
Булевар JHA 123B
11222 Београд-Јајинци

Назив пројекта: **ИЗГРАДЊА КОМПЛЕКСА ЗА СКЛАДИШТЕЊЕ И ТРЕТМАН ОТПАДА**			Ознака техн. док.: **ИДР**
Главни пројектант:	**Мирко Јевтић, маст.инж.техн. бр. лиценце: 371 R366 18**	Назив дела пројекта: **1 ПРОЈЕКАТ АРХИТЕКТУРЕ**	Датум: **Новембар 2022.**
Одговорни пројектант:	**Јована Франић, маст.инж.арх. бр. лиценце: 210 A029 20**	Назив објекта: **АДМИНИСТРАТИВНА ЗГРАДА**	Размера: **1:50**
Аутор концептуалног решења:	**Немања Миличић, маст.инж.арх. бр. лиценце: 300 M978 14**	Назив цртежа: **ОСНОВА КРОВА**	Број прилога: **46**
Сарадник:	**Светлана Вигњевић, дипл.инж.арх.**		

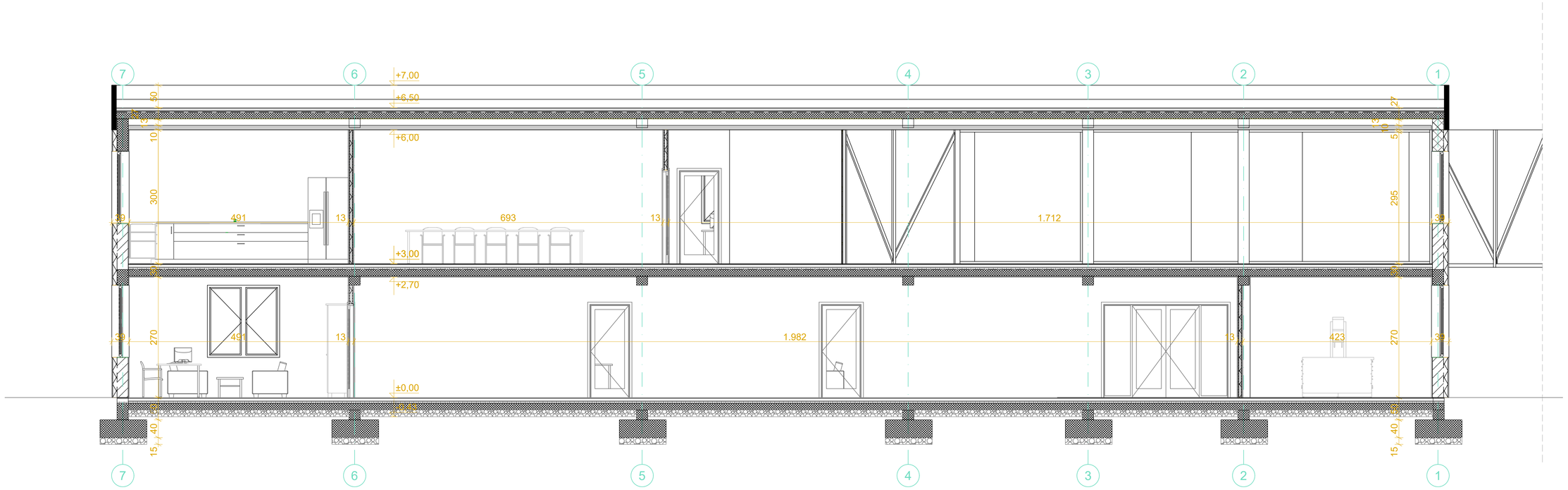

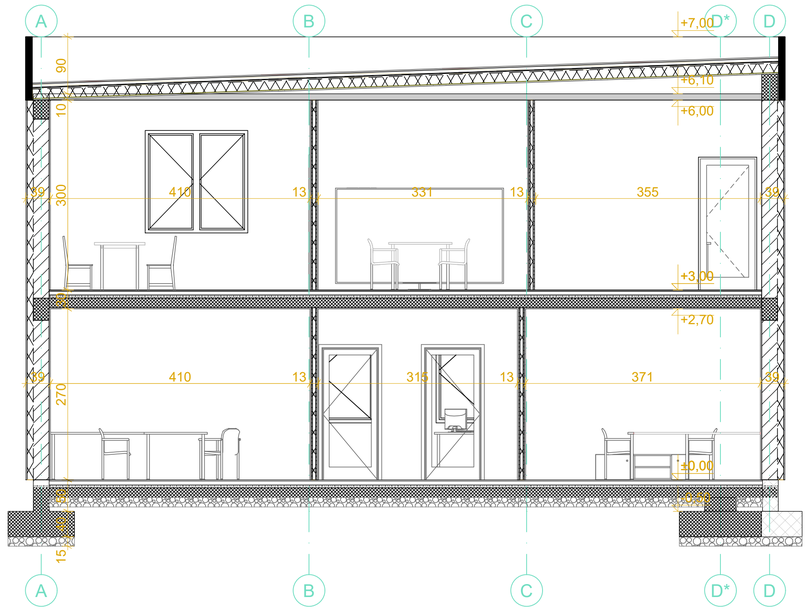

Пројектанти:

hidrozavod did
АД за студије, истраживања, пројектовање и инжењеринг са п.о.

Инвеститор: **ECOMITA TEHNOLOGIJE DOO**
Булевар ЈНА 123В
11222 Београд-Јајинци

Назив пројекта: **ИЗГРАДЊА КОМПЛЕКСА ЗА СКЛАДИШТЕЊЕ И ТРЕТМАН ОТПАДА**			Ознака техн. док.: **ИДР**
Главни пројектант: **Мирко Јевтић, маст.инж.техн. бр. лиценце: 371 R366 18**	Назив дела пројекта: **1 ПРОЈЕКАТ АРХИТЕКТУРЕ**		Датум: **Новембар 2022.**
Одговорни пројектант: **Јована Франић, маст.инж.арх. бр. лиценце: 210 A029 20**	Назив објекта: **АДМИНИСТРАТИВНА ЗГРАДА**		Размера: **1:50**
Аутор концептуалног решења: **Немања Милићић, маст.инж.арх. бр. лиценце: 300 M978 14**	Назив цртежа: **ПРЕСЕК А-А И ПРЕСЕК 1-1**		Број прилога: **47**
Сарадник: **Светлана Вигњевић, дипл.инж.арх.**			

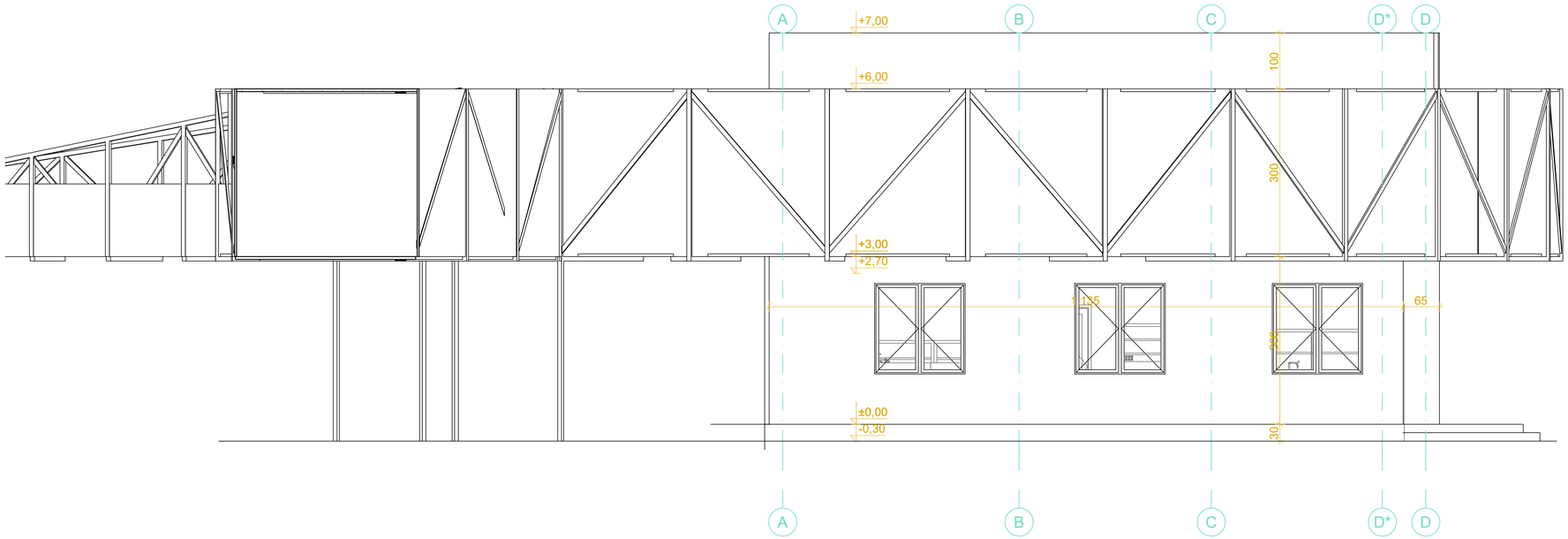

Пројектанти:

hidrozavod did
АД за студије, истраживања, пројектовање и инжењеринг са п.о.

Инвеститор: **ECOMITA TEHNOLOGIJE DOO**
Булевар ЈНА 123В
11222 Београд-Јајинци

Назив пројекта: **ИЗГРАДЊА КОМПЛЕКСА ЗА СКЛАДИШТЕЊЕ И ТРЕТМАН ОТПАДА**			Ознака техн. док.: **ИДР**
Главни пројектант:	**Мирко Јевтић, маст.инж.техн. бр. лиценце: 371 R366 18**	Назив дела пројекта: **1 ПРОЈЕКАТ АРХИТЕКТУРЕ**	Датум: **Новембар 2022.**
Одговорни пројектант:	**Јована Франић, маст.инж.арх. бр. лиценце: 210 A029 20**	Назив објекта: **АДМИНИСТРАТИВНА ЗГРАДА**	Размера: **1:50**
Аутор концептуалног решења:	**Немања Миличић, маст.инж.арх. бр. лиценце: 300 M978 14**	Назив цртежа: **ИЗГЛЕДИ**	Број прилога: **48**
Сарадник:	**Светлана Вигњевић, дипл.инж.арх.**		

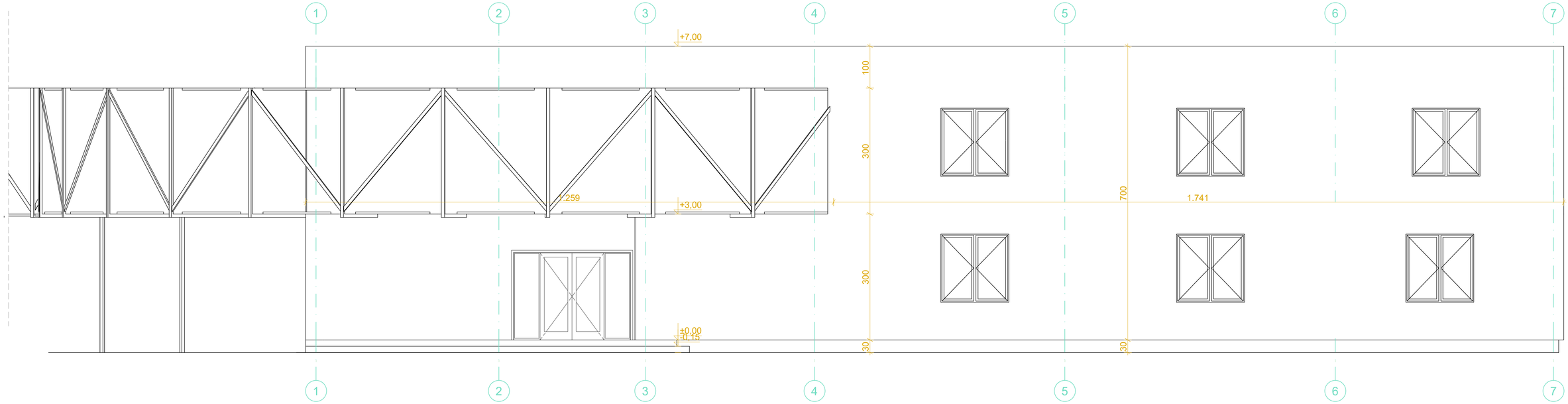

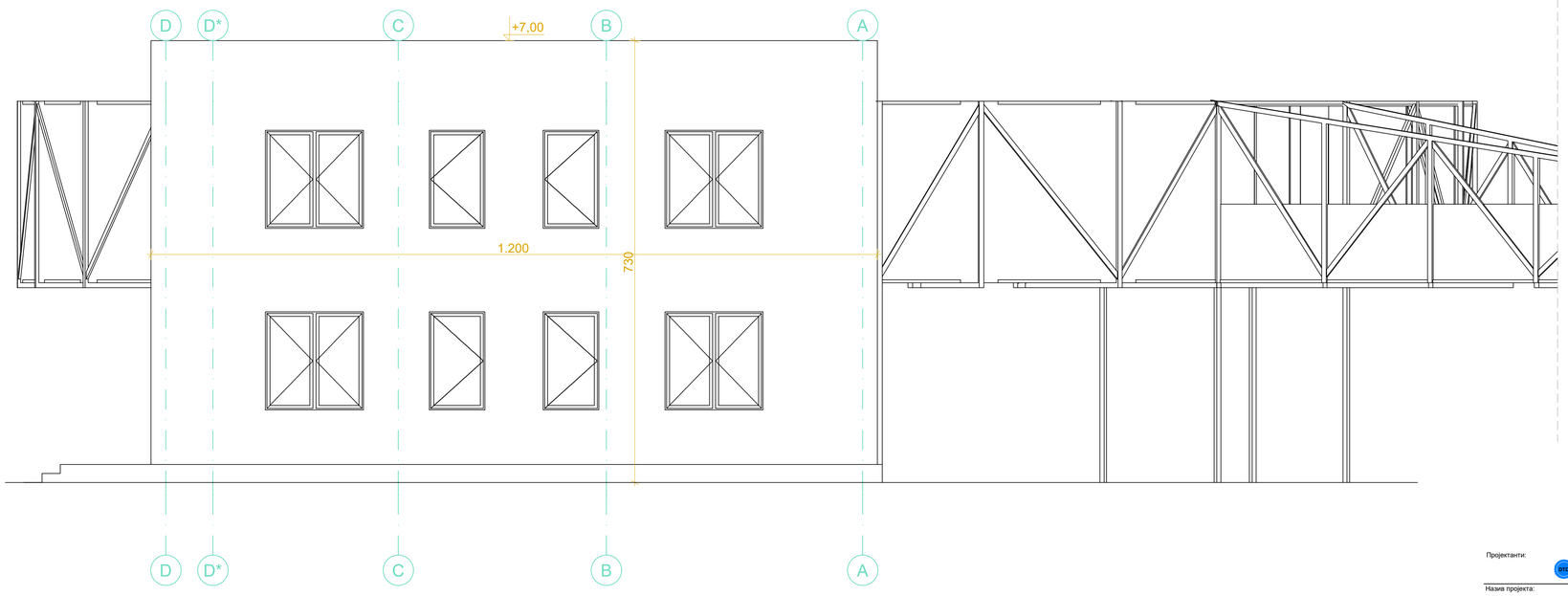

Пројектанти:

Hidrozavod did
ATD
АД за студије, истраживања, пројектовање и инжењеринг са п.о.

Инвеститор: **ECOMITA TEHNOLOGIJE DOO**
Булевар ЈНА 123В
11222 Београд-Јајинци

Назив пројекта:

ИЗГРАДЊА КОМПЛЕКСА ЗА СКЛАДИШТЕЊЕ И ТРЕТМАН ОТПАДА

Ознака техн. док.: **ИДР**

Главни пројектант: **Мирко Јевтић, маст.инж.техн, бр. лиценце: 371 R366 18**	Назив дела пројекта: **1 ПРОЈЕКАТ АРХИТЕКТУРЕ**	Датум: **Новембар 2022.**
Одговорни пројектант: **Јована Франић, маст.инж.арх. бр. лиценце: 210 A029 20**	Назив објекта: **АДМИНИСТРАТИВНА ЗГРАДА**	Размера: **1:50**
Аутор концептуалног решења: **Немања Милићић, маст.инж.арх. бр. лиценце: 300 M978 14**	Назив цртежа: **ИЗГЛЕДИ**	Број прилога: **49**
Сарадник: **Светлана Вићићевић, дипл.инж.арх.**		

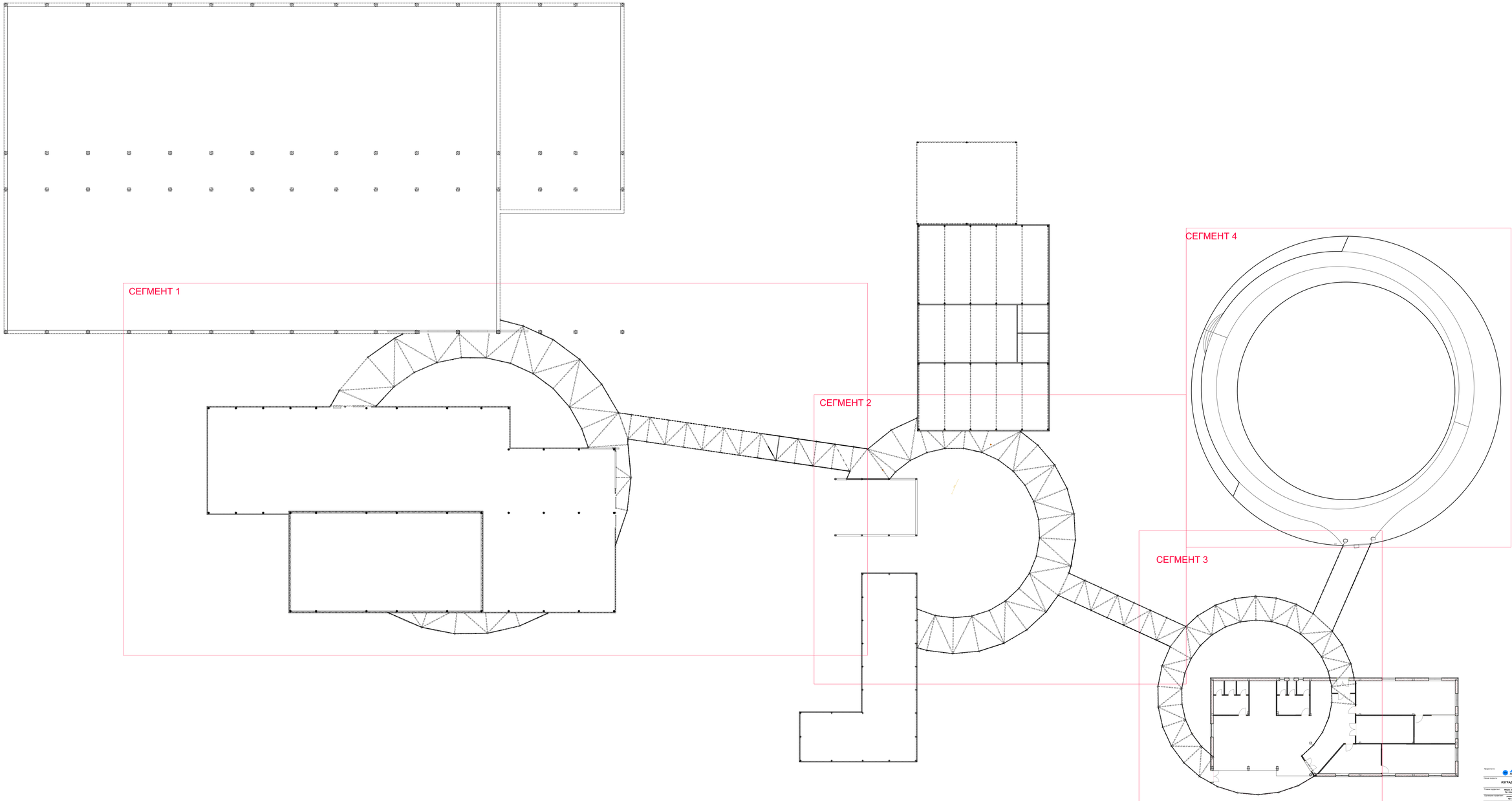

Предметен:	Инженерно-технологическо	Инвестиционер:	ECOMITA TEHNOLOGIJE DOO Tomasevo 2/VIII 1000 11000 Belgrad-Zemun
Главен проектант:	ИЗГРАДЊА КОМПЛЕКСА ЗА СКЛАДИШТЕЊЕ И ТРЕТМАН ОТПАДА	Фаза:	ИДР
Главен пројектант:	Мирко Дамић, дипл.инж.техн. Бр. лицензе: 371 5000 15	Назив дела пројекта:	I ПРОЈЕКАТ АРХИТЕКТУРЕ
Одговорни пројектант:	Ивана Ковачевић, дипл.инж.арх. Бр. лицензе: 371 5000 09	Назив објекта:	ПАЛАМЕНТО
Пројектни сарадници:	Ивана Ковачевић, дипл.инж.арх. Бр. лицензе: 371 5000 15	Назив дела:	ПРИКАЗ СЕГМЕНАТА
Сарадници:	Светлана Вагнаић, дипл.инж.арх.	Бр. пројекта:	00

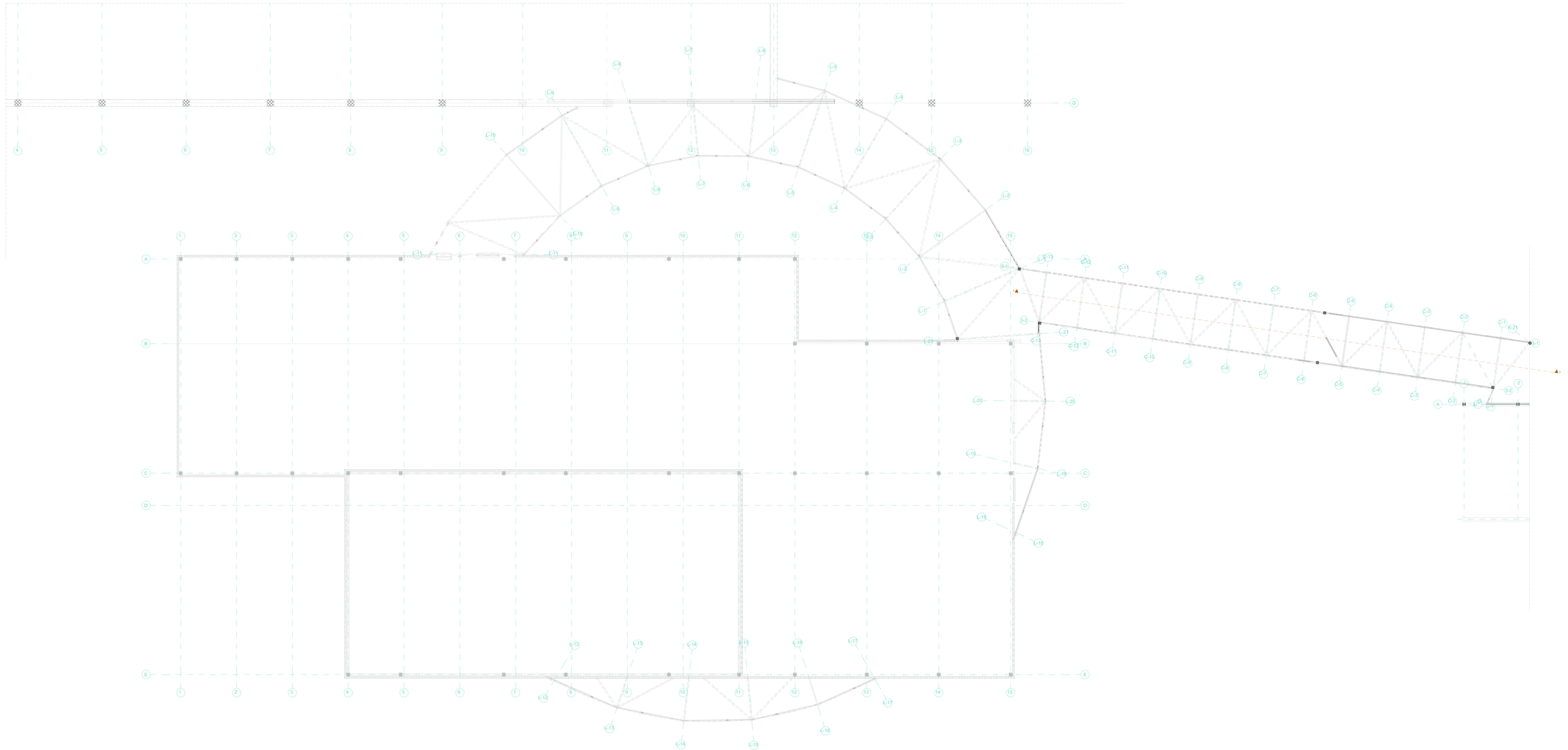

Пројектант:	„Infrastructural d.o.o." Београд АД за изградњу инфраструктурних и грађевинских радова	Инвеститор:	ECOMITA TECHNOLOGIJE DOO Бухарска 2/VII 1/208 11000 Београд, Србија
Назив пројекта:	ИЗГРАДЊА КОМПЛЕКСА ЗА СКЛАДИШТЕЊЕ И ТРЕТМАН ОТПАДА	Врста техничке документације:	ИДР
Главни пројектант:	Дипл. грађ. инж. Ненад Ивановић бр. лиценце: 371 K300 13	Главни пројектант пројекта:	1 ПРОЈЕКАТ АРХИТЕКТУРЕ	Датум: Новембар 2022
Одговорни пројектант:	Дипл. грађ. инж. Ненад Ивановић бр. лиценце: 371 K300 13	Назив пројекта:	ГАСАРЕЊА СЕГМЕНТ 1	Размера: 1:100
Остали пројектанти пројекта:	Дипл. грађ. инж. Ненад Ивановић бр. лиценце: 371 K300 13	Назив цртежа:	ОСНОВА ПРИЗЕМЉА (0.00м)	Бројчана ознака: 01
Сарадници:	Пантелија Ивановић, дипл.инж.арх.			

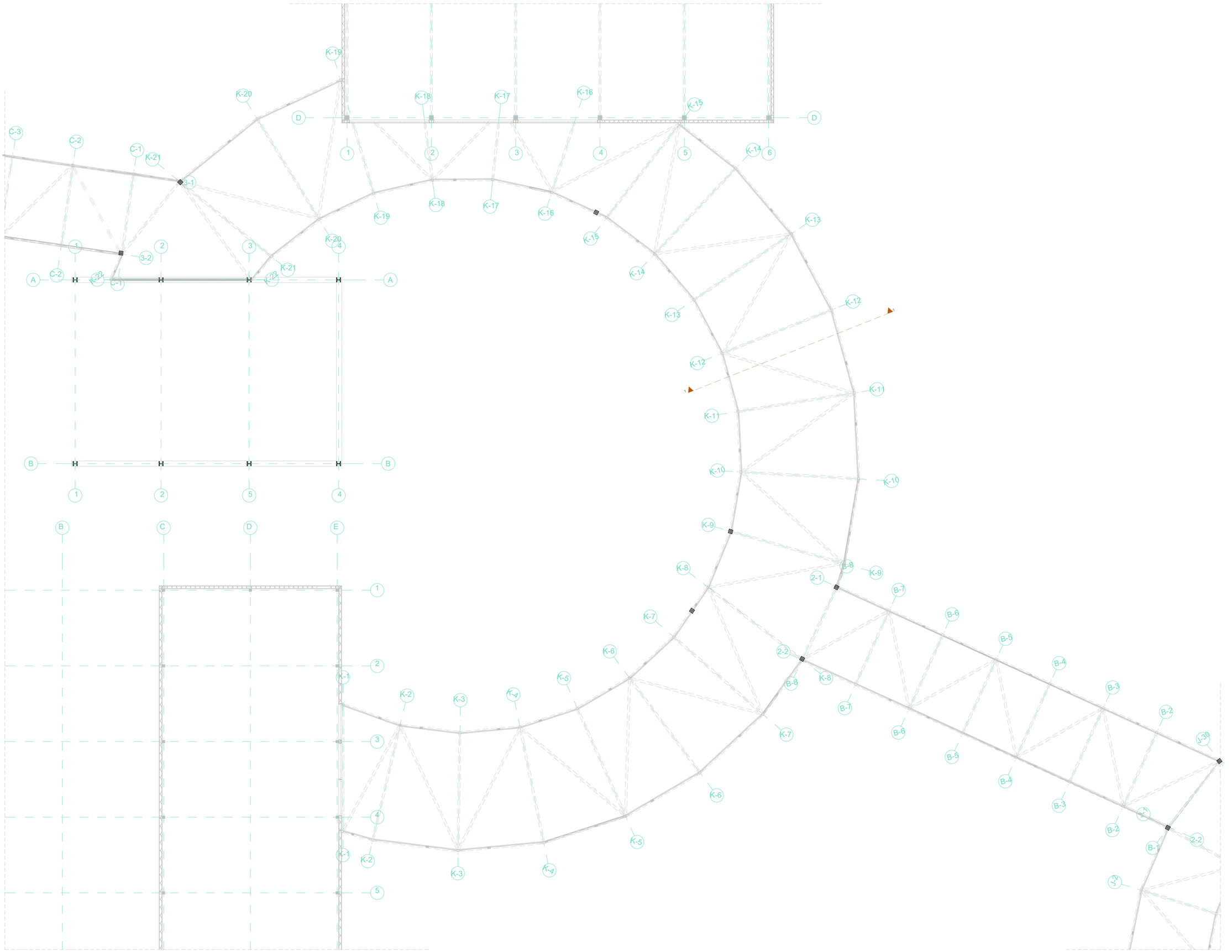

Пројектанти:	„Hidrozavod did" АД за студије, истраживања, пројектовање и инжењеринг са п.о.	Инвеститор:	ECOMITA TEHNOLOGIJE DOO Булевар ЈНА 123В 11222 Београд-Јајинци
Назив пројекта:	ИЗГРАДЊА КОМПЛЕКСА ЗА СКЛАДИШТЕЊЕ И ТРЕТМАН ОТПАДА		Ознака техн. док.: ИДР
Главни пројектант:	Мирко Јевтић, маст.инж.техн. бр. лиценце: 371 R366 18	Назив дела пројекта:	1 ПРОЈЕКАТ АРХИТЕКТУРЕ	Датум: Новембар 2022.
Одговорни пројектант:	Јована Франић, маст.инж.арх. бр. лиценце: 210 A029 20	Назив објекта:	ПАСАРЕЛА- СЕГМЕНТ 2	Размера: 1:50
Аутор концептуалног решења:	Немања Милићић, маст.инж.арх. бр. лиценце: 300 M015 14	Назив цртежа:	ОСНОВА ПРИЗЕМЉА (0.00m)	Број прилога: 02
Сарадник:	Светлана Вигњевић, дипл.инж.арх.			

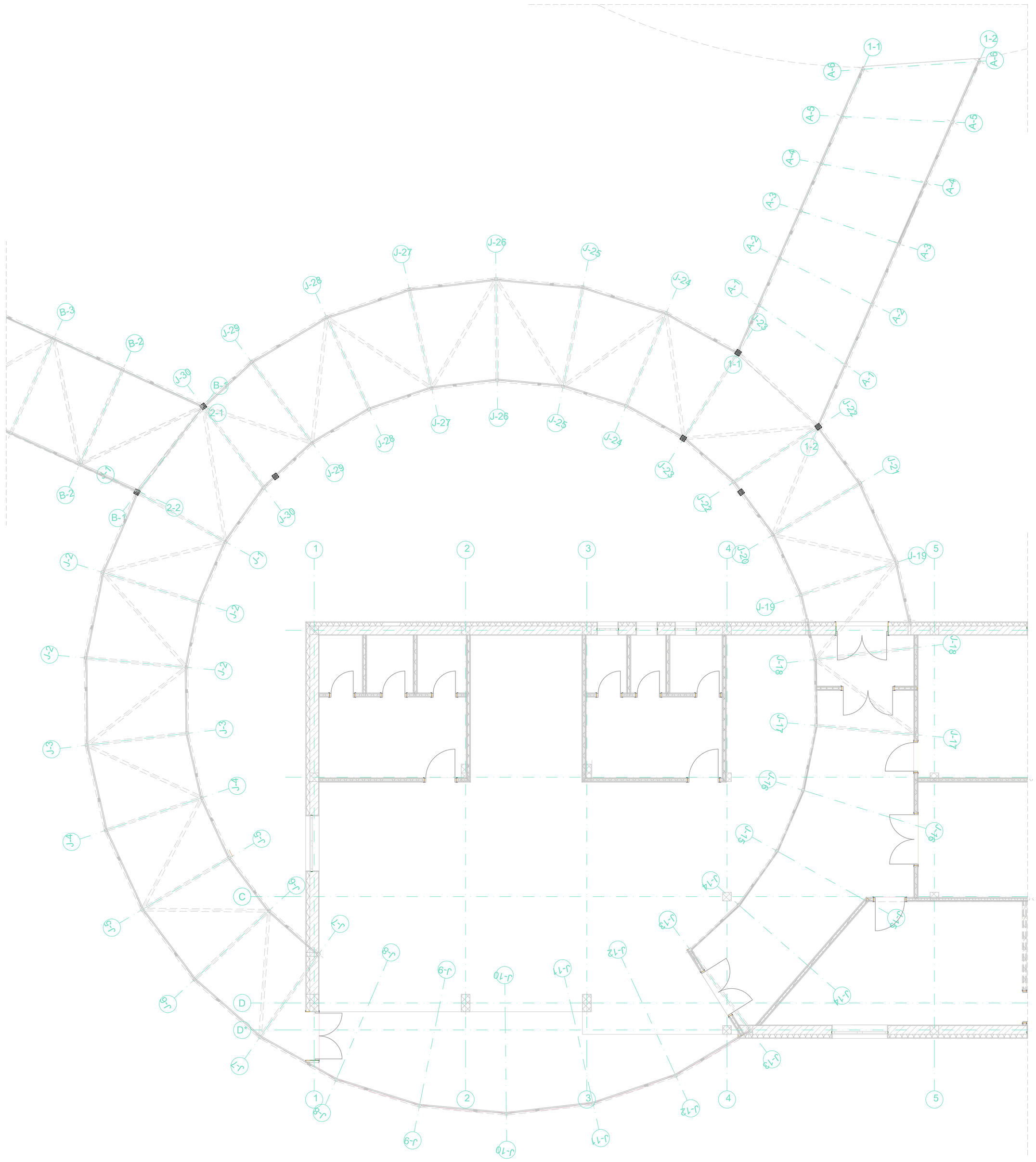

Пројектанти: „hidrozavod dtd" АД за студије, истраживања, пројектовање и инжењеринг са п.о.

Инвеститор: ECOMITA TEHNOLOGIJE DOO
Булевар ЈНА 123В
11222 Београд-Јајинци

Назив пројекта: **ИЗГРАДЊА КОМПЛЕКСА ЗА СКЛАДИШТЕЊЕ И ТРЕТМАН ОТПАДА**

Ознака техн. док.: **ИДР**

Главни пројектант:	Мирко Јевтић, маст.инж.техн. бр. лиценце: 371 R366 18	Назив дела пројекта: 1 ПРОЈЕКАТ АРХИТЕКТУРЕ	Датум: Новембар 2022.
Одговорни пројектант:	Јована Франић, маст.инж.арх. бр. лиценце: 210 A029 20	Назив објекта: ПАСАРЕЛА- СЕГМЕНТ 3	Размера: 1:50
Аутор концептуалног решења:	Немања Миличић, маст.инж.арх. бр. лиценце: 300 M978 14	Назив цртежа: ОСНОВА ПРИЗЕМЉА (0.00m)	Број прилога: 53
Сарадник:	Светлана Вигњевић, дипл.инж.арх.		

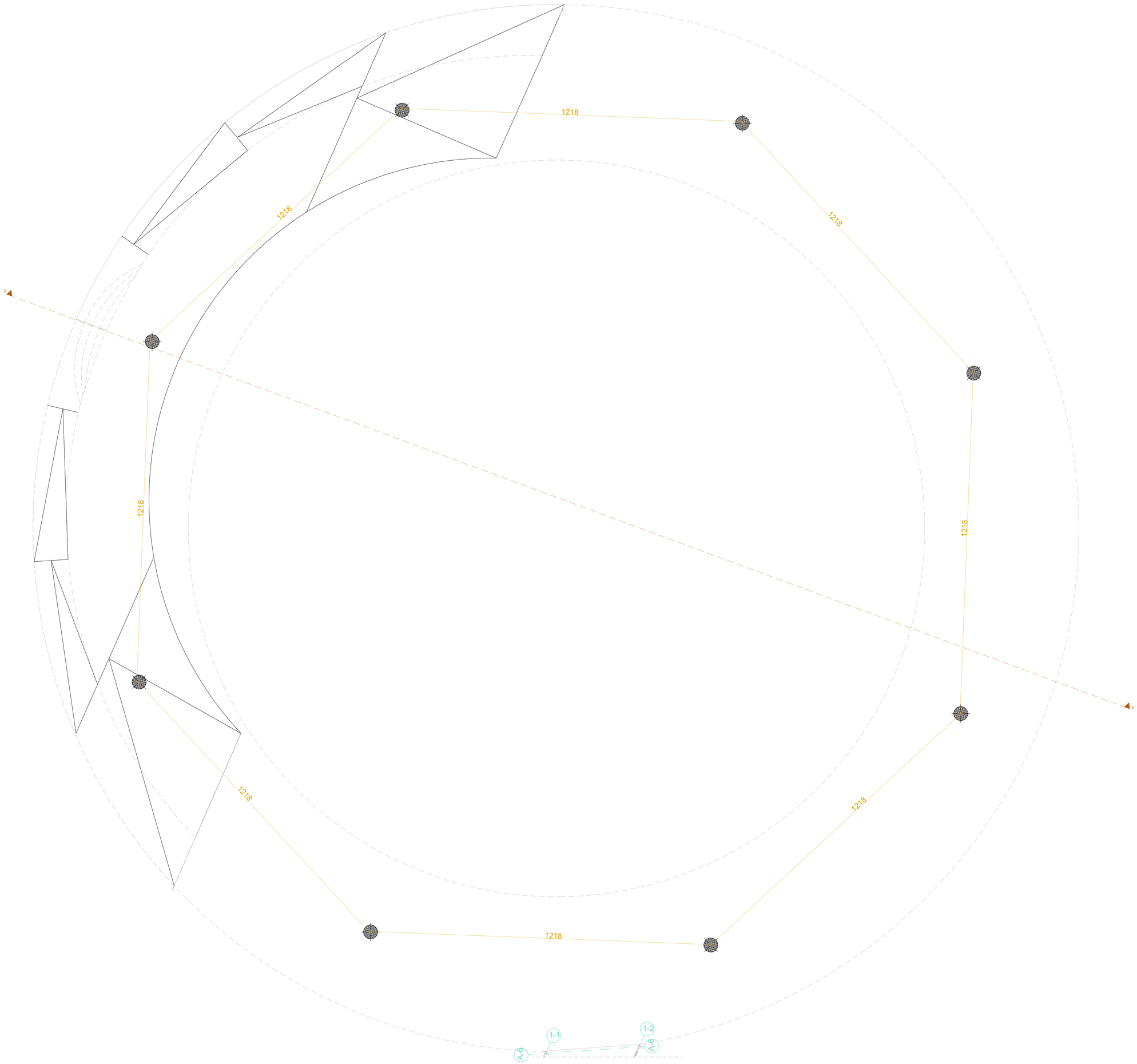
1218
1218
1218

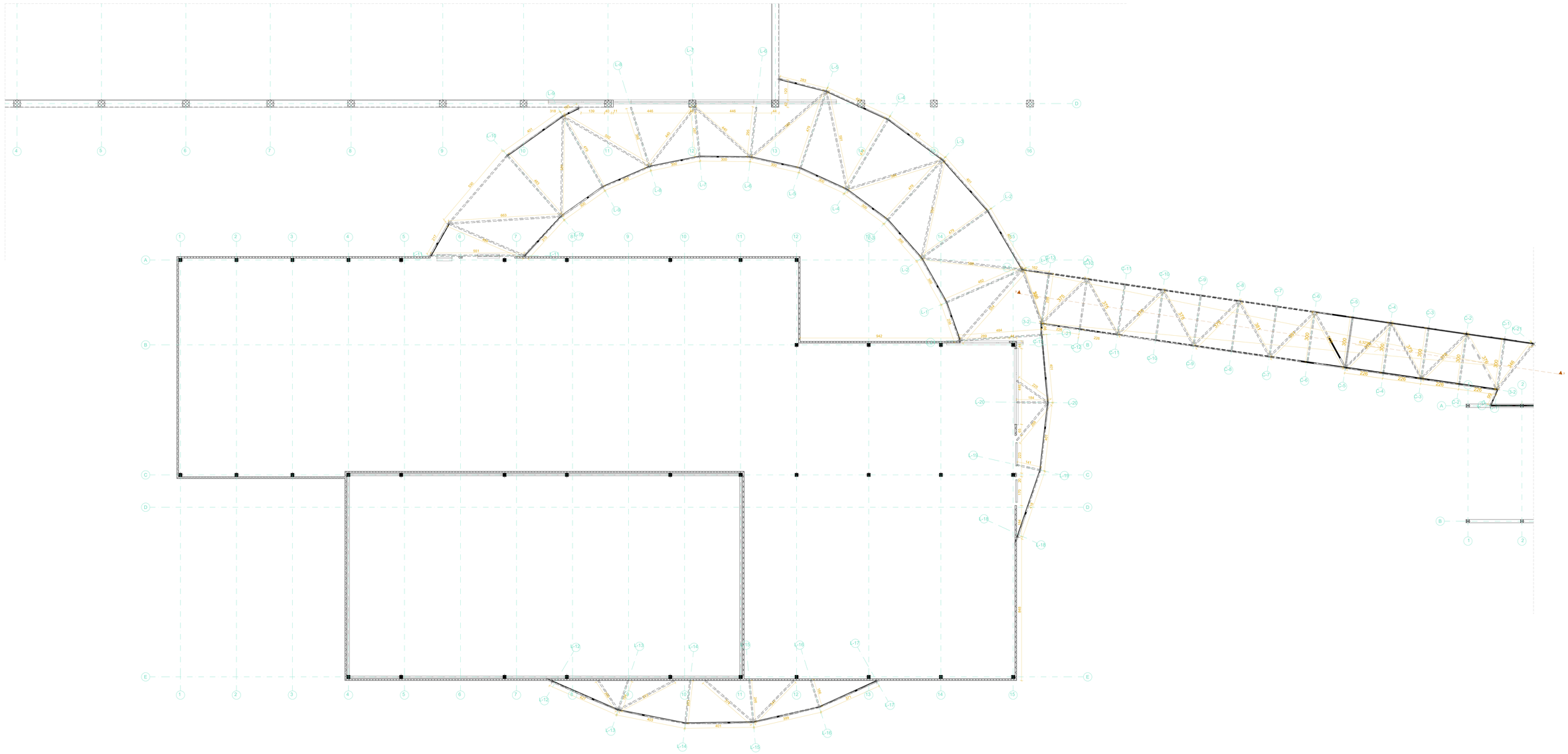

Предузеће:	ЈАВНО ПРЕДУЗЕЋЕ ЗА ИЗГРАДЊУ, УРЕЂИВАЊЕ И ОДРЖАВАЊЕ ГРАДА БЕОГРАДА „ГРАДСКИ ЗАВОД ЗА ИЗГРАДЊУ“ Д.О.О.	Инвеститор:	ЕКОМТА ТЕХНОЛОШКИ ПАРК ДОО Београд, на Ада Huli 11000 Београд, Република Србија
Назив пројекта:	ИЗГРАДЊА КОМПЛЕКСА ЗА СКЛАДИШТЕЊЕ И ТРЕТМАН ОТПАДА		Датум: мај 2020
Главни пројектант:	Мирјана Ивановић, дипл.инж.арх. бр. лиценце: 371 0349 16	Назив пројекта:	I ПРОЈЕКАТ АРХИТЕКТУРЕ
Одговорни пројектант:	Јованка Живић, дипл.инж.арх. бр. лиценце: 371 0349 16	Назив објекта:	ГАСАРНИЦА- СИСТЕМИ 1
Лице овлашћено за израду пројекта:	Мирјана Ивановић, дипл.инж.арх. бр. лиценце: 371 0349 16	Назив цртежа:	ОСНОВА ПРИЗЕМЉА (I.ЕЛИНА)
Сарадници:	Светлана Вујовић, дипл.инж.арх.		Бр. пројекта: 08

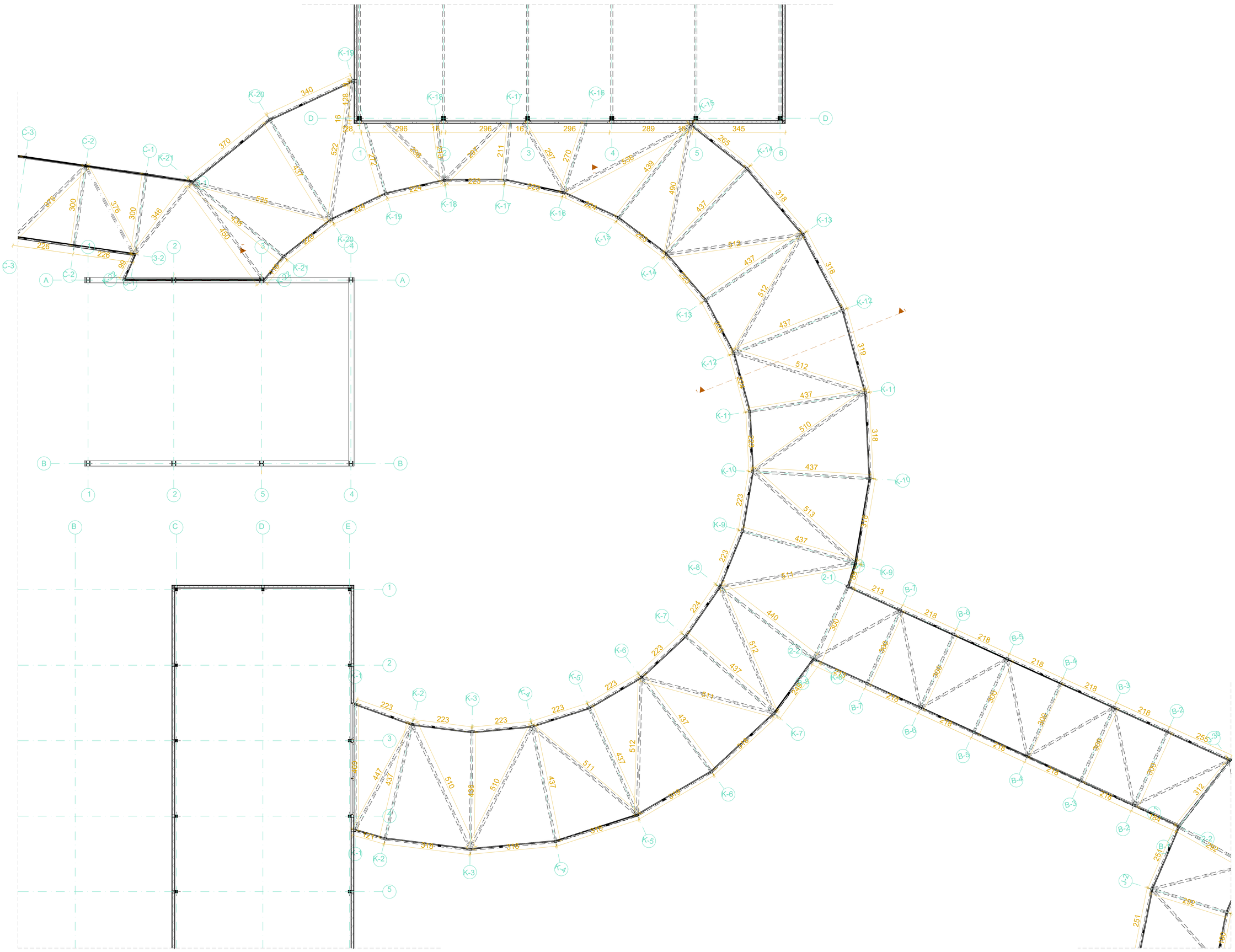

Пројектанти:

hidrozavod did
АД за студије, истраживања, пројектовање и инжењеринг са п.о.

Инвеститор: ECOMITA TEHNOLOGIJE DOO
Булевар ЈНА 123В
11222 Београд-Јајинци

Назив пројекта:

ИЗГРАДЊА КОМПЛЕКСА ЗА СКЛАДИШТЕЊЕ И ТРЕТМАН ОТПАДА

Ознака техн. док.: **ИДР**

Главни пројектант:	**Мирко Јевтић, маст.инж.техн.** **бр. лиценце: 371 R366 18**	Назив дела пројекта: **1 ПРОЈЕКАТ АРХИТЕКТУРЕ**	Датум: **Новембар 2022.**
Одговорни пројектант:	**Јована Франић, маст.инж.арх.** **бр. лиценце: 210 A029 20**	Назив објекта: **ПАСАРЕЛА- СЕГМЕНТ 2**	Размера: **1:50**
Аутор концептуалног решења:	**Немања Милинић, маст.инж.арх.** **бр. лиценце: 300 M978 14**	Назив цртежа: **ОСНОВА ПРИЗЕМЉА (3.00m)**	Број прилога: **56**
Сарадник:	**Светлана Вигњевић, дипл.инж.арх.**		

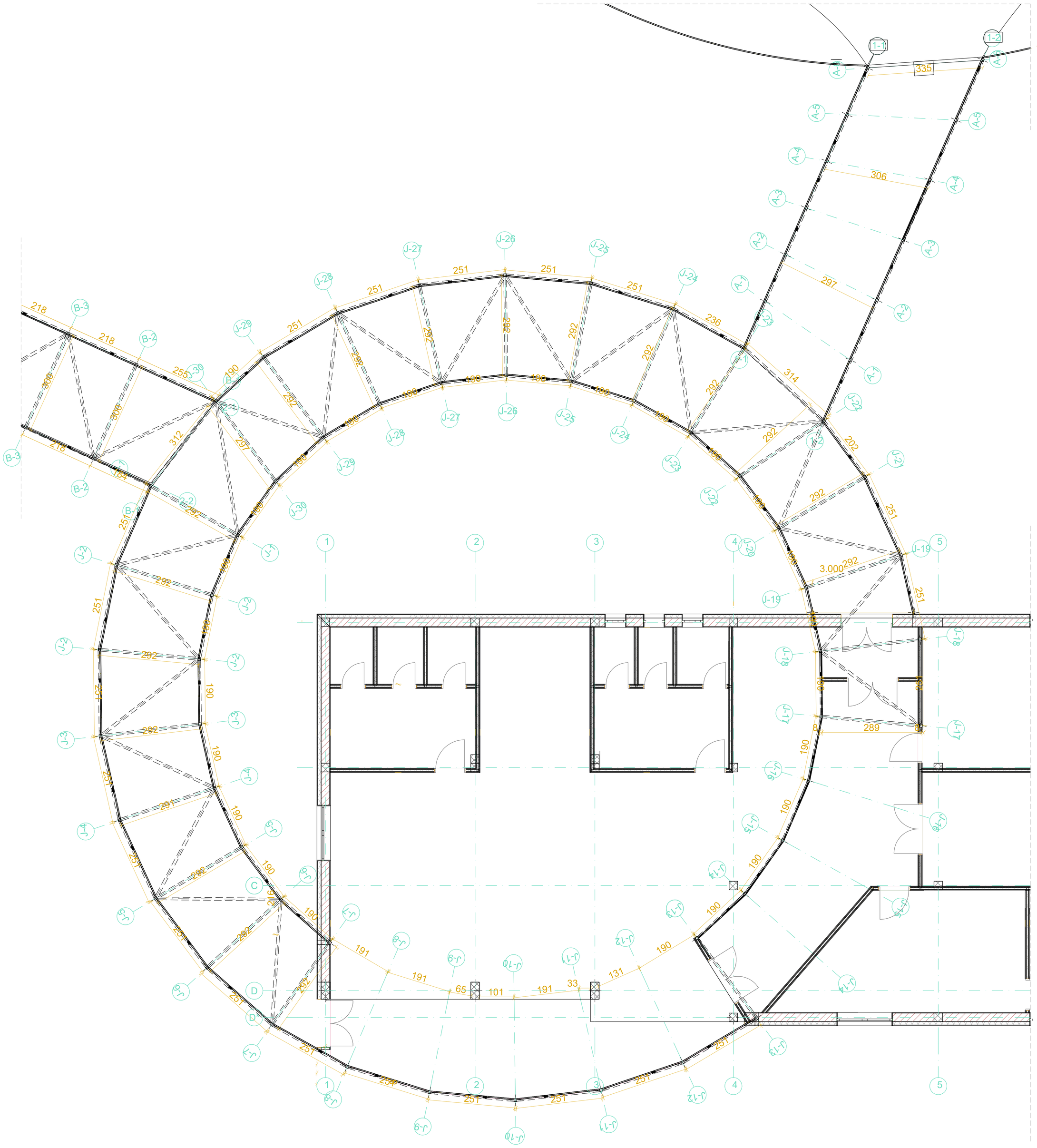

Пројектанти:	hidrozavod did АД за студије, истраживања, пројектовање и инжењеринг са п.о.	Инвеститор:	ECOMITA TEHNOLOGIJE DOO Булевар ЈНА 123В 11222 Београд-Јајинци
Назив пројекта:	ИЗГРАДЊА КОМПЛЕКСА ЗА СКЛАДИШТЕЊЕ И ТРЕТМАН ОТПАДА		Ознака техн. док.: ИДР
Главни пројектант:	Мирко Јовтић, маст.инж.техн. бр. лиценце: 371 R366 18	Назив дела пројекта:	1 ПРОЈЕКАТ АРХИТЕКТУРЕ
Одговорни пројектант:	Јована Фрањић, маст.инж.арх. бр. лиценце: 210 A029 20	Назив објекта:	ПАСАРЕЛА- СЕГМЕНТ 3
Аутор концептуалног решења:	Немања Миличић, маст.инж.арх. бр. лиценце: 300 M978 14	Назив цртежа:	ОСНОВА ПРИЗЕМЉА (3.00m)
Сарадник:	Светлана Вигњевић, дипл.инж.арх.	Датум:	Новембар 2022.
		Размера:	1:50
		Број прилога:	57

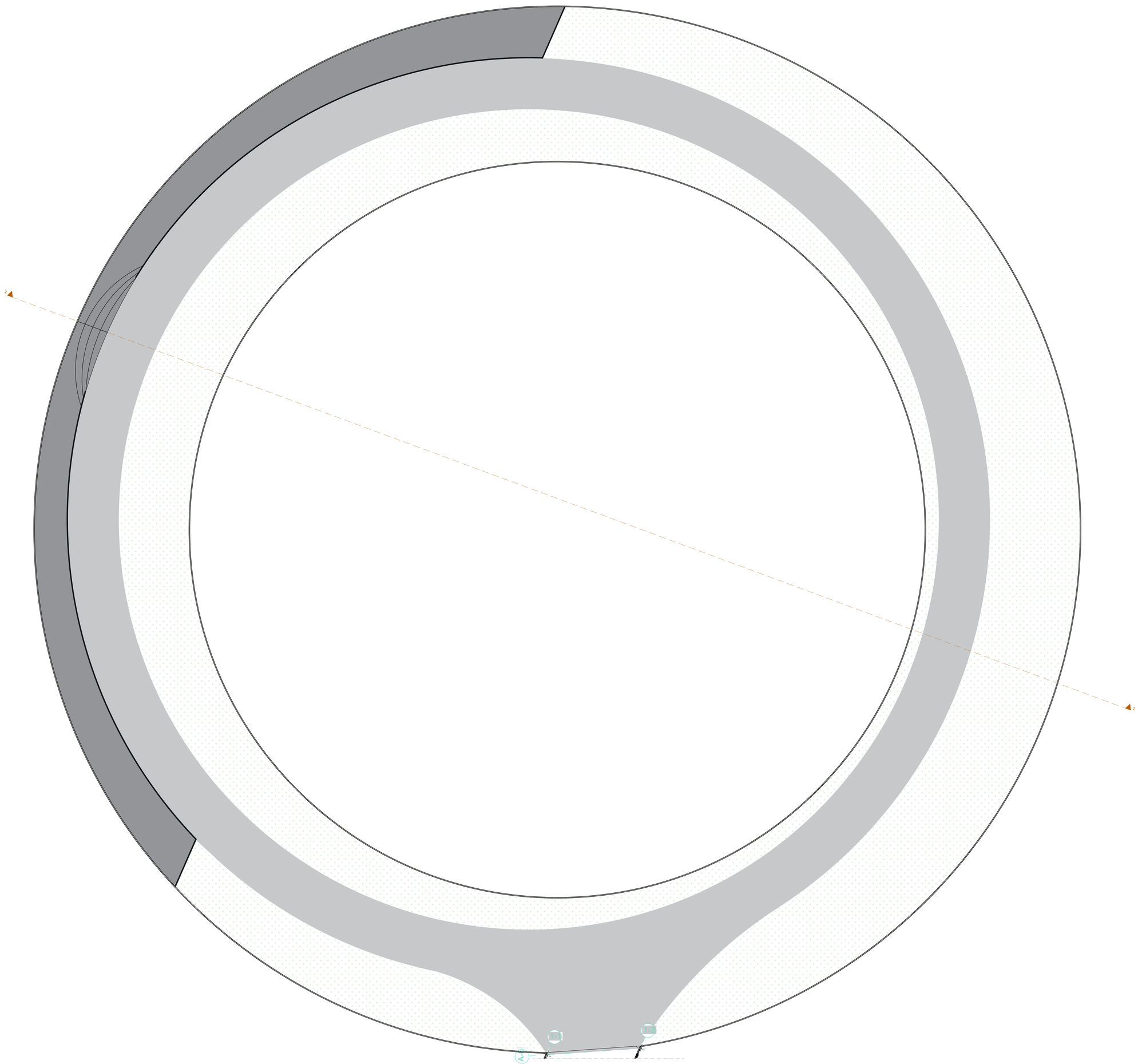

Пројектанти:

Hidrozavod did
АД за студије, истраживања, пројектовање и инжењеринг са п.о.

Инвеститор: ECOMITA TEHNOLOGIJE DOO
Булевар ЈНА 123В
11222 Београд-Јајинци

Назив пројекта:

ИЗГРАДЊА КОМПЛЕКСА ЗА СКЛАДИШТЕЊЕ И ТРЕТМАН ОТПАДА

Фаза техн. док.: ИДР

Главни пројектант: Мирко Јевтић, маст.инж.техн. бр. лиценце: 371 R366 18	Назив дела пројекта: 1 ПРОЈЕКАТ АРХИТЕКТУРЕ	Датум: Новембар 2022.
Одговорни пројектант: Јована Фрањић, маст.инж.арх. бр. лиценце: 210 A029 20	Назив објекта: ПАСАРЕЛА- СЕГМЕНТ 4	Размера: 1:50
Аутор концептуалног решења: Немања Милинић, маст.инж.арх. бр. лиценце: 300 M975 14	Назив цртежа: ОСНОВА ПРИЗЕМЉА (3.00m)	Број прилога: 58
Сарадник: Светлана Витљевић, дипл.инж.арх.		

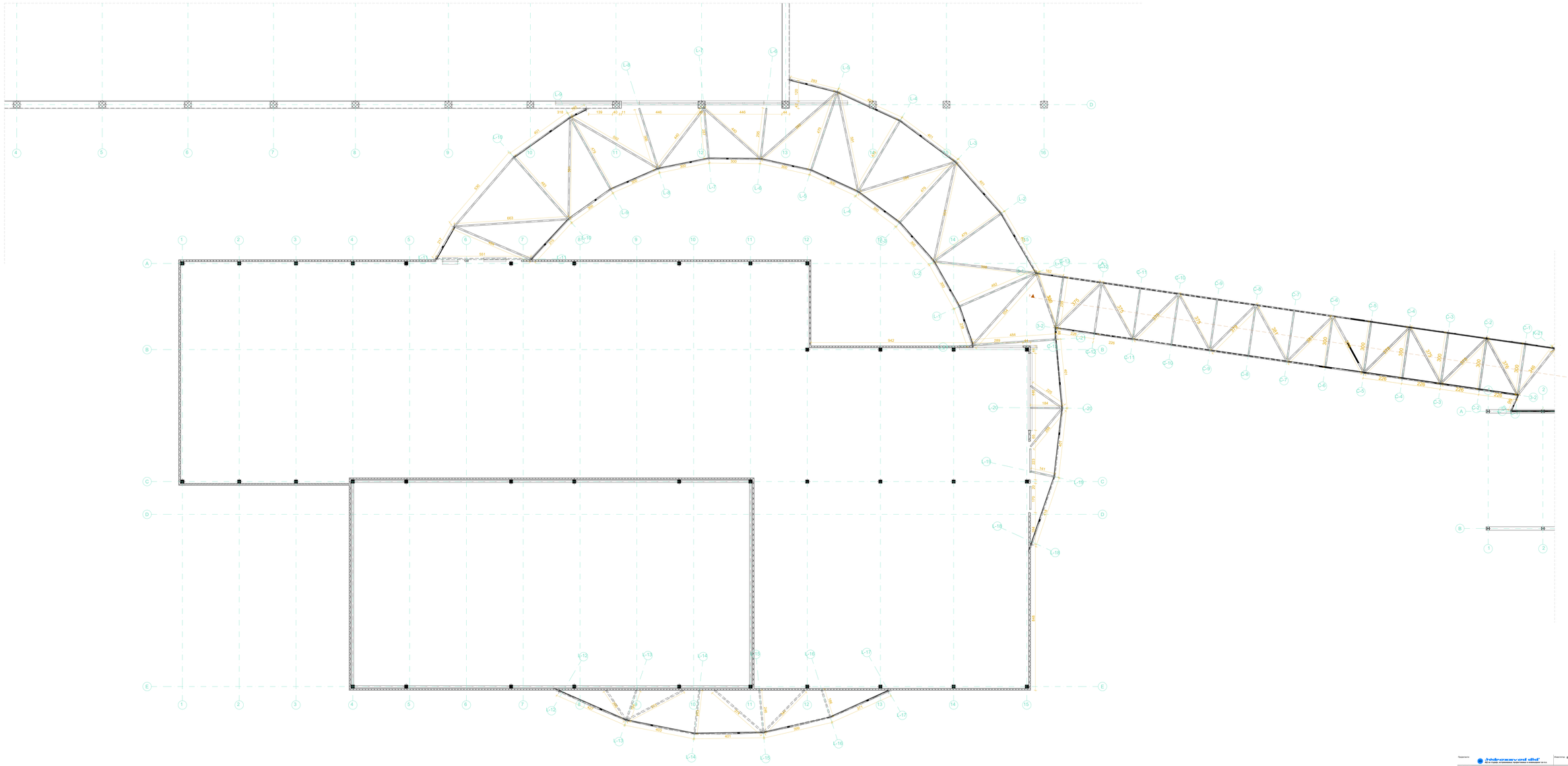

Проектант:	Inhouse ood ДО 10 годин: встъпителна, работна и изпълнителна ф-я	Инвеститор:	ECOMTA TECHNOLOGIE OOD гр. Пловдив, ул. Христо Г. Данов 37 тел.032 Благодарете, пловдив
Главен проектант:	Мария Ангелова, магистър инж. Тел. за връзка: 077 9 666	Главен архитект:	I. ПРОЕКТАНТ АРХИТЕКТУРЕ
Ръководител проектантски колектив:	Деница Йорданова, магистър инж. Тел. за връзка: 077 9 666	Ръководител проект:	ГЛАВЕН ИНЖ. ПРОЕКТ
Ръководител проектантски колектив:	Мария Ангелова, магистър инж. Тел. за връзка: 077 9 666	Ръководител проект:	ГЛАВЕН ИНЖ. ПРОЕКТ
Ръководител проектантски колектив:	Мария Ангелова, магистър инж. Тел. за връзка: 088 9972 19	Ръководител проект:	ГЛАВЕН ИНЖ. ПРОЕКТ
Проектант:	Светлана Янчовска, диплом.инж.арх.	Проект:	ОСНОВНА КРОВНА КОНСТРУКЦИЯ (0.00м)

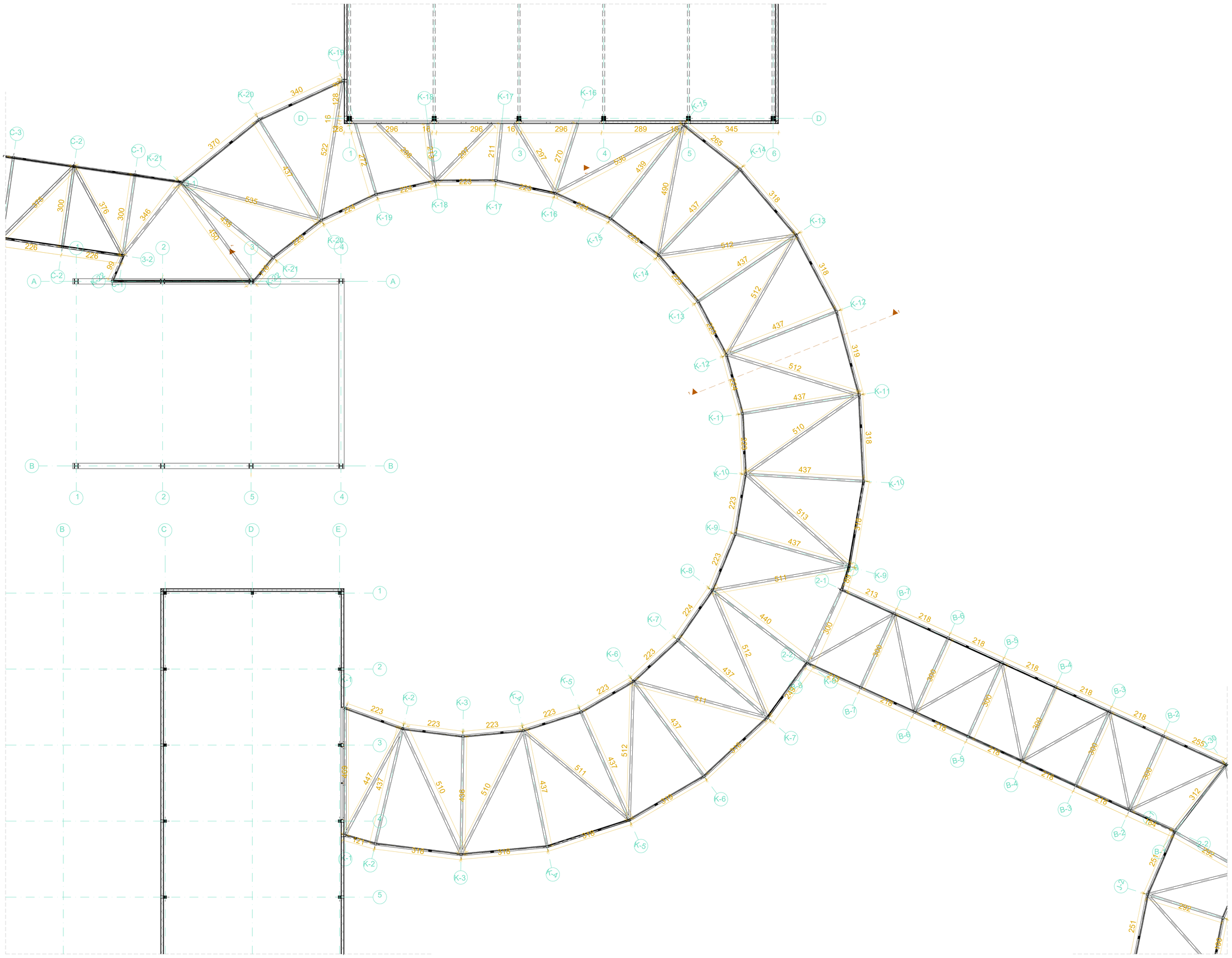

Пројектанти:

hidrozavod did
АД за студије, истраживања, пројектовање и инжењеринг са п.о.

Инвеститор: **ECOMITA TEHNOLOGIJE DOO**
Булевар ЈНА 123В
11222 Београд-Јајинци

Назив пројекта:

ИЗГРАДЊА КОМПЛЕКСА ЗА СКЛАДИШТЕЊЕ И ТРЕТМАН ОТПАДА

Ознака техн. док.: **ИДР**

Главни пројектант:	**Мирко Јевтић, маст.инж.техн.** **бр. лиценце: 371 R366 18**	Назив дела пројекта: **1 ПРОЈЕКАТ АРХИТЕКТУРЕ**	Датум: **Новембар 2022.**
Одговорни пројектант:	**Јована Франић, маст.инж.арх.** **бр. лиценце: 210 A029 20**	Назив објекта: **ПАСАРЕЛА- СЕГМЕНТ 2**	Размера: **1:50**
Аутор концептуалног решења:	**Немања Мијачић, маст.инж.арх.** **бр. лиценце: 300 M978 14**	Назив цртежа: **ОСНОВА КРОВНЕ КОНСТРУКЦИЈЕ (6.00m)**	Број прилога: **60**
Сарадник:	**Светлана Вигњевић, дипл.инж.арх.**		

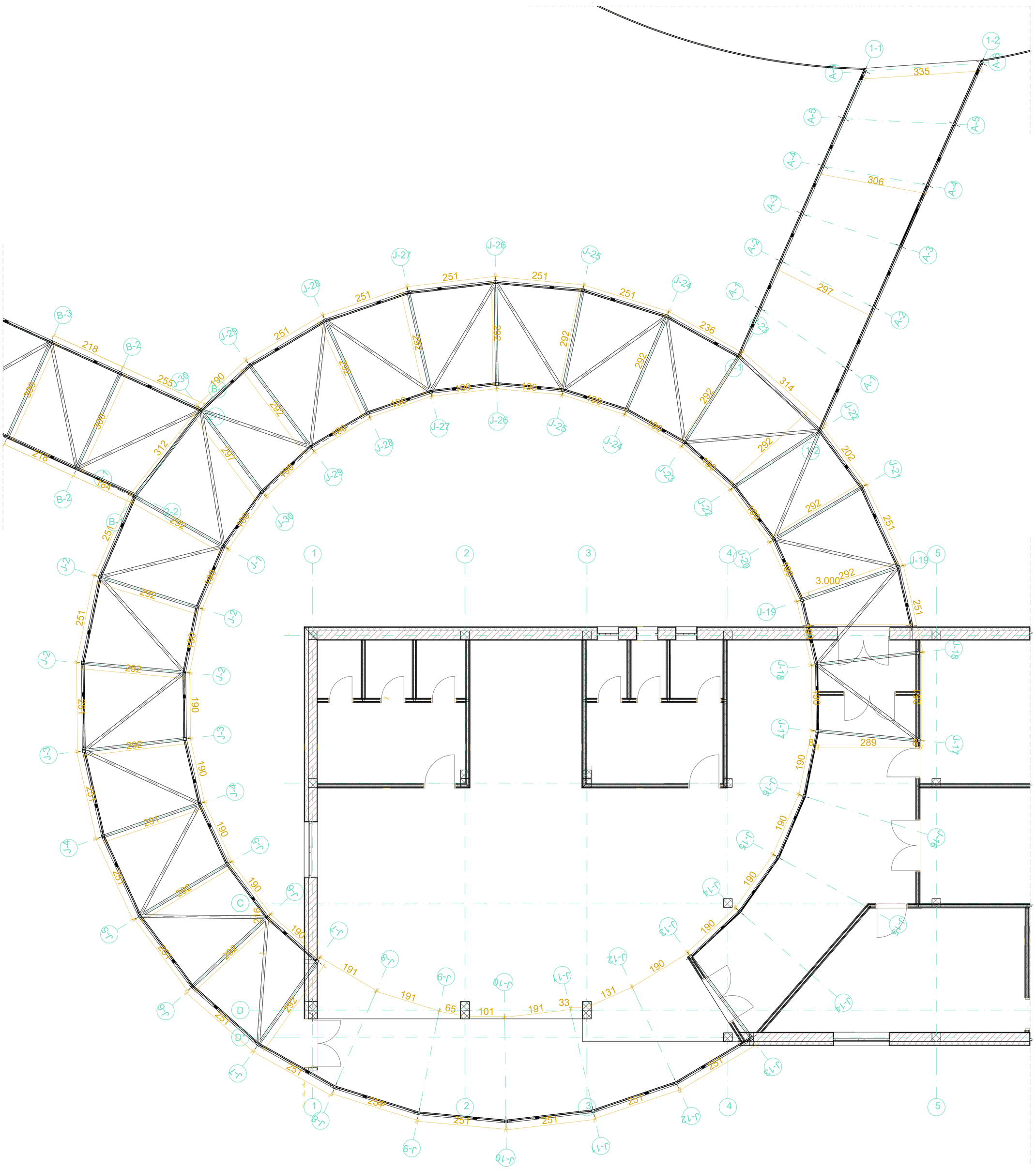

Пројектанти:

hidrozavod dtd
АД за студије, истраживања, пројектовање и инжењеринг са п.о.

Инвеститор: **ECOMITA TEHNOLOGIJE DOO**
Булевар ЈНА 123В
11222 Београд-Јајинци

Назив пројекта: **ИЗГРАДЊА КОМПЛЕКСА ЗА СКЛАДИШТЕЊЕ И ТРЕТМАН ОТПАДА**		Ознака техн. док.: **ИДР**
Главни пројектант: **Мирко Јевтић, маст.инж.техн. бр. лиценце: 371 R366 18**	Назив дела пројекта: **1 ПРОЈЕКАТ АРХИТЕКТУРЕ**	Датум: **Новембар 2022.**
Одговорни пројектант: **Јована Франић, маст.инж.арх. бр. лиценце: 210 A029 20**	Назив објекта: **ПАСАРЕЛА- СЕГМЕНТ 3**	Размера: **1:50**
Аутор концептуалног решења: **Немања Миличић, маст.инж.арх. бр. лиценце: 300 M978 14**	Назив цртежа: **ОСНОВА КРОВНЕ КОНСТРУКЦИЈЕ (6.00m)**	Број прилога: **61**
Сарадник: **Светлана Вигњевић, дипл.инж.арх.**		

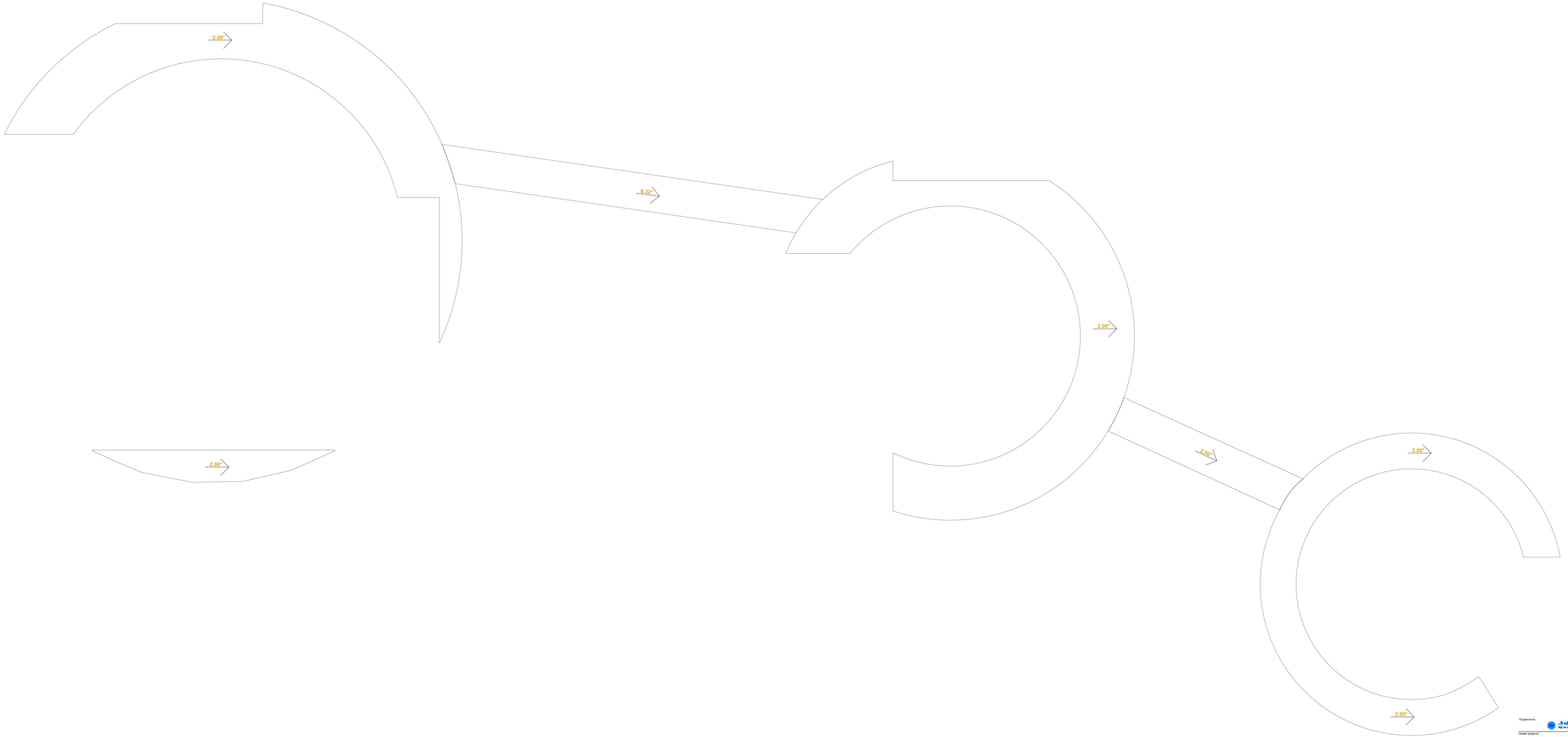

Пројектант:	hidrozavod dtd АД за студије, истраживања, пројектовања и инвестиционе са п.о.	Инвеститор:	ECOMITA TEHNOLOGIJE DOO Булевар ЈНА 123В 11222 Београд-Јајинци
Назив пројекта:	ИЗГРАДЊА КОМПЛЕКСА ЗА СКЛАДИШТЕЊЕ И ТРЕТМАН ОТПАДА	Основа техн. док.:	ИДР
Главни пројектант:	Марко Јовић, мост.инв.техн. Бр. лицензе: 371 9266 14	Назив дела пројекта: 1 ПРОЈЕКАТ АРХИТЕКТУРЕ	Датум: Новембар 2022.
Одговорни пројектант:	Јованка Фрајић, мост.инв.арх. Бр. лицензе: 310 4020 20	Назив објекта: ПАСАРЕЛЕ	Размера: 1:100
Аутор концептуалног решења:	Невена Мојсиловић, мост.инв.арх. Бр. лицензе: 300 9070 14	Назив цртежа: ОСНОВА КРОВОВА	Број пројекта: 63
Сарадник:	Светлана Вигњевић, дипл.инв.арх.		

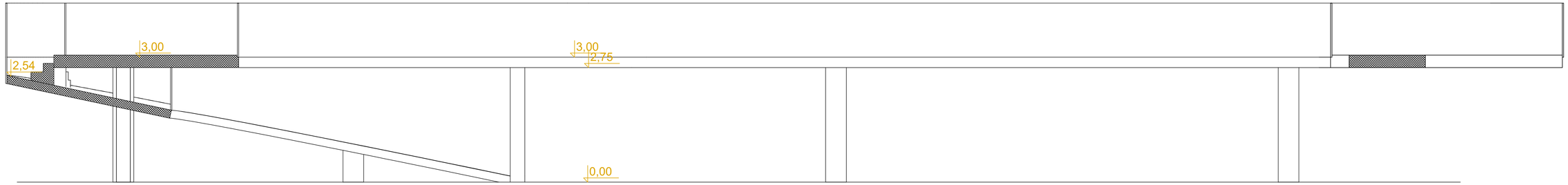

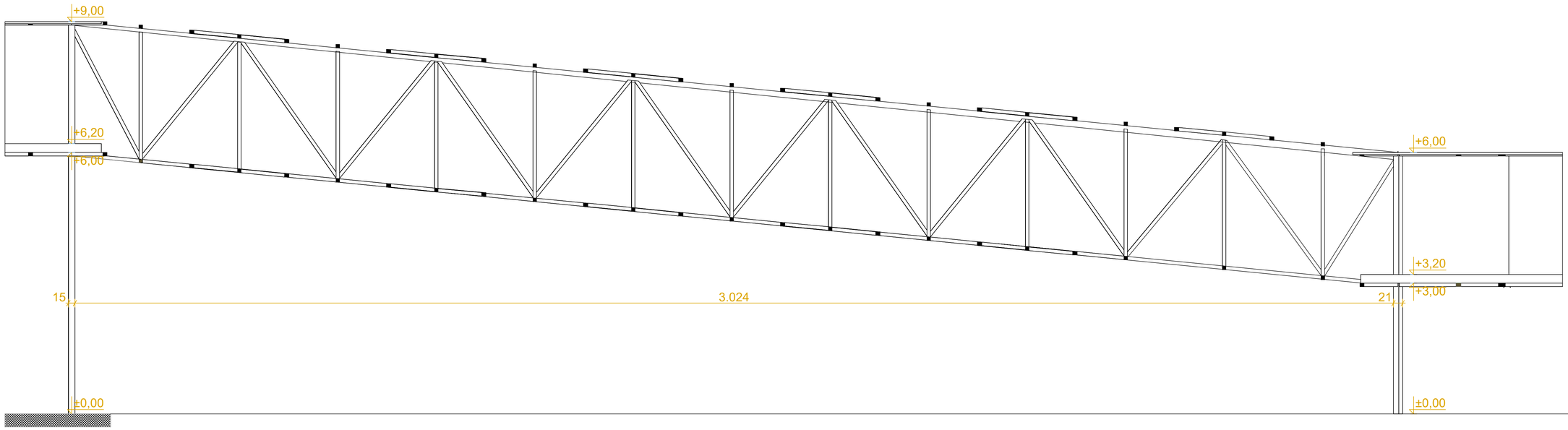

Пројектанти:

Hidrozavod did
АД за студије, истраживања, пројектовања и инжењеринг са п.о.

Инвеститор: **ECOMITA TEHNOLOGIJE DOO**
Булевар ЈНА 123В
11222 Београд-Јајинци

Назив пројекта:

ИЗГРАДЊА КОМПЛЕКСА ЗА СКЛАДИШТЕЊЕ И ТРЕТМАН ОТПАДА

Ознака техн. док.: **ИДР**

Главни пројектант: **Мирко Јеятић, маст.инж.техн. бр. лиценце: 371 R346 18**		Назив дела пројекта: **1 ПРОЈЕКАТ АРХИТЕКТУРЕ**	Датум: **Новембар 2022.**
Одговорни пројектант: **Јована Фрањић, маст.инж.арх. бр. лиценце: 210 A029 20**		Назив објекта: **ПАСАРЕЛЕ**	Размера: **1:50**
Аутор концептуалног решења: **Немања Миличић, маст.инж.арх. бр. лиценце: 300 M978 14**		Назив цртежа: **ПРЕСЕК 1-1 И 3-3**	Број прилога: **63**
Сарадник: **Светлана Вигњевић, дипл.инж.арх.**			

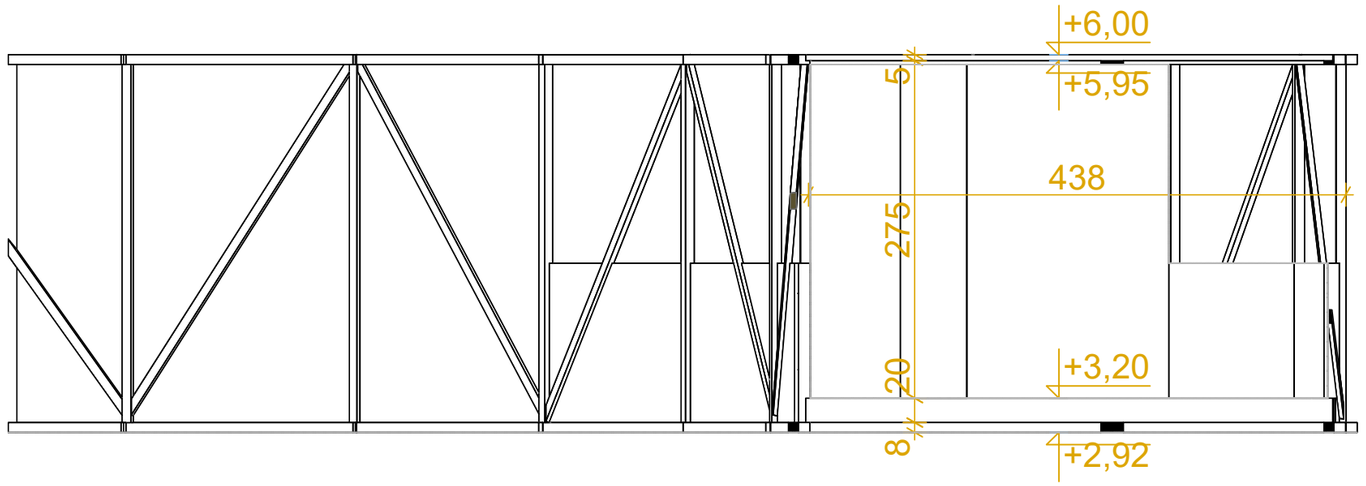

Пројектанти:	.Hidrozavod did" DTD АД за студије, истраживања, пројектовање и инжењеринг са п.о.	Инвеститор:	ECOMITA TEHNOLOGIJE DOO Булевар ЈНА 123В 11222 Београд-Јајинци
Назив пројекта:	ИЗГРАДЊА КОМПЛЕКСА ЗА СКЛАДИШТЕЊЕ И ТРЕТМАН ОТПАДА	Ознака техн. док.:	ИДР
Главни пројектант:	Мирко Јевтић, маст.инж.техн. бр. лиценце: 371 R366 18	Назив дела пројекта:	1 ПРОЈЕКАТ АРХИТЕКТУРЕ
Одговорни пројектант:	Јована Франић, маст.инж.арх. бр. лиценце: 210 A029 20	Назив објекта:	ПАСАРЕЛЕ
Аутор концептуалног решења:	Немања Миличић, маст.инж.арх. бр. лиценце: 300 M978 14	Назив цртежа:	PRESEK 2-2
Сарадник:	Светлана Вигњевић, дипл.инж.арх.	Број прилога:	64
		Датум:	Новембар 2022.
		Размера:	1:50

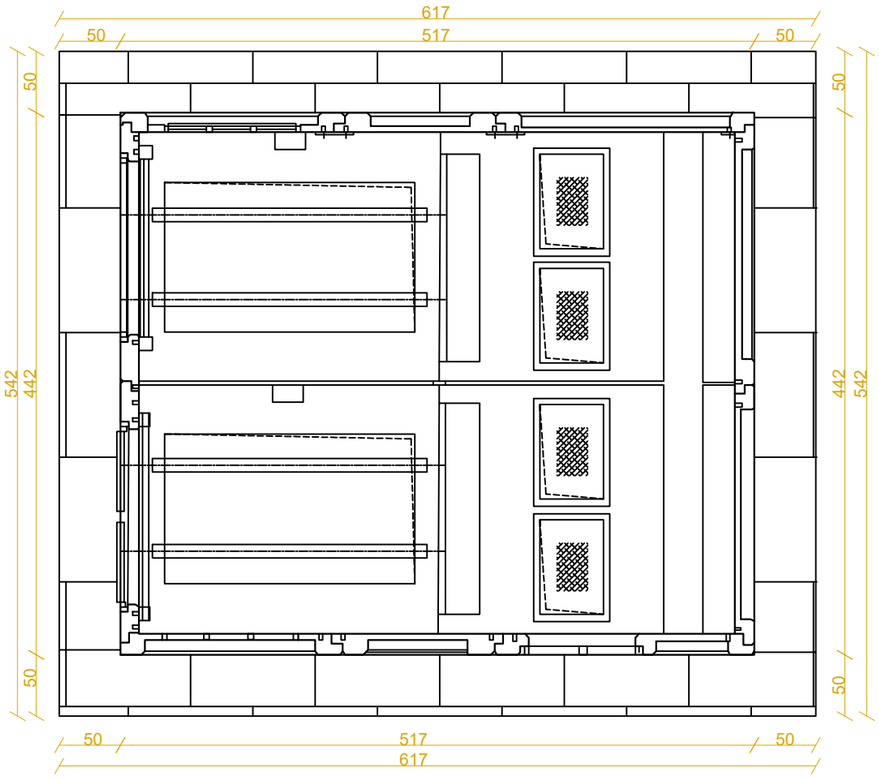

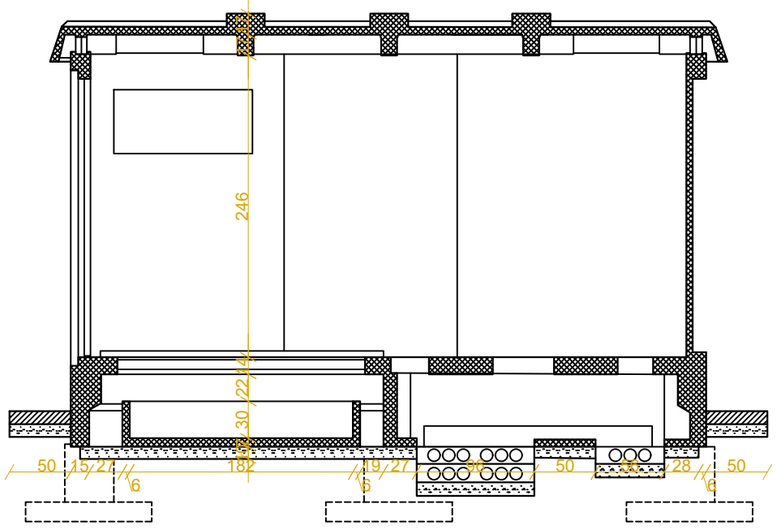

Пројектанти:

.hidrozavod dtd"
АД за студије, истраживања, пројектовање и инжењеринг са п.о.

Инвеститор: **ECOMITA TEHNOLOGIJE DOO**
Булевар ЈНА 123В
11222 Београд-Јајинци

Назив пројекта:

ИЗГРАДЊА КОМПЛЕКСА ЗА СКЛАДИШТЕЊЕ И ТРЕТМАН ОТПАДА

Ознака техн. док.: **ИДР**

Главни пројектант:	**Мирко Јевтић, маст.инж.техн. бр. лиценце: 371 R366 18**	Назив дела пројекта: **1 ПРОЈЕКАТ АРХИТЕКТУРЕ**	Датум: **Новембар 2022.**
Одговорни пројектант:	**Јована Франић, маст.инж.арх. бр. лиценце: 210 A029 20**	Назив објекта: **ТРАФОСТАНИЦА**	Размера: **1:50**
Аутор концептуалног решења:	**Немања Миличић, маст.инж.арх. бр. лиценце: 300 M978 14**	Назив цртежа: **ОСНОВА И ПРЕСЕК**	Број прилога: **65**
Сарадник:	**Светлана Вигњевић, дипл.инж.арх.**		

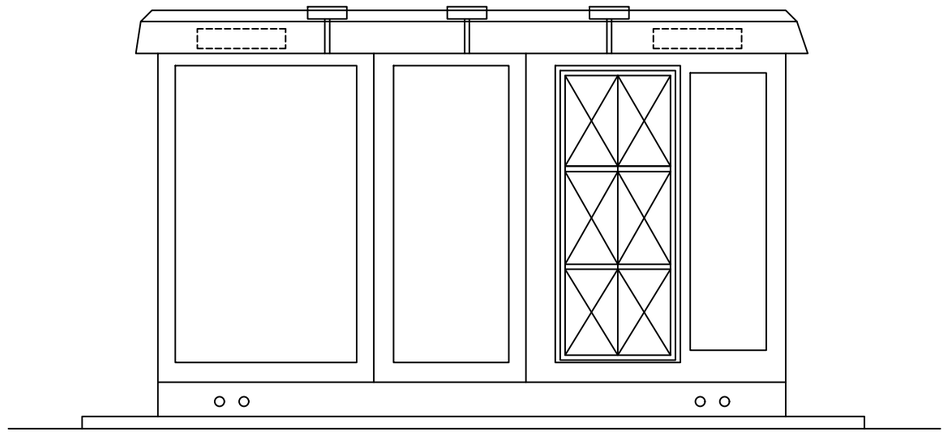

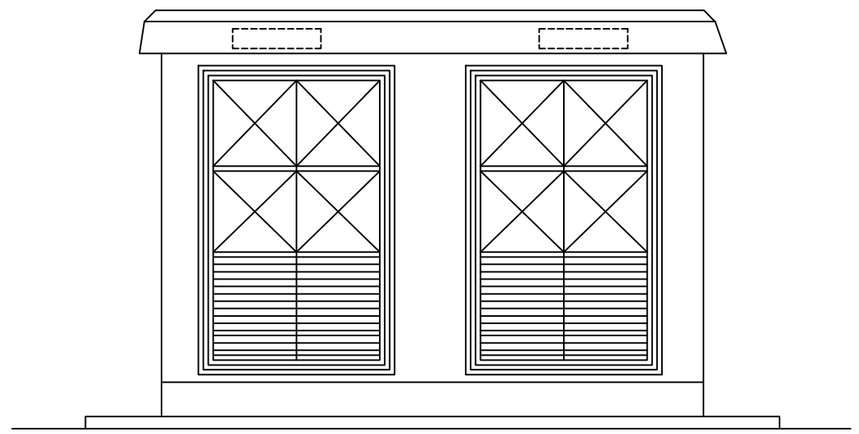

Пројектанти:

.Hidrozavod did"
АД за студије, истраживања, пројектовање и инжењеринг са п.о.

Инвеститор: **ECOMITA TEHNOLOGIJE DOO**
Булевар ЈНА 123В
11222 Београд-Јајинци

Назив пројекта:

ИЗГРАДЊА КОМПЛЕКСА ЗА СКЛАДИШТЕЊЕ И ТРЕТМАН ОТПАДА

Ознака техн. док.: **ИДР**

Главни пројектант:	**Мирко Јевтић, маст.инж.техн. бр. лиценце: 371 R366 18**	Назив дела пројекта: **1 ПРОЈЕКАТ АРХИТЕКТУРЕ**	Датум: **Новембар 2022.**
Одговорни пројектант:	**Јована Франић, маст.инж.арх. бр. лиценце: 210 A029 20**	Назив објекта: **ТРАФОСТАНИЦА**	Размера: **1:50**
Аутор концептуалног решења:	**Немања Миличић, маст.инж.арх. бр. лиценце: 300 M978 14**		
Сарадник:	**Светлана Вигњевић, дипл.инж.арх.**	Назив цртежа: **ИЗГЛЕДИ**	Број прилога: **66**

Г) ДОКУМЕНТАЦИЈА УРБАНИСТИЧКОГ ПРОЈЕКТА

1. Извод из плана вишег реда- Просторни план општине Житиште 2021-2035 ("Службени лист општине Житиште", број 35/2022)

ПРОСТОРНИ ПЛАН ОПШТИНЕ
Ж И Т И Ш Т Е
2021-2035

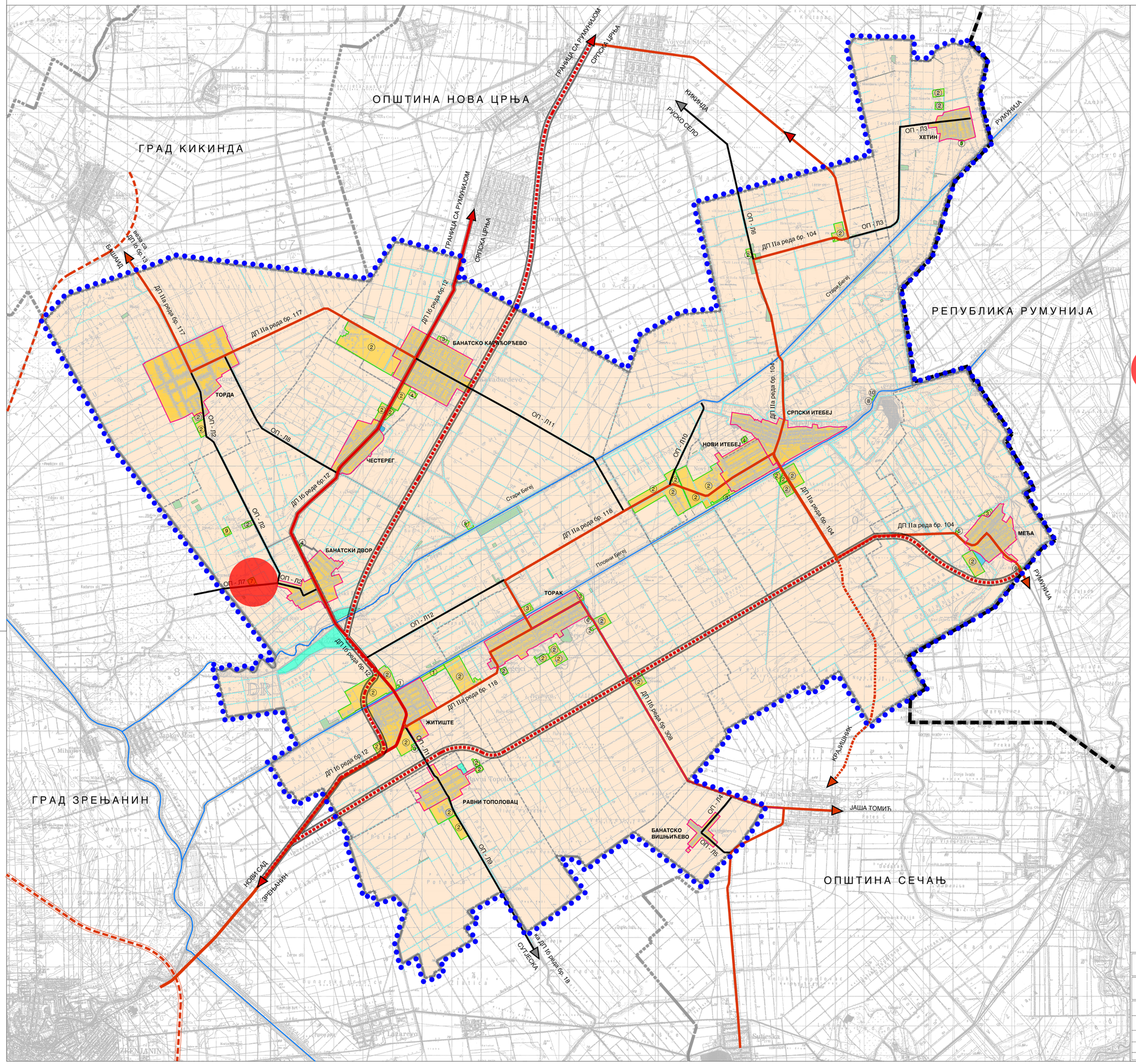

С

0 1 2 3 4 5 km

P=1 : 50000

ПОЛОЖАЈ ПРЕДМЕТНОГ ПРОСТОРА У ШИРЕМ ОКРУЖЕЊУ

РЕФЕРАЛНА КАРТА БРОЈ 1
НАМЕНА ПРОСТОРА

ГРАНИЦЕ
- ГРАНИЦА ПЛАНСКОГ ПОДРУЧЈА
- ДРЖАВНА ГРАНИЦА
- ГРАНИЦА ЈЕДИНИЦЕ ЛОКАЛНЕ САМОУПРАВЕ
- ГРАНИЦА КАТАСТАРСКЕ ОПШТИНЕ

ПОЉОПРИВРЕДНО ЗЕМЉИШТЕ
- ОБРАДИВО И НЕОБРАДИВО ПОЉОПРИВРЕДНО ЗЕМЉИШТЕ
- РИБЊАК

ШУМСКО ЗЕМЉИШТЕ
- ШУМЕ И ШУМСКО ЗЕМЉИШТЕ

ВОДНО ЗЕМЉИШТЕ
- СТАРИ БЕГЕЈ И ПЛОВНИ БЕГЕЈ
- КАНАЛИ
- БАРЕ И РЕТЕНЗИЈЕ

ГРАЂЕВИНСКО ЗЕМЉИШТЕ
- ГРАЂЕВИНСКО ЗЕМЉИШТЕ У ГРАЂЕВИНСКОМ ПОДРУЧЈУ НАСЕЉА
- ГРАЂЕВИНСКО ЗЕМЉИШТЕ ИЗВАН ГРАЂЕВИНСКОГ ПОДРУЧЈА НАСЕЉА
- 1 ЗОНА КУЋА ЗА ОДМОР
- 2 РАДНА ЗОНА (ПОВРШИНЕ ЗА ИНДУСТРИЈУ И ПРОИЗВОДЊУ И ЗА КОМЕРЦИЈАЛНЕ ДЕЛАТНОСТИ)
- 3 ТУРИСТИЧКО-РЕКРЕАТИВНА ПОВРШИНА
- 4 ГРОБЉЕ
- 5 ПРЕЧИСТАЧ (ППОВ)
- 6 ТРАФО СТАНИЦА 110/20kV
- 7 ПОСТРОЈЕЊЕ ЗА УПРАВЉАЊЕ ОТПАДОМ
- 8 ГРАНИЧНИ ПРЕЛАЗ
- 9 ПОДЗЕМНО СКЛАДИШТЕ ГАСА
- 10 ПРЕВОДНИЦА

- ПЛАНИРАНИ КОРИДОР ДРЖАВНОГ ПУТА (основни путни правац)
- ПОСТОЈЕЋИ ДРЖАВНИ ПУТ I РЕДА
- ПОСТОЈЕЋИ ДРЖАВНИ ПУТ II РЕДА
- ПЛАНИРАНИ ДРЖАВНИ ПУТ - ПУТ РЕГИОНАЛНОГ ЗНАЧАЈА
- ПЛАНИРАНИ ДРЖАВНИ ПУТ I РЕДА - "БАНАТСКА МАГИСТРАЛА"
- ОПШТИНСКИ ПУТ
- ПРИСТУПНИ ПУТ ДО ЛОКАЛИТЕТА

НОСИЛАЦ ИЗРАДЕ ПЛАНА	ОПШТИНА: **ЖИТИШТЕ** ОВЛАШЋЕНО ЛИЦЕ:		Печат и потпис:
ОБРАЂИВАЧ	**ЈП "ЗАВОД ЗА УРБАНИЗАМ ВОЈВОДИНЕ"** ВД ДИРЕКТОРА: ПРЕДРАГ КНЕЖЕВИЋ, дипл.правник ПОМОЋНИК ДИРЕКТОРА: др АЛЕКСАНДАР ЈЕВТИЋ		Печат и потпис:
НАЗИВ ПЛАНА	**ПРОСТОРНИ ПЛАН ОПШТИНЕ ЖИТИШТЕ 2021-2035**		
НАЗИВ КАРТЕ	РЕФЕРАЛНА КАРТА БРОЈ 1 **НАМЕНА ПРОСТОРА**		
ОДГОВОРНИ ПЛАНЕР	БРАНИСЛАВА ТОПРЕК, дипл.инж.арх.		Печат и потпис:
САРАДНИЦИ	НАТАША МЕДИЋ КОРОЛИЈА, маст.инж.пејз.арх. БРАНКО МИЛОВАНОВИЋ, дипл.инж.мелио. ЗОРАН КОРДИЋ, дипл.инж.саобр. РАДОВАН РИСТИЋ, ел.техн.		
Е - 2790	Размера: 1 : 50 000	Датум: Децембар 2022.	Број листа: **1.1.**

2. Копија плана број 951-6-103-33279/2023 од 20.11.2023.године

РЕПУБЛИКА СРБИЈА
РЕПУБЛИЧКИ ГЕОДЕТСКИ ЗАВОД
Служба за катастар непокретности Житиште
Ђуре Јакшића 2
Број: 951-6-103-33279/2023
КО: Банатски Двор

КОПИЈА КАТАСТАРСКОГ ПЛАНА

Катастарска парцела број:
1280/3, 1280/4, 1280/1, 1280/2, 1280/5

Размера штампе: 1:2500



Датум и време издавања:
20.11.2023 године у 07:57

Овлашћено лице:

М.П. _____

3. Извод из листа непокретности број 127

Република Србија
Републички геодетски завод
Геодетско-катастарски информациони систем

*** Број листа непокретности: 127**

katastar.rgz.gov.rs/eKatastar | 20.11.2023. 07:31:45 Број захтева: **951-6-103-33279/2023**

Подаци катастра непокретности

Подаци о непокретности	**e45c31c5-6fd2-4bf3-8060-e9a0aba553f5**
Матични број општине:	80144
Општина:	ЖИТИШТЕ
Матични број катастарске општине:	805513
Катастарска општина:	БАНАТСКИ ДВОР
Датум ажурности:	17.11.2023. 13:38
Служба:	ЖИТИШТЕ
Извор податка:	ЖИТИШТЕ, ЈЕ
1. Подаци о парцели - А лист	
Потес / Улица:	ВЕЛИКИ АТАР
Број парцеле:	1280/1
Површина m²:	8640
Број листа непокретности:	127
Подаци о делу парцеле	
Број дела:	1
Врста земљишта:	ГРАЂЕВИНСКО ЗЕМЉИШТЕ ВАН ГРАНИЦА ГГЗ
Култура:	ЊИВА 6. КЛАСЕ
Површина m²:	8640
Имаоци права на парцели - Б лист	
Назив:	ОПШТИНА ЖИТИШТЕ
Адреса:	ЖИТИШТЕ, ЦАРА ДУШАНА 13
Врста права:	СВОЈИНА
Облик својине:	ЈАВНА СВОЈИНА
Удео:	1/1
Терети на парцели - Г лист	
*** Нема терета ***	
Напомена (терет парцела)	
*** Нема напомене ***	

* Извод из базе података катастра непокретности.

НАПОМЕНА: Сходно члану 18. Закона о републичким административним таксама и члану 6. Уредбе о условима издавања извода из листа непокретности и листа вода из ГКИС-а, без накнаде се издаје извод из листа непокретности: органима, организацијама и институцијама Републике Србије, аутономних покрајина, односно јединица локалне самоуправе, организацијама обавезног социјалног осигурања, установама основаних од стране Републике Србије, аутономних покрајина, односно јединица локалне самоуправе, Црквама и верским заједницама, Црвеном крсту Србије, дипломатско-конзуларним представништвима страних држава, под условом узајамности, јавним бележницима и геодетским организацијама, и исти се дигитално преузимају преко сервисне магистрале државних органа и електронских сервиса РГЗ-а.

Република Србија
Републички геодетски завод
Геодетско-катастарски информациони систем

*** Број листа непокретности: 127**

katastar.rgz.gov.rs/eKatastar | 20.11.2023. 07:32:34 Број захтева: **951-6-103-33279/2023**

Подаци катастра непокретности

Подаци о непокретности	97bf8b60-4053-4663-a5b1-cc5ebfcb70d6
Матични број општине:	80144
Општина:	ЖИТИШТЕ
Матични број катастарске општине:	805513
Катастарска општина:	БАНАТСКИ ДВОР
Датум ажурности:	17.11.2023. 13:38
Служба:	ЖИТИШТЕ
Извор податка:	ЖИТИШТЕ, ЈЕ

1. Подаци о парцели - А лист

Потес / Улица:	ВЕЛИКИ АТАР
Број парцеле:	1280/2
Површина m²:	7497
Број листа непокретности:	127

Подаци о делу парцеле

Број дела:	1
Врста земљишта:	ГРАЂЕВИНСКО ЗЕМЉИШТЕ ВАН ГРАНИЦА ГГЗ
Култура:	ЊИВА 6. КЛАСЕ
Површина m²:	7497

Имаоци права на парцели - Б лист

Назив:	ОПШТИНА ЖИТИШТЕ
Адреса:	ЖИТИШТЕ, ЦАРА ДУШАНА 13
Врста права:	СВОЈИНА
Облик својине:	ЈАВНА СВОЈИНА
Удео:	1/1

Терети на парцели - Г лист

*** Нема терета ***

Напомена (терет парцела)

*** Нема напомене ***

* Извод из базе података катастра непокретности.

НАПОМЕНА: Сходно члану 18. Закона о републичким административним таксама и члану 6. Уредбе о условима издавања извода из листа непокретности и листа вода из ГКИС-а, без накнаде се издаје извод из листа непокретности: органима, организацијама и институцијама Републике Србије, аутономних покрајина, односно јединица локалне самоуправе, организацијама обавезног социјалног осигурања, установама основаних од стране Републике Србије, аутономних покрајина, односно јединица локалне самоуправе, Црквама и верским заједницама, Црвеном крсту Србије, дипломатско-конзуларним представништвима страних држава, под условом узајамности, јавним бележницима и геодетским организацијама, и исти се дигитално преузимају преко сервисне магистрале државних органа и електронских сервиса РГЗ-а.

Република Србија
Републички геодетски завод
Геодетско-катастарски информациони систем

*** Број листа непокретности: 127**

katastar.rgz.gov.rs/eKatastar | 20.11.2023. 07:33:04 Број захтева: **951-6-103-33279/2023**

Подаци катастра непокретности

Подаци о непокретности	**1683aa3e-9e57-4aaf-9c87-edfcf5aa67bb**
Матични број општине:	80144
Општина:	ЖИТИШТЕ
Матични број катастарске општине:	805513
Катастарска општина:	БАНАТСКИ ДВОР
Датум ажурности:	17.11.2023. 13:38
Служба:	ЖИТИШТЕ
Извор податка:	ЖИТИШТЕ, ЈЕ
1. Подаци о парцели - А лист	
Потес / Улица:	ВЕЛИКИ АТАР
Број парцеле:	1280/3
Површина m²:	12978
Број листа непокретности:	127
Подаци о делу парцеле	
Број дела:	1
Врста земљишта:	ГРАЂЕВИНСКО ЗЕМЉИШТЕ ВАН ГРАНИЦА ГГЗ
Култура:	ЊИВА 6. КЛАСЕ
Површина m²:	12978
Имаоци права на парцели - Б лист	
Назив:	ОПШТИНА ЖИТИШТЕ
Адреса:	ЖИТИШТЕ, ЦАРА ДУШАНА 13
Врста права:	СВОЈИНА
Облик својине:	ЈАВНА СВОЈИНА
Удео:	1/1
Терети на парцели - Г лист	
*** Нема терета ***	
Напомена (терет парцела)	
*** Нема напомене ***	

* Извод из базе података катастра непокретности.

НАПОМЕНА: Сходно члану 18. Закона о републичким административним таксама и члану 6. Уредбе о условима издавања извода из листа непокретности и листа вода из ГКИС-а, без накнаде се издаје извод из листа непокретности: органима, организацијама и институцијама Републике Србије, аутономних покрајина, односно јединица локалне самоуправе, организацијама обавезног социјалног осигурања, установама основаних од стране Републике Србије, аутономних покрајина, односно јединица локалне самоуправе, Црквама и верским заједницама, Црвеном крсту Србије, дипломатско-конзуларним представништвима страних држава, под условом узајамности, јавним бележницима и геодетским организацијама, и исти се дигитално преузимају преко сервисне магистрале државних органа и електронских сервиса РГЗ-а.

Република Србија
Републички геодетски завод
Геодетско-катастарски информациони систем

*** Број листа непокретности: 127**

katastar.rgz.gov.rs/eKatastar | 20.11.2023. 07:33:33 Број захтева: **951-6-103-33279/2023**

Подаци катастра непокретности

Подаци о непокретности	4ba3668e-8ffb-4847-bb20-9e4aa905bb5b
Матични број општине:	80144
Општина:	ЖИТИШТЕ
Матични број катастарске општине:	805513
Катастарска општина:	БАНАТСКИ ДВОР
Датум ажурности:	17.11.2023. 13:38
Служба:	ЖИТИШТЕ
Извор податка:	ЖИТИШТЕ, ЈЕ
1. Подаци о парцели - А лист	
Потес / Улица:	ВЕЛИКИ АТАР
Број парцеле:	1280/4
Површина m²:	6490
Број листа непокретности:	127
Подаци о делу парцеле	
Број дела:	1
Врста земљишта:	ГРАЂЕВИНСКО ЗЕМЉИШТЕ ВАН ГРАНИЦА ГГЗ
Култура:	ЊИВА 6. КЛАСЕ
Површина m²:	6490
Имаоци права на парцели - Б лист	
Назив:	ОПШТИНА ЖИТИШТЕ
Адреса:	ЖИТИШТЕ, ЦАРА ДУШАНА 13
Врста права:	СВОЈИНА
Облик својине:	ЈАВНА СВОЈИНА
Удео:	1/1
Терети на парцели - Г лист	
*** Нема терета ***	
Напомена (терет парцела)	
*** Нема напомене ***	

* Извод из базе података катастра непокретности.

НАПОМЕНА: Сходно члану 18. Закона о републичким административним таксама и члану 6. Уредбе о условима издавања извода из листа непокретности и листа вода из ГКИС-а, без накнаде се издаје извод из листа непокретности: органима, организацијама и институцијама Републике Србије, аутономних покрајина, односно јединица локалне самоуправе, организацијама обавезног социјалног осигурања, установама основаних од стране Републике Србије, аутономних покрајина, односно јединица локалне самоуправе, Црквама и верским заједницама, Црвеном крсту Србије, дипломатско-конзуларним представништвима страних држава, под условом узајамности, јавним бележницима и геодетским организацијама, и исти се дигитално преузимају преко сервисне магистрале државних органа и електронских сервиса РГЗ-а.

Република Србија
Републички геодетски завод
Геодетско-катастарски информациони систем

*** Број листа непокретности: 127**

katastar.rgz.gov.rs/eKatastar | 20.11.2023. 07:33:57 Број захтева: **951-6-103-33279/2023**

Подаци катастра непокретности

Подаци о непокретности	**54840c31-474f-4b84-a027-835e16bb9e38**
Матични број општине:	80144
Општина:	ЖИТИШТЕ
Матични број катастарске општине:	805513
Катастарска општина:	БАНАТСКИ ДВОР
Датум ажурности:	17.11.2023. 13:38
Служба:	ЖИТИШТЕ
Извор податка:	ЖИТИШТЕ, ЈЕ

1. Подаци о парцели - А лист	
Потес / Улица:	ВЕЛИКИ АТАР
Број парцеле:	1280/5
Површина m²:	25227
Број листа непокретности:	127
Подаци о делу парцеле	
Број дела:	1
Врста земљишта:	ГРАЂЕВИНСКО ЗЕМЉИШТЕ ВАН ГРАНИЦА ГГЗ
Култура:	ЊИВА 6. КЛАСЕ
Површина m²:	25227
Имаоци права на парцели - Б лист	
Назив:	ОПШТИНА ЖИТИШТЕ
Адреса:	ЖИТИШТЕ, ЦАРА ДУШАНА 13
Врста права:	СВОЈИНА
Облик својине:	ЈАВНА СВОЈИНА
Удео:	1/1
Терети на парцели - Г лист	
*** Нема терета ***	
Напомена (терет парцела)	
*** Нема напомене ***	

* Извод из базе података катастра непокретности.

НАПОМЕНА: Сходно члану 18. Закона о републичким административним таксама и члану 6. Уредбе о условима издавања извода из листа непокретности и листа вода из ГКИС-а, без накнаде се издаје извод из листа непокретности: органима, организацијама и институцијама Републике Србије, аутономних покрајина, односно јединица локалне самоуправе, организацијама обавезног социјалног осигурања, установама основаних од стране Републике Србије, аутономних покрајина, односно јединица локалне самоуправе, Црквама и верским заједницама, Црвеном крсту Србије, дипломатско-конзуларним представништвима страних држава, под условом узајамности, јавним бележницима и геодетским организацијама, и исти се дигитално преузимају преко сервисне магистрале државних органа и електронских сервиса РГЗ-а.

4. Оверен катастарско-топографски план

КАТАСТАРСКО ТОПОГРАФСКИ ПЛАН

Кат. парц. бр. 1280

РЕПУБЛИКА СРБИЈА
С. О. ЖИТИШТЕ
К. О. БАНАТСКИ ДВОР

Број ДЛ: 15

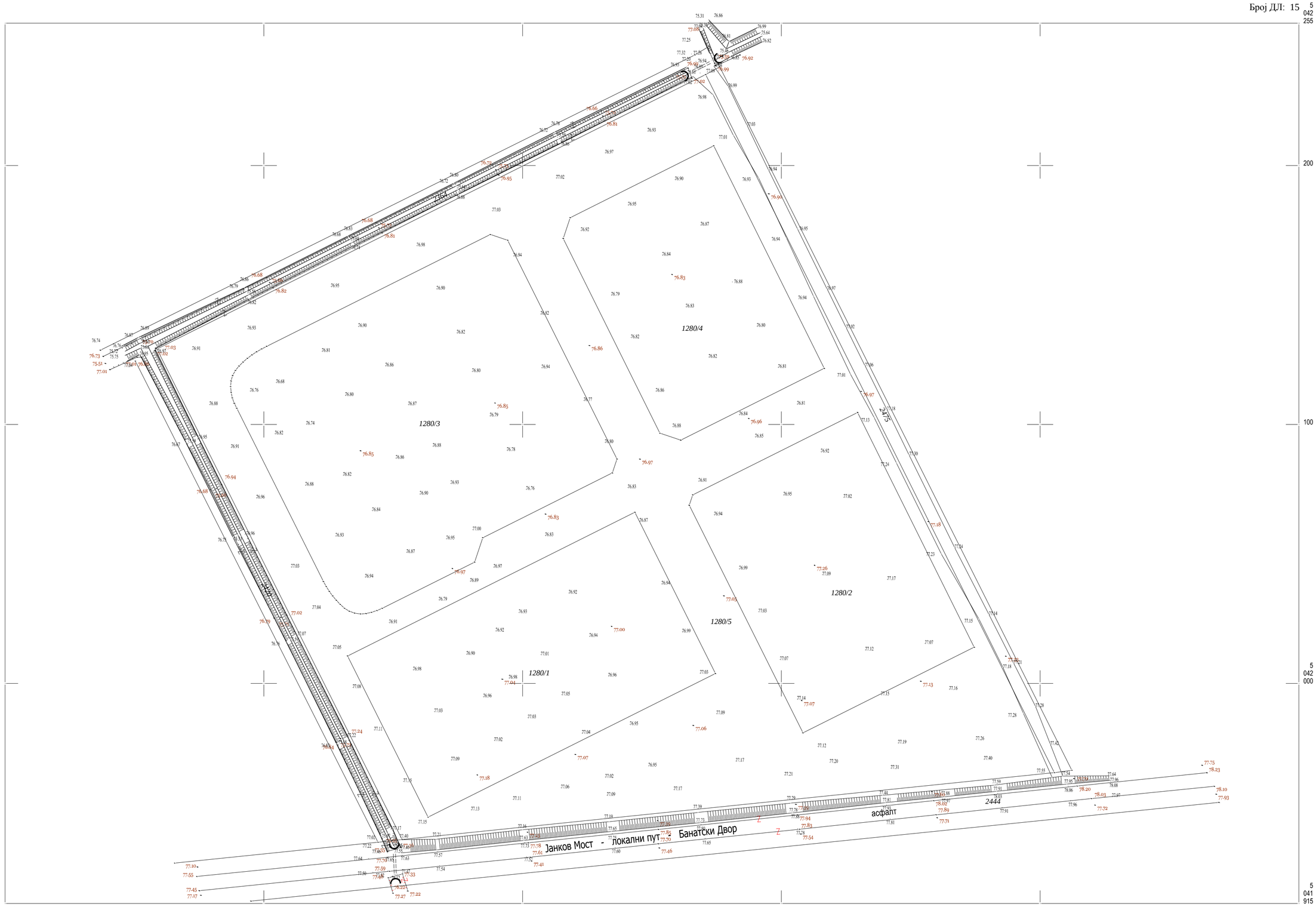

5 042 255
5 042 000
5 041 915
7 460 000
100
200
300
400
7 460 500

Израдио : Небојша Бодирога

Датум: 13.03.2019. год.

РАЗМЕРА 1:1000

Катастарско топографски план израдио
Биро за геодетске послове **"СТАМБОЛИЈА"** Зрењанин
Директор: Милан Стамболија

5. Прибављени подаци и услови за израду урбанистичког пројекта

Телеком Србија

Предузеће за телекомуникације а.д.

Београд, Таковска 2

Број: Д004-3574691/1-2023
Датум: 25.08.2023
Број из ЛКРМ: 39
Служба за планирање и изградњу мреже Нови Сад /
Одељење за планирање и изградњу мреже
Зрењанин/Кикинда
23000 ЗРЕЊАНИН, ПУПИНОВА 1

ХИДРОЗАВОД ДТД

21000 Нови Сад
Петра Драпшина 56

ПРЕДМЕТ: Технички услови за израду Урбанистичког пројекта за изградњу комплекса за складиштење и третман отпада на к.п. 1280/1, 1280/2, 1280/3, 1280/4 и 1280/5 К.О. Банатски Двор општина Житиште (Ecomita tehnologije doo Bul. JNA 123V Beograd)

Поступајући по Вашем броју: 379/5, а у складу са **Законом о изменама и допунама Закона о електронским комуникацијама** "Службени гласник РС" број 62/14, **Законом о планирању и изградњи** "Службени гласник РС" број 132/2014, 145/2014, 83/2018, 31/2019, 37/2019 и 9/2020 **Правилника о захтевима за утврђивање заштитног појаса за електронске комуникационе мреже и припадајућих средстава, радио коридора и заштитне зоне и начину извођења радова приликом изградње објеката** "Службени гласник РС" број 16/12, **Правилника о техничким и другим захтевима при изградњи пратеће инфраструктуре потребне за постављање електронских комуникационих мрежа, припадајућих средстава и електронске комуникационе опреме приликом изградње пословних и стамбених објеката**, "Службени гласник РС" број 123/12, **Уредбе о одређивању услова за пројектовање и прикључење који се обавезно прибављају у поступку издавања локацијских услова, као и о садржини, поступку и начину издавања услова за пројектовање и прикључење ималаца јавних овлашћења и садржини, поступку и начину издавања локацијских услова**, а у циљу заштите ТК објеката СМО Нови Сад, Предузећа за телекомуникације "ТЕЛЕКОМ СРБИЈА" А.Д. БЕОГРАД, након извршеног прегледа достављене техничке документације издају се:

Т Е Х Н И Ч К Е У С Л О В Е

Телеком Србија на датој локацији ближој и широј не поседује своје ТК инсталације.

1. Информације везано за овај предмет су:
   - Служба за планирање и изградњу мреже Нови Сад /Одељење за планирање и изградњу мреже Зрењанин/Кикинда
   - Зрењанин: телефони (023) 566-660 моб. Тф. 064/6521673 Ласло Теглаши

Услови за пројектовање „Телеком Србија" важе све време важења локацијских услова издатих у складу са њима, односно до истека грађевинске дозволе.

С поштовањем,

Шеф службе за планирање и изградњу
Нови Сад

Александра Бурсаћ дипл. инг.

Прилог:
Достављено:
1. **Наслову**
2. **Архиви**

„Hidrozavod DTD" Akcionarsko društvo za studije, istraživanje, projektovanje i inženjering
Петра Драпшина 56
21000 Нови Сад

Број: 130-00-UTD-003-1145/2023- 002
Датум: 24-08-2023

Предмет: Услови за потребе израде урбанистичког пројекта за изградњу комплекса за складиштење и третман отпада на к.п. број 1280/1, 1280/2, 1280/3, 1280/4 и 1280/5 КО Банатски Двор, Општина Житиште

На основу вашег захтева број 379/1 од 16.08.2023. године, који је код нас заведен дана 21.08.2023. године под бројем АСЕ-50320 и достављене документације (извод из плана вишег реда, предлог ситуационог решења, границе обухвата уп и овлашћења у електронској форми), обавештавамо вас о следећем:

1. Према послатој документацији, видљиво је да у непосредној близини обухвата предметног урбанистичког пројекта нема објеката који су у власништву „Електромрежа Србије" А.Д.

2. Према Плану развоја преносног система и Плану инвестиција, у непосредној близини обухвата предметног урбанистичког пројекта није планирана изградња електроенергетске инфраструктуре која би била у власништву „Електромрежа Србије" А.Д.

3. У складу са претходно наведеним тачкама „Електромрежа Србије" А.Д. нема посебних услова за потребе израде урбанистичког пројекта за изградњу комплекса за складиштење и третман отпада на к.п. број 1280/1, 1280/2, 1280/3, 1280/4 и 1280/5 КО Банатски Двор, Општина Житиште.

Важност горе наведених услова је две године од датума издавања или краће уколико дође до промене наведених законских регулатива и прописа. Након истека овог рока подносилац захтева је дужан да тражи обнову важности истих.

За сва додатна објашњења можете се обратити Сектору за анализу стања елемената преносног система, Дирекција за асет менаџмент, Улица војводе Степе 412, 11000 Београд и Жељку Стојановићу на тел. 011/3957-078.

С поштовањем,

Извршни директор за пренос
електричне енергије

Бранко Ђорђевић, дипл. инж. електр.

Копије доставити:
- Пренос електричне енергије, Дирекција за одржавање преносног система, Регионални центар одржавања Нови Сад
- Пренос електричне енергије, Дирекција за асет менаџмент, Сектор за анализу стања елемената преносног система, Служба за испитивање и анализу стања елемената високонапонских водова

Други оригинал:
- Архива

СРБИЈАГАС

Хидрозавод ДТД

а.д. за студије, истраживање, пројектовање и инжењеринг

Петра Драпшина 56, Нови Сад

Канцеларија извршног директора за инвестиције

Ваш број:

Наш број: 06-01/2461

Датум: 24-08-2023

ПРЕДМЕТ: Издавање услова за потребе израде урбанистичког пројекта за изградњу комплекса за складиштење и третман отпада

На основу вашег захтева број **379/2** од **16.08.2023.** године којим од ЈП СРБИЈАГАС-а тражите издавање услова за **потребе израде урбанистичког пројекта за изградњу комплекса за складиштење и третман отпада**, и приложеног материјала, обавештавамо Вас да у подручју планираних радова ЈП СРБИЈАГАС **нема својих објеката, и самим тим ни услова**.

У складу са ценовником услуга ЈП „Србијагас“ Нови Сад, биће Вам наплаћена услуга обраде вашег предмета.

Рок важности овог документа је две године од датума његовог издавања.

С поштовањем,

Обрадила:
Сања Гардиновачки Живановић, маст.инж.маш.

Извршни директор за инвестиције
Јовица Будимир, дипл. инж. маш.

Јавно предузеће "СРБИЈАГАС" Нови Сад

Доставити:
1. Наслову
2. Техн.архиви
3. а/а

274322-2023

Акционарско друштво за студије,
истраживање, пројектовање и инжењеринг
„HIDROZAVOD DTD“ Нови Сад

Стојан Саковић, извршни директор

Петра Драпшина бр. 56

21000 Нови Сад

Департман за спољне везе и односе са државним органима у Србији

Број: NM_444000/12-do/005359/2023
Датум: 28. 08. 2023

ПРЕДМЕТ: Достављање података и услова за израду Урбанистичког пројекта за изградњу комплекса за складиштење и третман отпада

Поштовани господине Саковићу,

У складу са захтевом Акционарског друштва за студије, истраживање, пројектовање и инжењеринг „HIDROZAVOD DTD“ Нови Сад, број: 379/4, од 16. августа 2023. године, сагласно одредбама Закона о планирању и изградњи („Сл. гласник РС“, бр. 72/2009, 81/2009 - исправка, 64/2010 - одлука УС, 24/2011, 121/2012, 42/2013, 50/2013 - одлука УС, 98/2013 - одлука УС, 132/2014, 145/2014, 83/2018, 31/2019, 37/2019-др. закон, 9/2020, 52/2021 и 62/2023), НИС а.д. Нови Сад доставља следеће:

Увидом у достављену документацију, утврђено је да у обухвату изградње комплекса за складиштење и третман отпада, НИС а.д. Нови Сад нема објекте инфраструктуре: станице за снабдевање горивом моторних возила (бензинске станице), складишта, стоваришта, водове, инсталације, ни друге објекте, те немамо посебних услова нити предлога.

За све додатне информације можете контактирати Департман за спољне везе и односе са државним органима у Србији, телефон: +381 11 205 8775 e-mail: serbian.gr@nis.rs

С поштовањем,

Директор Департмана за спољне везе и односе са државним органима у Србији
Департман за спољне везе и односе са државним органима у Србији
НИС а.д. Нови Сад

Татјана Исаковић

НИС а.д. Нови Сад
Народног фронта 12,
21000 Нови Сад
Тел. +381 21 481 1111

office@nis.rs
www.nis.rs

ПИБ: 104052135
Матични број: 20084693

Основни капитал друштва: 993.786.000 € у целости уписан,
уплаћен и унет у Регистар привредних субјеката БД 92142/2005

Banca Intesa a.d. Beograd: 160-92713-36
OTP banka Srbije a.d. Novi Sad: 325-9500600038722-90
Raiffeisen banka a.d. Beograd: 265-2010310000520-50

„SBB" d.o.o.
Broj _____
_____ 20__ god.
BEOGRAD 701 1/2

Веза, ваш број: 379/12
Деловодни број: **LU-167/2023**
Датум: 29.08.2023.

ХИДРОЗАВОД ДТД
Петра Драпшина 56, 21000 Нови Сад

Предмет: Одговор на захтев за издавање услова за потребе израде урбанистичког пројекта за изградњу комплекса за ссскладиштење и третман отпада

Поштовани,

На основу захтева за издавање услова за потребу израде **Урбанистичког пројекта за изградњу комплекса за складиштење и третман отпада на катастарским парцелама 1280/1, 1280/2, 1280/3, 1280/4 и 1280/5 КО Банатски Двор.**

Обавештавамо вас да смо увидом у техничку документацију установили да на наведеној локацији СББ д.о.о. **не поседује изграђене инфраструктурне објекте и да нема формалних услова**.

За све додатне информације СББ д.о.о вам стоји на располагању. Можете користити контакт: Александар Кашиковић, бр. телефона 0608126853, *e-mail* aleksandar.kasikovic@sbb.co.rs .

С поштовањем,

Руководилац Одељења за планирање
и пројектовање мреже,

Александар Кашиковић

SERBIA BROADBAND-SRPSKE KABLOVSKE MREŽE D.O.O. „SBB" d.o.o. BEOGRAD 701 1/1 BEOGRAD

Република Србија
МИНИСТАРСТВО
ЗАШТИТЕ ЖИВОТНЕ СРЕДИНЕ
Број: 350-01-00137/2023-03
Датум: 28.08.2023.
Немањина 22-26
Београд

ХИДРОЗАВОД ДТД

Петра Драпшина 56
Нови Сад

Дописом број: 379/8 од 16.08.2023 обратили сте се Министарству заштите животне средине са захтевом за достављање услова за потребе израде Урбанистичког пројекта за изградњу комплекса за складиштење и третман отпада. Након прегледа вашег захтева обавештавамо вас следеће:

- Урбанистички пројекат за изградњу комплекса за складиштење и третман отпада је урађен на основу важеће планске документације. За планску документацију је урађена стратешка процена утицаја уколико је утврђено да ће бити значајних негативних утицаја на животну средину услед њене имплементације.

- Када су у питању Севесо постројења, односно комплекси који су у надлежности Министарства заштите животне средине, обавештавамо вас да Министарство на основу докумената Извештај о безбедности и Обавештење ,води регистар постројења и утврђује и води евиденцију о оператерима и Севесо постројењима/комплексима са повећаном вероватноћом настанка хемијског удеса или повећаним последицама тог удеса, због њихове локације, близине сличних постројења или због врсте ускладиштених опасних материја („домино ефекат“). Такође, на основу ових докумената, Министарство води и Регистар постројења и утврђује Севесо оператере и постројења/комплексе, чије активности могу изазвати хемијски удес са прекограничним последицама.

  Поред претходно наведеног, на основу члана 34 став 1 тачка 2б Закона о заштити животне средине, Министарство даје услове за потребе израде просторних и урбанистичких планова ради утврђивања подручја у којима ће се дугорочно сачувати одговарајуће удаљености између објеката у којима је присутна или може бити присутна једна или више опасних материја у количинама које су веће од прописаних и

стамбених подручја, јавних простора, као и подручја од посебног значаја, ради заштите живота и здравља људи и животне средине. С обзиром да се ваш захтев односи на Урбанистички пројекат за изградњу комплекса за складиштење и третман отпада, указујемо да сходно Закону о заштити животне средине, издавање услова и података када су у питању Севесо постројења за потребе израде Урбанистичких пројеката није у надлежности рада овог Министарства.

- Потребно је да Урбанистички пројекат за изградњу комплекса за складиштење и третман отпада буде усаглашен са прописима из области заштите животне средине Републике Србије (заштита вода, земљишта, ваздух, природе, управљање отпадом и отпадним водама, управљање хемикалијама, заштита од буке, итд).

ДРЖАВНИ СЕКРЕТАР
По решењу о овлашћењу
бр. 021-01-36/2022-09
од 10.11.2022.год

Александар Дујановић

Доставити:
- Наслову
- Архиви

Република Србија
Аутономна покрајина Војводина
Покрајински секретаријат за енергетику, грађевинарство и саобраћај

Булевар Михајла Пупина 16, 21101 Нови Сад
Т: +381 21 487 4337
psegs@vojvodina.gov.rs

БРОЈ: 143-310-403/2023-02 **ДАТУМ: 04.09.2023. године**

HIDROZAVOD DTD AD
Петра Драпшина 56
21 0000 Нови Сад

Предмет: Достава података и услова за потребе израде Урбанистичког пројекта за изградњу комплекса за складиштење и третман отпада

Поступајући по вашем захтеву број: 379/9 од 16.08.2023. године, који је запримљен у Писарници покрајинских органа управе Нови Сад дана 18.08.2023.године, за издавање услова за потребе израде **Урбанистичког пројекта за изградњу комплекса за складиштење и третман отпада на катастарским парцелама број: 1280/1, 1280/2, 1280/3, 1280/4 и 1280/5 у КО Банатски Двор,** Општина Житиште, у складу са надлежностима Покрајинског секретаријата за енергетику, грађевинарство и саобраћај, Сектора за енергетику и минералне сировине, у области геолошких истраживања, рударства и енергетике, обавештавамо вас да, у складу са одредбама Закона о рударству и геолошким истраживањима ("Службени гласник Републике Србије" бр. 101/15, 95/2018 – др. закон и 40/2021), увидом у катастар активних истражних простора; лежишта и биланса минералних сировина и других геолошких ресурса и катастар експлоатационих простора и поља утврђено је да на простору обухвата **Урбанистичког пројекта за изградњу комплекса за складиштење и третман отпада на катастарским парцелама број: 1280/1, 1280/2, 1280/3, 1280/4 и 1280/5 у КО Банатски Двор,** одобрење за истраживање и одобрење за експлоатацију имају:

I. ОДОБРЕЊЕ ЗА ИСТРАЖИВАЊЕ:

1. NIS AD Novi Sad

-локалност: средњи Банат
-истражни простор бр. 6175
-решење бр. 143-310-452/2020-03 од 31.12.2020. године и 06.12.2022.године
-рок важења: 31.12.2023.године
-решење издао: Покрајински секретаријат за енергетику, грађевинарство и саобраћај
-минерална сировина/геолошки ресурс: нафта и гас
-границе истражног простора су:

Преломна тачка	X	Y
1	5060130	7428950
2	5060000	7484450
3	5052200	7482000
4	5048550	7482550
5	5049100	7484400
6	5043750	7487000
7	5039884	7482068
8	5037100	7482500
9	5037000	7487300

10	5034100	7490600
11	5031400	7489500
12	5029550	7494200
13	5026650	7495050
14	5022800	7499400
15	5000000	7480000
16	5034046	7480011
17	5034046	7463025
18	5023127	7463072
19	5023124	7441564
20	5026460	7438200
21	5031883	7439821
22	5041800	7430900
23	5045712	7429802
24	5049510	7431990
25	5049893	7428180
26	5051850	7427192
27	5052850	7429100
28	5057300	7431450

II ОДОБРЕЊЕ ЗА ЕКСПЛОАТАЦИУ ИМАЈУ:

1. **Podzemno skladište gasa "Banatski Dvor" d.o.o.**

-експлоатационо поље: Банатски Двор

-одобрење за експлоатацију-решење број: III-310-6/78 од 24.01.1978.године

-решење издао: Покрајински секретаријат за привреду

-минерална сировина: гас

-границе експлоатационог поља су:

	X	Y
1	5046000	7457270
2	5046000	7462843
3	5041290	7460863
4	5041260	7457300

На основу наведеног, обавештавамо вас да **уколико се планира изградња комплекса за складиштење и третман отпада на експлоатационом пољу, наручилац израде** дужан је да, у складу са чланом 66. Став 1. Закона о рударству и геолошким истраживањима: *„Изградња зграда, јавних путева, железничких пруга, канала и других саобраћајница, као и електричних водова високог напона са одређеним заштитним стубовима на експлоатационом пољу, као и осталих инфраструктурних објеката, може се одобрити по претходно прибављеној сагласности Министарства“* **прибави сагласност Министарства надлежног за послове рударства-Министарства рударства и енергетике, као и мишљење носиоца одобрења за експлоатацију, Привредног субјекта Podzemno skladište gasa "Banatski Dvor" d.o.o** у складу са чланом 66. Став 2 Закона о рударству и геолошким истраживањима *„Пре издавања локацијских услова који се издају у складу са посебним прописима за изградњу објеката из става 1. овог члана, прибавља се мишљење привредног субјекта који врши експлоатацију о предложеном правцу и положају ових објеката на експлоатационом пољу“.*

Истовемено користимо прилику да вам скренемо пажњу на одредбе члана 21.став 2. Закона о рударству и геолошким истраживањима: *“Примењена инжењерскогеолошка-геотехничка истраживања обавезно се врше за потребе просторног и урбанистичког планирања, пројектовања и изградње грађевинских, рударских и других објеката ради дефинисања*

инжењерскогеолошких-геотехничких услова изградње и/или санације, као и других карактеристика геолошке средине", јер према нашој евиденцији предвиђена примењена инжењерско-геотехничка истраживања у смислу овог члана на подручју обухвата, до сада нису извршена.

Покрајински секретаријат за енергетику, грађевинарство и саобраћај, у складу са законом, у области енергетике нема ограничења у погледу услова за потребе израде Урбанистичког пројекта за изградњу комплекса за складиштење и третман отпада на КП бр. 1280/1, 1280/2, 1280/3, 1280/4 и 1280/5 у КО Банатски Двор, Општине Житиште.

Неопходно је да се обратите енергетским субјектима који на територији општине врше пренос електричне енергије (Електромрежа Србије АД) и дистрибуцију електричне енергије (Зависно привредно друштво Оператор дистрибутивног система "ЕПС Дистрибуција"д.о.о. Београд, дистрибутивно подручје Нови Сад, огранак Електродистрибуција Зрењанин), а такође да се обратите и енергетскимм субјектима који врше транспорт природног гаса (Транспортгас Србија доо, Нови Сад), дистрибуцију природног гаса (ЈП Србијагас, Нови Сад) и производњу и дистрибуцију топлотне енергије (ЈКСП Екос Житиште).

Покрајински секретаријат подржава коришћење обновљивих извора енергије, у овом случају отпада, за производњу електричне енергије, с обзиром да је пројектом за изградњу комплекса за складиштење и третман отпада предвиђено и искоришћење генерисане топлотне енергије преко измењивача, котла и парне турбине за производњу електричне енергије.

ДОСТАВИТИ:
1. Наслову
2. Архиви

ПОКРАЈИНСКИ СЕКРЕТАР
Огњен Бјелић

ЗАВОД ЗА ЗАШТИТУ СПОМЕНИКА КУЛТУРЕ ЗРЕЊАНИН
Трг др Зорана Ђинђића 1 Зрењанин, www.zrenjaninheritage.com, spomkultzr@gmail.com
ПИБ: 103255037, Жиро-рачун: 840-857664-61, Тел/факс: 023-564 366

Број: I-100-5/23

Дана: 24. 08. 2023

Ecomita tehnologija d.o.o.

Булевар ЈНА 123В

11000 Београд

Предмет: Услови за израду Урбанистичког пројекта

У вези са захтевом, којим тражите услове за потребе израде Урбанистичког пројекта за изградњу комплекса за складиштење и третман отпада, на катастарској парцели 1208/1, 1280/2, 1280/3, 1280/4 и 1280/5 К.О. Банатски Двор, достављамо тражене податке и услове:

- Током извођења земљаних радова на изградњи, обезбедити повремени археолошки надзор;
- Уколико се приликом извођења земљаних радова наиђе на археолошко налазиште или археолошки предмет, извођач је дужан да одмах, без одлагања прекине радове и обавести надлежни завод и да предузме мере да се налаз не уништи и не оштети и да се сачува на месту и у положају у коме је откривен;
- Ако постоји непосредна опасност оштећења археолошког налазишта или премета, Завод ће привремено обуставити радове док се на основу Закона о културним добрима не утврди да ли је односна непокретност или ствар културно добро или не.

Образложење

Увидом у постојећу документацију, констатовано је да у оквиру границе израде плана до сада нису откривени археолошки предмети. Из тог разлога утврђена је мера вршења повременог археолошког надзора.

Наосновну члана 137. Закона о килтурном наслеђу и члана 109. и 110. Закона о кутурним добрима одређене су мере из става 1 алинеја 2 и 3 ових услова.

Обрадили:

Д. Жигић археолог

Г. Стоин дипл. правник

Директор

Милан Ковачевић

Доставити:

1. **Хидрозавод ДТД АД,**

Петра Драпшина 56,

Нови Сад

РЕПУБЛИКА СРБИЈА
МИНИСТАРСТВО УНУТРАШЊИХ ПОСЛОВА
СЕКТОР ЗА ВАНРЕДНЕ СИТУАЦИЈЕ
Управа за ванредне ситуације у Београду
217-28-1185/23
СВ1328669
Инт. бр. 217-565/23
дана 5.9.2023. године, Београд
Ул. Мије Ковачевића бр.2-4

Министарство унутрашњих послова Републике Србије, Сектор за ванредне ситуације, Управа у Београду, на основу чл. 29 Закона о заштити од пожара („Сл. гласник РС", бр. 111/2009, бр. 20/2015 и бр. 87/2018 - др. закони)., решавајући по захтеву ХИДРОЗАВОД ДТД АД, ПЕТРА ДРАПШИНА БР.56, 21000 НОВИ САД, од 21.08.2023., издаје:

МИШЉЕЊЕ У ПОГЛЕДУ МЕРА ЗАШТИТЕ ОД ПОЖАРА И ЕКСПЛОЗИЈА ЗА ПОТРЕБЕ ИЗРАДЕ УРБАНИСТИЧКОГ ПРОЈЕКТА

Управа за ванредне ситуације у Београду извршила је преглед поднеска и документацију за издавање услова за потребе израде Урбанистичког пројекта за изградњу комплекса за складиштење и третман отпада, у Београду.

Обавештавамо Вас да је приликом израде Урбанистичког пројекта потребно у погледу услова мера заштите од пожара и експлозија имплементирати:

1) изворишта снабдевања водом и капацитет градске водоводне мреже који обезбеђују довољно количине воде за гашење пожара;
2) удаљеност између зона предвиђених за стамбене и објекте јавне намене и зона предвиђених за индустријске објекте и објекте специјалне намене;
3) приступне путеве и пролазе за ватрогасна возила до објеката;
4) безбедносне појасеве између објеката којима се спречава ширење пожара и експлозије, сигурносне удаљености између објеката или њихово пожарно одвајање;
5) могућности евакуације и спасавања људи.

За испуњење наведених захтева потребно је поштовати одредбе Закона о заштити од пожара („Сл. гласник РС", бр. 111/2009, бр. 20/2015 и бр. 87/2018 - др. закони), и правилника и стандарда који ближе регулишу изградњу објеката којима се морају обезбедити основни захтеви заштите од пожара тако да се у случају пожара:

1) очува носивост конструкције током одређеног времена;
2) спречи ширење ватре и дима унутар објекта;
3) спречи ширење ватре на суседне објекте;
4) омогући сигурна и безбедна евакуција људи, односно њихово спасавање.

У даљем поступку издавања локацијских услова за пројектовање и прикључење, потребно је прибавити Услове са аспекта мера заштите од пожара и експлозија од стране надлежног органа Министарства у поступку израде идејног решења за изградњу објекта, на основу којег ће се сагледати конкретни објекти, техничка решења, безбедносна растојања,...у складу са Уредбом о локацијским условима ("Сл. гласник РС", бр.115/2020).

ЈЛ

АКТ ДОСТАВИТИ:
1. Подносиоцу захтева
2. Писарници управе

ПОМОЋНИК
НАЧЕЛНИКА УПРАВЕ
пуковник полиције
Миле Јовичић

Наш број: 2540400-D.07.13-363978-23

Ваш број: 379/10

Зрењанин, 16.09.2023

HIDROZAVOD DTD
(за "ECOMITA TEHNOLOGIJE" доо)

Петра Драпшина 56

21000 НОВИ САД

ПРЕДМЕТ: УСЛОВИ ЗА ПОТРЕБЕ ИЗРАДЕ УРБАНИСТИЧКОГ ПРОЈЕКТА ЗА ИЗГРАДЊУ КОМПЛЕКСА ЗА СКЛАДИШТЕЊЕ И ТРЕТМАН ОТПАДА

Услови за потребе израде урбанистичког пројекта урбанистичко-архитектонске разраде за грађевинске парцеле бр. 1280/1, 1280/2, 1280/3, 1280/4, 1280/5 на К.О. Банатски Двор, БАНАТСКИ ДВОР ван насеља

Поводом Вашег захтева, наш број 2540400-D.07.13-363978-23, у којем тражите претходне услове за потребе израде урбанистичког пројекта за изградњу комплекса за складиштење и третман отпада - Услове за потребе израде урбанистичког пројекта урбанистичко-архитектонске разраде за грађевинске парцеле број 1280/1, 1280/2, 1280/3, 1280/4, 1280/5 на К.О. Банатски Двор, БАНАТСКИ ДВОР, ван насеља, обавештавамо Вас следеће:

У обухвату пројекта не постоји средњенапонска (СН) мрежа, као и СН расплет у широј зони који су од интереса за изградњу објеката у обухвату пројекта. СН мрежа у власништву Електродистрибуције Србија доо Београд (ЕДС) се налази у насељеном месту Банатски Двор.

Увидом у приложену документацију, достављамо Вам следеће услове:

Нови објекти не могу се налазити/градити у зони (изнад или у близини) подземне или надземне електроенергетске мреже у власништву Оператера дистрибутивног система „Електродистрибуција Србије" д.о.о. Београд (ЕДС), односно могу се градити само у складу са важећим прописима, уз прибављање услова од ЕДС.

Мрежа 20(10)kV се може градити искључиво као подземна кабловска мрежа кабловима XHE49Az 12/20 kV 3x(1x150mm^2).

Нове трафостанице у власништву ЕДС се граде као монтажно-бетонске (МБТС) или зидане. МБТС се граде као типске, за називне снаге 1x1000 kVA до 2x1000 kVA. Трафостанице корисника система могу се градити као монтажно-бетонске (МБТС) или зидане за потребан број трансфораматора снаге према потребама корисника система.

Потребно је предвидети простор за изградњу нове трансформаторске станице 20/0,4kV на парцели 1280/1 к.о. Банатски Двор, потребних димензија уз обезбеђење сваковременског приступа трафостаници путем тешког возила. Прихвата се предложена локација за ТС на парцели 1280/1 к.о. Банатски Двор. За средњенапонско напајањење нове ТС потребно је обезбедити коридор за изградњу подземног 20kV вода од предложене локације за ТС до постојеће СН мреже, према скици у прилогу.



Оријентациона локација
за смештај РП/ТС
и антенског стуба
1280/1
1280/5
П+1
П
76.97
77.00
77.04
77.05
77.06
77.07
77.18
77.25
77.78
77.61
77.41
77.33
77.39
77.85
77.70
77.46
77.54
77.94
77.83

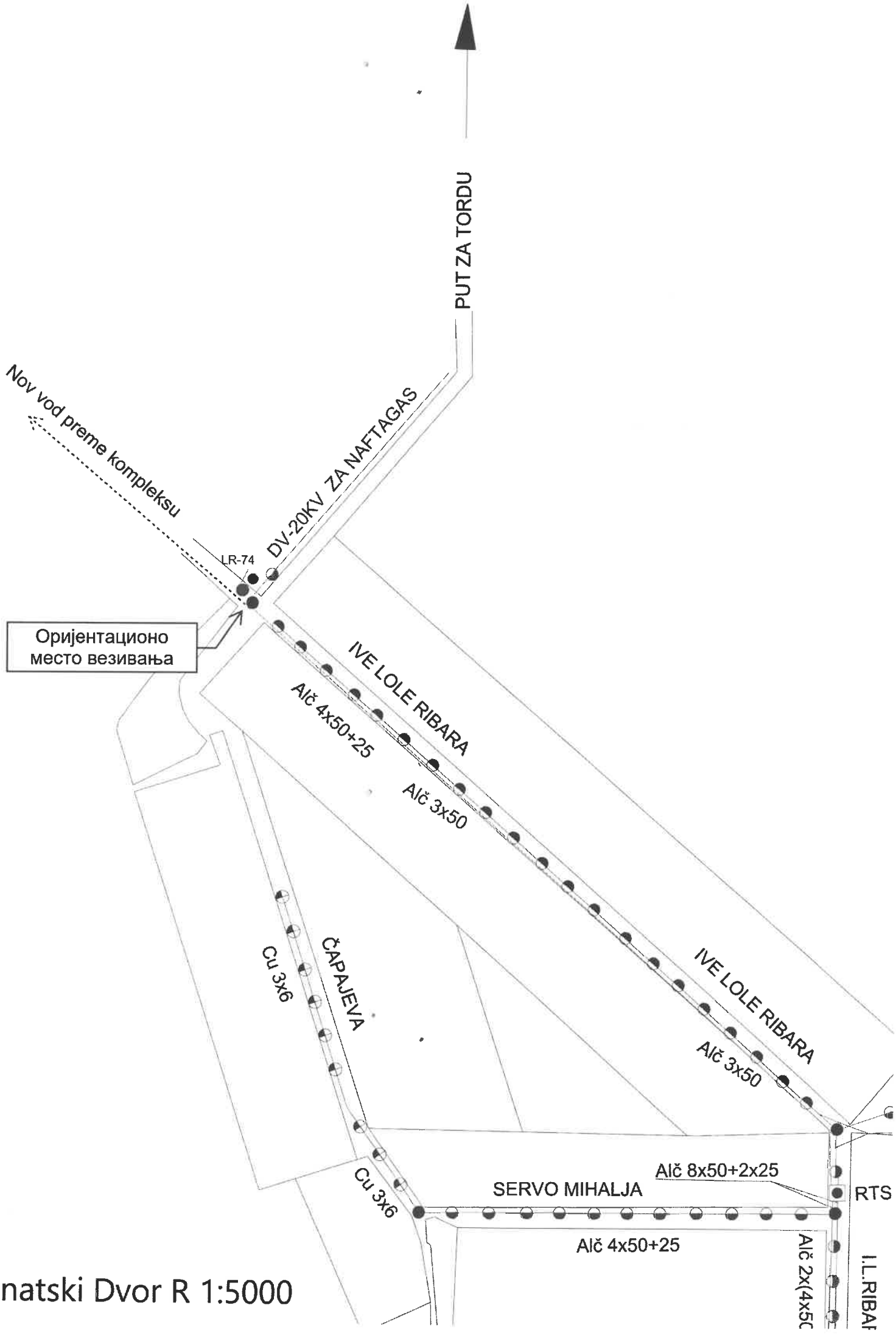

Banatski Dvor R 1:5000

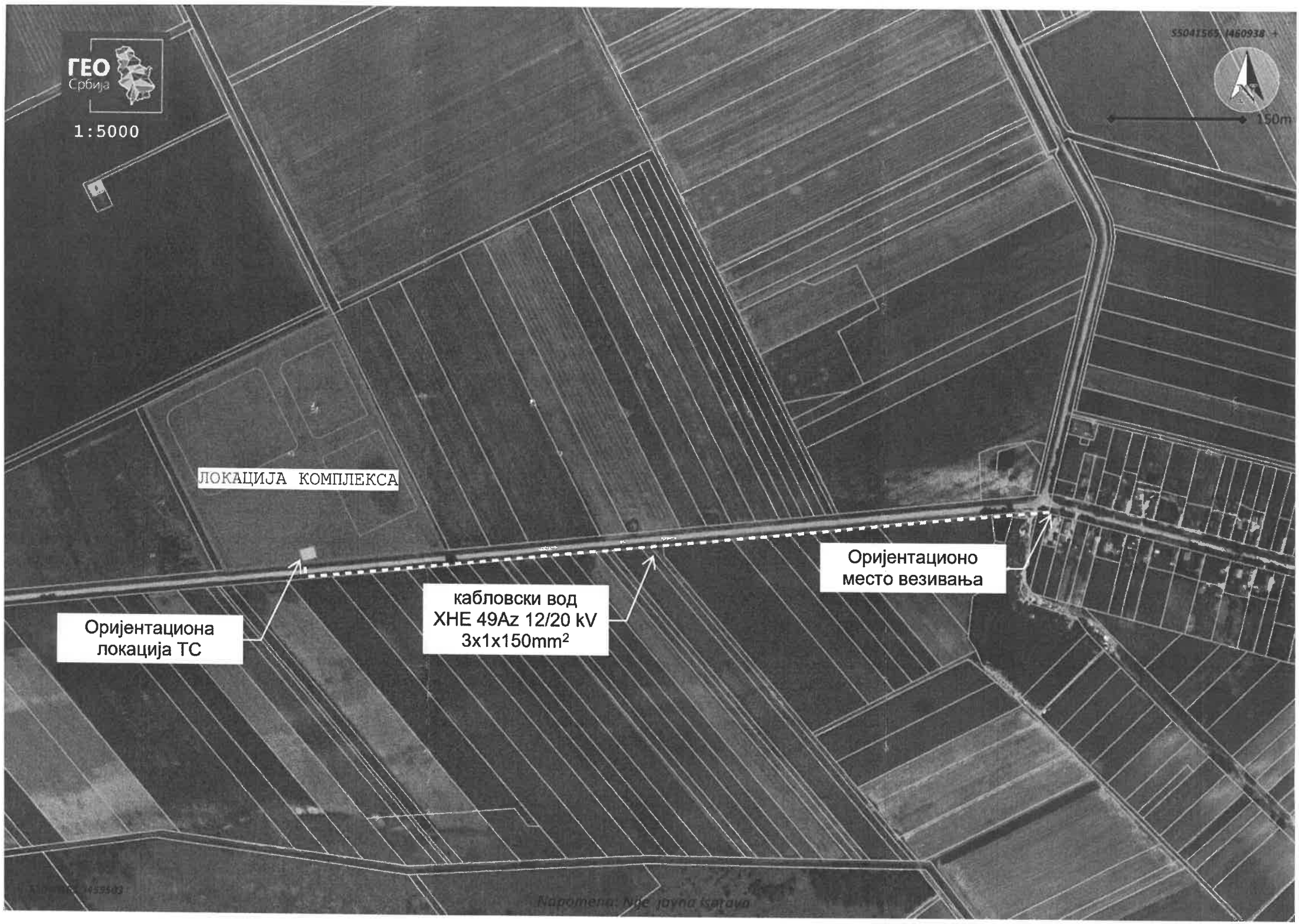
ГЕО Србија
1:5000
150m
ЛОКАЦИЈА КОМПЛЕКСА
Оријентациона локација ТС
кабловски вод ХНЕ 49Az 12/20 kV 3x1x150mm²
Оријентационо место везивања

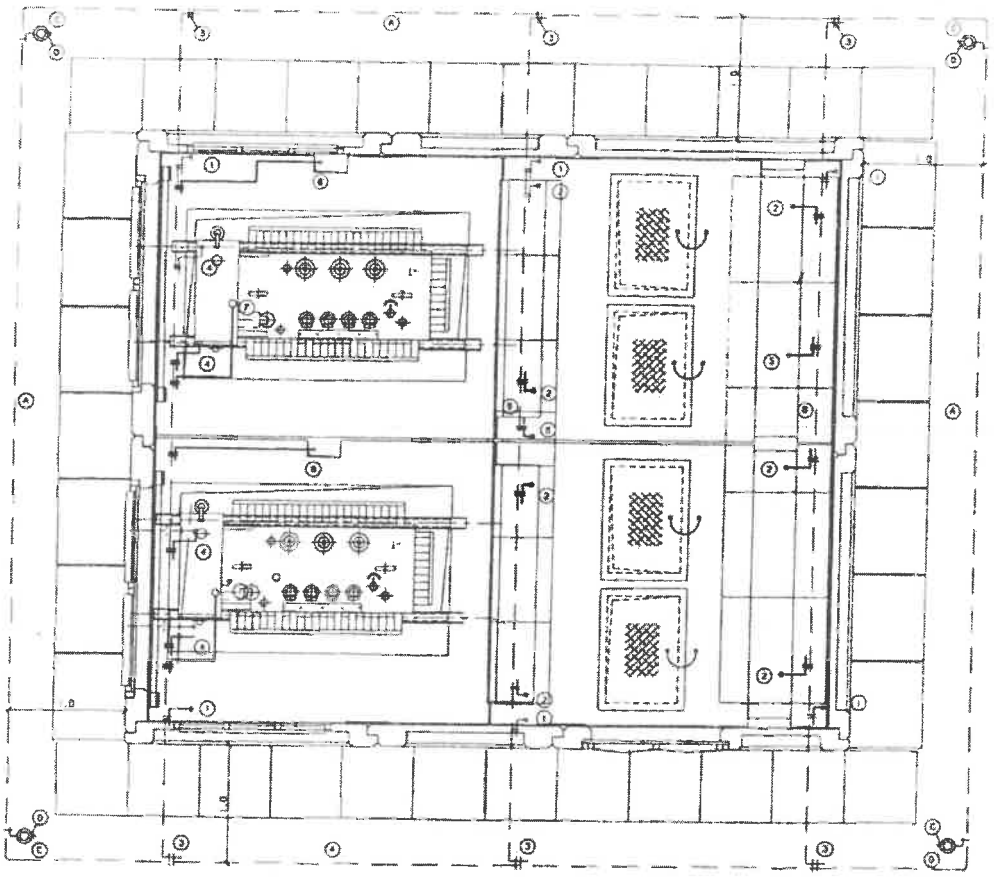

EV 41A 5,06x4,3x3,3m (dx5x4)

БС-4

R 1:50

"Транспортгас Србија" доо Нови Сад
РЈ "Транспорт" Зрењанин
Београдска 13, Зрењанин
Тел: 023/554-184; Факс: 023/542-448

Ваш број: _____

Наш број: 02-04-4/171-2

Датум: 29.09.2023.

ECOMITA TEHNOLOGIJE DOO
BEOGRAD-VOŽDOVAC
Bulevar JNA 123V
11000 Beograd (Voždovac)

ПРЕДМЕТ: Издавање података о постојећем стању и услова

Веза: Допис "Хидрозавод ДТД" ад бр. 379/19 од 14.09.2023. године

На основу захтева обрађивача пројекта "Хидрозавод ДТД" ад Нови Сад, за издавањем свих услова, података и документације за израду Урбанистичког пројекта за изградњу комплекса за складиштење и третман отпада на парцелама катастарски бр. 1280/1, 1280/2, 1280/3, 1280/4 и 1280/5 КО Банатски Двор општина Житиште, инвеститора "Ecomita tehnologije" доо Београд - Вождовац, обавештавамо Вас о следећем:

На подручју обухвата горе поменутог Урбанистичког пројекта немамо својих инсталација нити гасних објеката, те стога "Транспортгас Србија" доо Нови Сад нема посебне техничке услове у овом случају.

Обрадио
Тибор Тот, дипл.инж.

ДОО ТРАНСПОРТГАС Нови Сад

Руководилац
РЈ "Транспорт" Зрењанин
Горан Милићевић, дипл.инж.

Чувати до 2028. године
Функција 34 ред. бр. 42
Датум: 24.08.2023. год.
Обрађивач: вс Маја Крга

РЕПУБЛИКА СРБИЈА
МИНИСТАРСТВО ОДБРАНЕ
СЕКТОР ЗА МАТЕРИЈАЛНЕ РЕСУРСЕ
УПРАВА ЗА ИНФРАСТРУКТУРУ

Број 13779-2

25 АВГ 2023 године
БЕОГРАД

Обавештење у вези са израдом Урбанистичког пројекта у КО Банатски Двор, доставља.

ХИДРОЗАВОД а.д.

НОВИ САД
Петра Драпшина 56

Веза: Ваш захтев бр. 379/13 од 16.08.2023. године.

На основу вашег захтева, а у складу са тачком 3. и 6. Одлуке о врстама инвестиционих објеката и просторних и урбанистичких планова од значаја за одбрану ("Службени гласник РС", број 85/15), обавештавамо вас да за израду Урбанистичког пројекта за изградњу комплекса за складиштење и третман отпада на к.п.бр. 1280/1, 1280/2, 1280/3, 1280/4 и 1280/5 КО Банатски Двор у општини Житиште, нема посебних услова и захтева за прилагођавање потребама одбране земље.

Приликом израде УП-а применити све нормативе, критеријуме и стандарде у складу са Законом о планирању и изградњи („Службени гласник РС", бр. 72/09, 81/09 - исправка, 64/10 - УС, 24/11, 121/12, 42/13 - УС, 50/13 - УС, 98/13 - УС, 132/14, 145/14, 83/18, 31/19, 37/19 - др.закон, 9/20, 52/21 и 62/23) и свим подзаконским актима који регулишу предметну материју.

МК

НАЧЕЛНИК
пуковник
Милош Перуничић, дипл.инж.грађ.

Израђено у 1 (једном) примерку, умножено у 1 (једном) примерку и достављено:
—Хидрозавод а.д, Нови Сад и
—а/а.

Јавно комунално стамбено предузеће „ЕКОС“
23210 Житиште, Ђуре Јакшића бр. 2
МБ: 08031185 ПИБ: 101375804 Текући рачун: 325-9500600039376-68
Тел: 023/38-21-022 www.ekoszitiste.rs jkspekos@yahoo.com

Број: 268/2023
Датум: 30.08.2023. године

„Хидрозавод дтд“ ад
Петра Драпшина 56
21000 Нови Сад

Предмет: Достава услова за израду урбанистичког пројекта за изградњу комплекса за складиштење и третман отпада

На основу одредаба Закона о планирању и изградњи („Службени гласник РС“, број 72/09, 81/09, 64/10, 24/2011, 121/12, 42/13, 50/13, 98/13, 132/14, 145/14, 83/18, 31/19, 37/19, 9/20 и 52/21), Закона о јавним путевима (Сл. Гласник РС“ бр. 101/05, 123/07, 101/11, 93/12 и 104/13) и Закона о комуналним делатностима („Сл. Гласник РС“ бр. 88/2011) у оквиру надлежности Јавно комунално стамбено предузеће „Екос“ Житиште по Захтеву „Хидрозавод дтд“ ад из Новог Сада, издаје,

УСЛОВЕ

1. Ови услови важе две године и могу се користити искључиво у сврху израде урбанистичког пројекта за изградњукомплекса за складиштење и третман отпада у Банатско Двору, на парцелама број 1280/1, 1280/2, 1280/3, 1280/4 и 1280/5 у КО Банатски Двор.

2. Прикључење на Општински пут II реда, Банатски Двор – Јанков Мост је могуће извести на катастарској парцели број 2444, КО Банатски Двор, а према ситуацији достављеној уз Захтев. Колски улаз потребно је извести у висини постојећег пута, са благим нагибом од 2% према објекту.

3. На предметној локацији не постоје инсталације водоводне мреже, нити друге инсталација којима управља ЈКСП „Екос“.

4. Приликом извођења предметних радова, инвеститор и извођач радова морају да воде рачуна да не проузрокују штету на постојећим инсталацијама на наведеним парцелама. У случају штете проузроковане извођењем предметних радова, инвеститор и извођач радова дужни су да сносе трошкове враћања у првобитно стање.

ОБРАЗЛОЖЕЊЕ

Дописом број: 379/16 од 16.08.2023. године у име и за рачун инвеститора „Екомита технологије“ доо из Београда, „Хидрозавод дтд“ ад из Новог Сада, обратио се ЈКСП „Екос“ Захтевом за издавање услова за израду урбанистичког пројекта за изградњу комплекса за

Јавно комунално стамбено предузеће „ЕКОС“
23210 Житиште, Ђуре Јакшића бр. 2
МБ: 08031185 ПИБ: 101375804 Текући рачун: 325-9500600039376-68
Тел: 023/38-21-022 www.ekoszitiste.rs jkspekos@yahoo.com

складиштење и третман отпада у Банатско Двору, на парцелама број 1280/1, 1280/2, 1280/3, 1280/4 и 1280/5 у КО Банатски Двор.
Увидом у документацију и изласком на терен установили смо да је прикључење на Општински пут II реда Банатски Двор – Јанков мост могуће извести према издатим условима.

Уз захтев достављени су следећи прилози:

1. Извод из плана вишег реда – Просторни план општине Житиште,
2. Ситуациони приказ урбанистичког решења,
3. Граница обухвата Урбанистичког пројекта и
4. Овлашћење.

Директор

Радојица Иванчевић

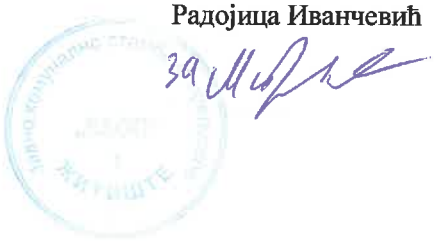

ПОКРАЈИНСКИ ЗАВОД ЗА ЗАШТИТУ ПРИРОДЕ
Србија ■ 21101 Нови Сад ■ Радничка 20А
Тел: 021/4896-301 ■ Факс: 021/66-16-252
e-mail: novi.sad@pzzp.rs ■ www.pzzp.rs

INSTITUTE FOR NATURE CONSERVATION OF VOJVODINA PROVINCE
Serbia ■ 21101 Novi Sad ■ Radnicka 20A
Phone: +381214896301 ■ Fax: +381216616252
e-mail: novi.sad@pzzp.rs ■ www.pzzp.rs

Покрајински завод за заштиту природе, Нови Сад, ул. Радничка бр. 20а (у даљем тексту: Завод), на основу чланова 9. и 102. Закона о заштити природе („Службени гласник РС“, бр. 36/2009, 88/2010, 91/2010–исправка, 14/2016, 95/2018 - други закон, 71/2021), а у вези са чланом 136. Закона о општем управном поступку („Службени гласник РС“, бр. 18/2016, 95/2018 – аутентично тумачење и 2/2023), поступајући по захтеву бр. 379/15 од 16.08.2023. године, запримљен 28.09.2023. године, поднет од стране израђивача пројектне документације „Хидрозавод ДТД“ а.д. Нови Сад, а односи се на издавање услова заштите природе за израду Урбанистичког пројекта за изградњу комплекса за складиштење и третман отпада, на к.п.бр. 1280/1, 1280/2, 1280/3, 1280/4 и 1280/5, к.о. Банатски Двор, дана 16.10.2023. године под 03 бр. 020-2970/2, доноси

РЕШЕЊЕ
о условима заштите природе

1. У обухвату простора за који се израђује Урбанистички пројекат за изградњу комплекса за складиштење и третман отпада, на к.п.бр. 1280/1, 1280/2, 1280/3, 1280/4 и 1280/5, к.о. Банатски Двор, нема заштићених подручја за које је спроведен или покренут поступак заштите, утврђених еколошки значајних подручја, еколошких коридора од међународног значаја нити других елемената еколошке мреже Републике Србије. Непосредно уз западни и северозападни део предметног комплекса налази се станиште строго заштићених и заштићених врста ZRE19 (Прилог 1), под називом „Слатине код Јанковог Моста“, издвојено као просторна целина Просторним планом Општине Житиште 2021-2035 („Службени лист Општине Житиште", бр. 35/2022), а утврђено на основу Правилника о проглашењу и заштити строго заштићених и заштићених дивљих врста биљака, животиња и гљива („Службени гласник РС", бр. 05/2010, 47/2011, 32/2016 и 98/2016). Предметни простор је део ширег подручја евидентираног природног добра у процесу валоризације а у циљу проглашења заштићеним подручјем под називом „Стари Бегеј“. Сходно наведеном, издају се следећи услови заштите природе:

   1) Планиране активности за које се израђује Урбанистички пројекат за изградњу комплекса за складиштење и третман отпада, на к.п.бр. 1280/1, 1280/2, 1280/3, 1280/4 и 1280/5, к.о. Банатски Двор, реализовати према достављеној предметној документацији, у складу са Просторним планом Општине Житиште 2021-2035;
   2) На граничном делу радног комплекса према другим просторним целинама, планирати подизање вишеспратног заштитног зеленила, превасходно у циљу заштите станишта строго заштићених и заштићених врста ZRE19, очувања биодиверзитета и квалитета животне средине;
   3) Минимални проценат озелењених површина треба да износи 30%, узевши у обзир да максимална дозвољена заузетост парцеле износи 70% (Подаци о локацији из Захтева);
   4) Простор за подизање заштитног зеленила у ширини већој од 30m, односно 35m (зависно од просторних могућности), резервисати на локацијама на којима се најефикасније смањује утицај загађења, осветљења и ширење буке у правцу станишта строго заштићених и заштићених врста ZRE19, а на граничном делу према осталим просторним целинама ширина зеленог појаса треба да износи најмање 20m;

5) На граници предметног простора са околним ораницама пожељно је избегавати врсте дрвећа и жбуња које представљају прелазне домаћине одређених паразита пољопривредних култура или воћака (*Berberis sp., Cotoneaster sp., Pyracantha sp., Sorbus sp., Acer negundo* и сл.);

6) Простор око паркинга равномерно покрити високим лишћарима, а слободне површине треба да садрже најмање травни покривач;

7) Зелене површине повезати у целовит систем зеленила, уз обезбеђење разноврсности врста и физиогномије, тј. спратовности дрвенасте вегетације;

8) Изградњу и уређење простора у области утицаја на станиште строго заштићених и заштићених врста вршити по принципу зоналности, у складу са потребама заштите и очувања врста и припадајућег станишта:

   a) У појасу од 50 m од станишта строго заштићених и заштићених врста:

   - не планирати техничка решења којима се формирају рефлектујуће површине (нпр. стакло, метал) усмерене према станишту;
   - обезбедити што шири појас зеленила на делу простора у близини станишта. Препорука за удео високог зеленила је 60-70%;
   - обезбедити што већи проценат (препоручује се најмање 50%) аутохтоних врста, првенствено у спрату жбуња;

   b) У појасу од 200 m од станишта строго заштићених и заштићених врста:

   - просторним распоредом садржаја и дефинисањем обавезе примене одговарајућих техничких решења, обезбедити заштиту од утицаја вештачког осветљења, буке и загађења;
   - услов за евентуално планирање укопаних складишта је примена грађевинско-техничких решења којима се обезбеђује спречавање емисије евентуално присутних загађујућих материја у околни простор;

   c) У појасу од 500 m од станишта строго заштићених и заштићених врста:

   - забрањују се планска решења којима се нарушавају карактеристике хидролошког режима од којих зависи опстанак врста и станишних типова;
   - не планирати садњу инвазивних врста, од којих су у Панонском региону најучесталије следеће: циганско перје (*Asclepias syriaca*), јасенолисни јавор (*Acer negundo*), кисело дрво (*Ailanthus altissima*), багремац (*Amorpha fruticosa*), копривић (*Celtis* spp.), дафина (*Elaeagnus angustifolia*), пенсилванијски јасен (*Fraxinus pennsylvanica*), трновац (*Gleditsia triacanthos*), жива ограда (*Lycium barbarum*), петолисни бршљан (*Parthenocissus quinquefolia*), касна сремза (*Prunus serotina*), златни штап (*Solidago gigantea* aggr.), звездан (*Symphyotrichum* spp.), фалопа (*Fallopia* sp.), багрем (*Robinia pseudoacacia*) и сибирски брест (*Ulmus pumila*), а уважавајући потребу адаптације климатским променама треба дати предност лишћарима превасходно аутохтоних врста које су прилагођене локалним педолошким и климатским условима. Током уређења терена одстранити евентуално присутне самоникле јединке инвазивних врста;

9) На простору станишта строго заштићених и заштићених дивљих врста као и у зони непосредног утицаја, није дозвољено испуштање непречишћених и непотпуно пречишћених отпадних вода, складиштење опасних материја, одлагање чврстог отпада и других загађујућих материја, узимање земљишта за

ваздуха (нпр. спречавање распростирања загађујућих материја, принудна вентилација уз рекуперацију испарљивих материја или одстрањивање емитованих гасова на безбедан начин), као и сагласно другим одредбама овог Закона које се односе на стациониране и покретне изворе загађивања;

16) Обезбедити праћење концентрација загађујућих материја на свим местима потенцијалног ризика од емисије у спољашњу средину, као и евентуално пречишћавање продуката емисије у складу са захтевима Уредбе о мерењима емисија загађујућих материја у ваздух из стационарних извора загађивања („Сл. гласник РС“, бр. 5/2016) и везано за објекте на које се односи Уредба о граничним вредностима емисија загађујућих материја у ваздух из постројења за сагоревање („Сл. гласник РС", бр. 6/2016 и 67/2021);

17) Отпад мора да буде привремено складиштен на прописан начин до његовог коначног збрињавања, а у складу са чланом 3. Закона о управљању отпадом („Сл. гласник РС“, бр. 36/2009, 88/2010, 14/2016, 95/2018-др.закон и 35/2023) према коме се управљање отпадом врши на начин којим се обезбеђује контрола и примена мера смањења: а) загађења вода, ваздуха и земљишта; б) опасности по биљни и животињски свет; в) опасности од настајања удеса, експлозија или пожара; г) негативних утицаја на пределе и природна добра посебних вредности; д) нивоа буке и непријатних мириса;

18) Привремено одлагање отпада вршити у посудама/уређајима одговарајућег капацитета којима се обезбеђује одговарајућа изолација отпадних материја од околног простора; отпад мора да буде прописно обележен и привремено складиштен на прописан начин до упућивања на даљи третман; амбалажа/посуде за складиштење опасног отпада морају испуњавати све техничке услове безбедности захтеване Законом о управљању отпадом и пратећим законским актима нижег реда, ради спречавања емисије/расипања загађујућих материја у окружење; термички третман отпада обављати у складу са чланом 44. овог Закона;

19) Код коришћења енергетског потенцијала отпадних материја или као секундарне сировине, управљање отпадом обављати према одредбама Правилника о условима и начину сакупљања, транспорта, складиштења и третмана отпада који се користи као секундарна сировина или за добијање енергије („Сл. гласник РС", бр. 98/2010);

20) Планирати привремено складиштење опасног отпада на прописан начин до његовог коначног збрињавања, у складу са Правилником о начину складиштења, паковања и обележавања опасног отпада („Службени гласник РС“, бр. 92/2010 и 77/2021), којим се обезбеђује најмањи ризик по животну средину, а у складу са подзаконским прописима којима се уређује планирање и изградња, као и са техничким захтевима и стандардима;

21) Управљање запаљивим материјама вршити сагласно одредбама Закона о заштити од пожара („Службени гласник РС", бр. 111/2009, 20/2015, 87/2018 - други закон, 87/2018 и 87/2018 - други закон), а у складу са захтевима Правилника о техничким нормативима за безбедност од пожара постројења и објеката за запаљиве и гориве течности и о ускладиштавању и претакању запаљивих и горивих течности („Сл. гласник РС”, бр. 114/2017 и 85/2021) и другом регулативом релевантном за ову област;

22) За потребе реализације предметних активности, имати у виду захтеве Уредбе о критеријумима за одређивање активности које утичу на животну средину према степену негативног утицаја на животну средину који настаје обављањем активности, износима накнада („Сл. гласник РС“, бр. 86/2019 и 89/2019), узевши у обзир чињеницу да је одредбама ове Уредбе сакупљање неопасног и опасног отпада (сектор Е38) заједно са третманом и одлагањем отпада, класификовано међу делатностима које имају велики утицај на животну средину;

23) Сагласно одредбама Уредбе о утврђивању Листе пројеката за које је обавезна процена утицаја и Листе пројеката за које се може захтевати процена утицаја на животну средину („Службени гласник РС", бр. 114/2008), а у складу са Листом II и у складу са врстом опасног отпада којим се управља, размотрити потребу процене могућих утицаја са описом мера предвиђених за смањење негативних ефеката на животну средину (воде, ваздуха, земљишта, биодиверзитета...) кроз израду студије процене утицаја на животну средину;

24) У циљу смањења односно елиминисања негативног утицаја у случају управљања запаљивим и експлозивним супстанцама, размотрити обавезе примене мера превенције и заштите, како током редовног функционисања објеката тако и у случају акцидента (удеса), које се односе на оператера севесо постројења, а у складу са Чланом 4. тачка 7. подтачка 3. Правилника о садржини политике превенције удеса и садржини и методологији израде Извештаја о безбедности и Плана заштите од удеса („Сл. гласник РС“, бр. 41/2010), како би се проценило у којој мери се последице евентуалног удеса могу проширити изван граница обухвата комплекса;

25) Сагласно начелу предострожности Закона о заштити животне средине, свака активност мора бити планирана и спроведена на начин да представља најмањи ризик по животну средину и здравље људи, те је у процесу изградње и коришћења објеката, поред поштовања законске регулативе, од значаја примена обавезујућих техничких стандарда, као и оних чија се примена препоручује, а везано за управљање квалитетом животне средине (нпр. ISO 14001:2015 *Environmental management systems — Requirements with guidance for use* одређује захтеве за постизање жељених резултата у поступцима спречавања или ублажавања штетних утицаја на животну средину; ISO 50001:2018 као најзначајни стандард за управљање енергетским изворима уз очување животне средине, ISO 13833:2013 и EN 15440:2011 који се односе на садржај CO_2 у емитованим гасовима а чиме се у исто време спречава или смањује утицај на животну средину на самом извору загађивања; ISO/TC 300 *Solid recovered materials including solid recovered fuels* који се користи за спецификацију чврстог неопасног отпада за који је планирана употреба у енергетске сврхе, односно ISO/TR 21916:2021 *Solid recovered fuels — Guidance for the specification of solid recovered fuels (SRF) for selected uses,* чијом применом се гарантује усклађеност са техничким, еколошким и економским захтевима и олакшава се друштвена прихватљивост коришћења ове врсте отпадних материја у енергетске сврхе), као и бројне друге релевантне техничке стандарде);

26) Приликом избора технологија, техника и опреме, имати у виду одредбу прописану начелом превенције Закона о заштити животне средине, према којој се заштита животне средине, поред спровођења поступка процене утицаја, остварује коришћењем најбољих расположивих и доступних технологија, техника и опреме (члан 9. став 1. тачка 2. Закона о заштити животне средине

(„Сл. гласник РС“, бр. 135/04, 36/2009 - др. закон, 72/2009 – др. закон, 43/2011 одлука – УС, 14/2016, 76/2018 и 95/2018-др. закон), чије је спровођење, између осталог, потпомогнуто применом посебних техничких стандарда и директива;

27) У складу са захтевима члана 5. став 2. Закона о заштити животне средине, правна и физичка лица дужна су да, између осталог, у обављању својих делатности обезбеде „рационално коришћење природних богатстава, урачунавање трошкова заштите животне средине у оквиру инвестиционих трошкова, примену прописа, односно предузимање мера заштите животне средине, у складу са законом“;

28) Пројектом предвидети да извођач радова, уколико у току радова пронађе геолошка или палеонтолошка документа која би могла представљати заштићену природну вредност, иста пријави Министарству заштите животне средине као и да предузме све мере заштите од уништења, оштећења или крађе до доласка одговорног лица.

2. Нацрт Урбанистичког пројекта проследети овом Заводу на мишљење о испуњености услова заштите природе.
3. Ово Решење не ослобађа подносиоца захтева да прибави и друге услове, дозволе и сагласности предвиђене позитивним прописима.
4. За све друге радове/активности на предметном подручју или промене техничке документације потребно је Заводу поднети нов захтев за издавање услова заштите природе.
5. Уколико подносилац захтева у року од две године од дана достављања овог Решења не отпочне радове и активности за које је ово Решење о условима заштите природе издато, дужан је да од Завода прибави ново решење о условима.
6. Такса за издавање Решења у износу од 22.800,00 динара одређена је у складу са Покрајинском скупштинском одлуком о покрајинским административним таксама („Службени лист АПВ“, бр. 40/2019,59/2020 усклађени дин.изн., 45/2021 усклађени дин.изн., 54/2021 и 52/2022 усклађени дин.изн.).

О б р а з л о ж е њ е

Покрајински завод за заштиту природе је дана 28.09.2023. године, запримио Захтев заведен под бр. 03 бр. 020-2970, израђивача пројектне документације „Хидрозавод ДТД“ а.д. Нови Сад, достављен у име наручиоца израде „Ecomita tehnologije“ д.о.о. Београд, као и Допуну захтева од 04.10.2023. године, а односи се на издавање услова заштите природе за израду Урбанистичког пројекта за изградњу комплекса за складиштење и третман отпада, на к.п.бр. 1280/1, 1280/2, 1280/3, 1280/4 и 1280/5, к.о. Банатски Двор.

Уз захтев је приложена следећа документација:

- Извод из Просторног плана Општине Житиште 2021-2035, са подацима везаним за информацију о локацији;
- Приказ обухвата Урбанистичког пројекта са Ситуационим решењем;
- Сажет технички опис (кратак нетехнички приказ планираних активности);

На основу достављеног захтева, утврђено је следеће: Осим постројења за третман отпада (које ће се састојати од ротационе пећи, секундарне коморе за спаљивање димних гасова, измењивача топлоте, система за пречишћавање гасова и система за

пречишћавање воде), комплекс ће чинити и други објекти, као што су складишта течног и чврстог отпада, депонија остатака из третмана, административна зграда са лабораторијом, ретензија атмосферских вода, манипулативни платои и паркинзи за теретна и путничка возила. Преостали део комплекса намењен је зеленим површинама.
На предметној локацији ће се складиштити и третирати широк спектар опасног и неопасног отпада, између осталог индустријски и комунални опасан и неопасан отпад, отпадна уља и мазива, отпад контаминиран уљима са амбалажом, свежи и стабилизовани муљеви из постројења за третман отпадних вода (комуналних и технолошких), амбалажа од хемикалија, отпадне боје и лакови.
Пројектом је предвиђено искоришћење генерисане топлотне енергије преко измењивача топлоте, котла и парне турбине, помоћу које ће се генерисати електрична енергија. Приликом разраде техничке документације ће бити утврђени тачни капацитети комплетне опреме. Предвиђено је пречишћавање отпадних гасова, као и отпадних вода, у складу са националном регулативом и релевантном регулативом Европске уније. За коначно складиштење планиран је инертни материјал настао као финални продукт термичког процеса.

У обухвату простора за који се израђује Урбанистички пројекат за изградњу комплекса за складиштење и третман отпада, на к.п.бр. 1280/1, 1280/2, 1280/3, 1280/4 и 1280/5, к.о. Банатски Двор, нема заштићених подручја за које је спроведен или покренут поступак заштите, утврђених еколошки значајних подручја, еколошких коридора од међународног значаја нити других елемената еколошке мреже Републике Србије. Непосредно уз западни и северозападни део предметног комплекса налази се станиште строго заштићених и заштићених врста ZRE19, под називом „Слатине код Јанковог Моста“, издвојено као просторна целина Просторним планом Општине Житиште 2021-2035 („Службени лист Општине Житиште", бр. 35/2022), а утврђено на основу Правилника о проглашењу и заштити строго заштићених и заштићених дивљих врста биљака, животиња и гљива („Службени гласник РС", бр. 05/2010, 47/2011, 32/2016 и 98/2016). Највећу бројност на овом подручју достижу популације следећих строго заштићених врста: модроврана (*Coracias garrulus*), сива ветрушка (*Falco vespertinus*), сиви сврачак (*Lanius minor*), пупавац (*Upupa epops*), еја мочварица (*Circus aeruginosus*) и пољска шева (*Alauda arvensis*). Предметни простор је део ширег подручја евидентираног природног добра у процесу валоризације а у циљу проглашења заштићеним подручјем под називом „Стари Бегеј“.

Увидом у Покрајински регистар заштићених природних добара и документацију Завода, а у складу са прописима који регулишу област заштите природе, утврђени су услови заштите природе из диспозитива овог решења.

Услови прописани подтачкама 2-9. израђени су у складу са чланом 14. Закона о заштити природе, према коме се „заштита биолошке разноврсности остварује спровођењем мера заштите и унапређења врста, њихових популација, природних станишта и екосистема“. Наведене мере спроводе се, између осталог, очувањем биодиверзитета у њиховом непосредном и ширем окружењу.

Услови прописани подтачкама 10-27. израђени су у складу са чланом 21. Закона о заштити животне средине („Сл. гласник РС“, бр. 135/04, 36/2009 - др. закон, 72/2009 – др. закон, 43/2011 одлука – УС, 14/2016, 76/2018 и 95/2018-др. закон) којим је дефинисан принцип интегрисане заштите природе и животне средине: „Заштита природних вредности остварује се спровођењем мера за очување њиховог квалитета, количина и резерви, као и природних процеса, односно њихове међузависности и природне равнотеже у целини". Очување природних процеса и заштита природних

вредности у антропогеном пределу захтева исте мере које су предуслов стварења здраве животне средине, а право на здраву средину обезбеђено је Уставом Републике Србије.

Услови прописани подтачком чланом 28. израђени су у складу са чланом 99. Закона о заштити природе који налаже да је „пронађена геолошка и палеонтолошка документа (фосили, минерали, кристали и др.) која би могла представљати заштићену природну вредност налазач дужан да пријави Министарству у року од осам дана од дана проналаска, и предузме мере заштите од уништења, оштећивања или крађе".

У вези са коришћењем простора, у члану 19. Закона о заштити животне средине се наводи да се „развојним и просторним планом утврђују зоне изградње на одређеним локацијама зависно од капацитета животне средине и степена оптерећења, као и циљева изградње унутар одређених делова на тим локацијама". У члану 34. наводи се да је неопходно: „утврђивање мера интегрисане заштите и планирања предела које обухватају подручја изван заштићених природних добара, ради уређења дугорочне концепције, намене и организације предела и усклађивања вишенаменског коришћења простора које угрожава предео...".

Чланом 8. Закона о заштити животне средине дефинисано је планирање, уређење и коришћење простора. Планирање и уређење простора спроводи се на основу просторних и урбанистичких планова, планске и пројектне документације, у складу са мерама и условима заштите природе. Носилац пројекта дужан је да поступа у складу са мерама заштите природе, на начин да се избегну, или сведу на најмању меру угрожавања или оштећења природе. Према члану 9. у поступку израде планова, пројеката и активности из члана 8. Закона прибављају се услови заштите природе. Акт о условима заштите природе, између осталог, садржи процену да ли се планирани радови и активности могу реализовати са становишта циљева заштите природе.

Законски основ за доношење решења:

Закон о заштити природе („Сл. гласник РС", бр. 36/2009, 88/2010, 91/2010 - испр., 14/2016, 95/2018 - други закон, 71/2021); Закон о заштити животне средине („Сл. гласник РС", бр. 135/04, 36/2009 - др. закон, 72/2009 – др. закон, 43/2011 одлука – УС, 14/2016, 76/2018 и 95/2018-др. закон); Закон о водама („Сл. гласник РС", бр. 30/2010, 93/2012, 101/2016, 95/2018 и 95/2018- др. закон); Закон о заштити ваздуха („Сл. гласник РС", бр. 36/2009, 10/2013 и 26/2021); Закон о заштити земљишта („Сл. гласник РС", бр. 112/2015); Закон о пољопривредном земљишту („Сл. гласник РС", бр. 62/2006, 65/2008 - други закон, 41/2009, 112/2015, 80/2017 и 95/2018 - др. закон); Закон о управљању отпадом („Сл. гласник РС", бр. 36/2009, 88/2010, 14/2016, 95/2018-др.закон и 35/2023) ; Закон о заштити од пожара („Службени гласник РС", бр. 111/2009, 20/2015, 87/2018 - други закон, 87/2018 и 87/2018 - други закон); Уредба о критеријумима за одређивање активности које утичу на животну средину према степену негативног утицаја на животну средину који настаје обављањем активности, износима накнада („Сл. гласник РС", бр. 86/2019 и 89/2019); Уредба о граничним вредностима загађујућих, штетних и опасних материја у земљишту („Сл. гласник РС", бр. 30/2018 и 64/2019); Уредба о мерењима емисија загађујућих материја у ваздух из стационарних извора загађивања („Сл. гласник РС", бр. 5/2016); Уредба о граничним вредностима емисија загађујућих материја у ваздух из постројења за сагоревање („Сл. гласник РС", бр. 6/2016 и 67/2021); Правилник о листи активности које могу да буду узрок загађења и деградације земљишта, поступку, садржини података, роковима и другим захтевима за мониторинг земљишта („Сл. гласник РС", бр. 102/2020); Правилник о начину складиштења, паковања и обележавања опасног отпада („Службени гласник РС", бр. 92/2010 и 77/2021): Правилник о техничким нормативима за безбедност од пожара постројења и

објеката за запаљиве и гориве течности и о ускладиштавању и претакању запаљивих и горивих течности („Сл. гласник РС”, бр. 114/2017 и 85/2021); Правилник о садржини политике превенције удеса и садржини и методологији израде Извештаја о безбедности и Плана заштите од удеса („Сл. гласник РС“, бр. 41/2010); Правилник о условима и начину сакупљања, транспорта, складиштења и третмана отпада који се користи као секундарна сировина или за добијање енергије („Сл. гласник РС", бр. 98/2010).

Предметне активности се могу реализовати под условима дефинисаним овим Решењем, јер је процењено да неће значајно утицати на природне вредности подручја.

На основу свега наведеног, одлучено је као у диспозитиву овог Решења.

Такса на захтев и такса на за решење, по Тар. 186а су наплаћене у складу са Законом о републичким административним таксама („Службени гласник РС“, бр. 43/2003, 51/2003-исправка, 53/2004 - др.пропис, 42/2005 - др.пропис, 61/2005, 101/2005-др.пропис, 42/2006 - др.пропис, 47/2007 - др.пропис, 54/2008 - др.пропис, 5/2009, 54/2009, 50/2011, 70/2011 - др.пропис, 55/2012 - др.пропис, 93/2012, 47/2013 - др.пропис, 65/2013-др.пропис, 57/2014 - др.пропис, 45/2015 - др.пропис, 83/2015, 112/2015, 50/2016 - др.пропис, 61/2017 - др.пропис, 113/2017, 3/2018-исправка, 50/2018 - др. пропис, 95/2018, 38/2019 - др.пропис, 86/2019, 90/2019-исправка, 98/2020- усклађени дин. изн., 144/2020, 62/2021 - усклађени дин. изн., 138/2022 и 54/2023-др.пропис).

Упутство о правном средству: Против овог решења може се изјавити жалба Покрајинском секретаријату за урбанизам и заштиту животне средине у року од 15 дана од дана пријема решења, уз доказ о уплати Републичке административне таксе у износу од 560,00 динара на текући рачун бр. 840-742221843-57, позив на број 11223 по моделу 97. Жалба се предаје писмено или изјављује усмено на записник Покрајинском заводу за заштиту природе.

Прилог 1: Положај предметног простора у односу на станиште строго заштићених и заштићених врста ZRE19

Достављено:

- Подносиоцу захтева
- Архива

ВД ДИРЕКТОРА

др Жељка Јеличић Маринковић

Предметне парцеле у односу на
еколошки значајно подручје

Прилог бр. 1



Подземно складиште гаса
Банатски Двор д.о.о.

Народног фронта 12
21000 Нови Сад, Србија

Стојану Саковићу
Извршном директору
Хидрозавод ДТД ад

Петра Драпшина 56
21000 Нови Сад

Наш број: EV1000301062
Датум: 07.11.2023

Предмет: Одговор на допис бр 379/19 од 14.09.2023. године

Поштовани господине Саковићу,

У вези са Вашим дописом бр 379/19 од 14.09.2023. године, обавештавамо Вас о томе да је Погон ПСГ Банатски Двор доо у Банатском Двору Објекат од посебног значаја за Републику Србију, Севесо постројење вишег реда и објекат прве категорије угрожености од пожара.

У складу са неаведеним мишљења смо да је приликом пројектовања комплекса за складиштење и третман отпада потребно

- имати у виду горе наведену класификацију објеката за складиштење гаса. Такође, приликом извођења радова треба у сваком моменту обезбедити адекватну проходност путева у случају да дође до потребе за хитним интервенцијама на погону ПСГ Банатски Двор,
- поштовати одредбе законских и подзаконских аката о минималној удаљености комплекса од постојећег Севесо постројења ПСГ Банатски Двор, узимајући у обзир могућност међусобног утицаја акцидената на комплексу за складиштење и третман отпада и севесо постројењу ПСГ Банатски Двор,
- предвидети одговарајуће мере заштите од евентуалних акцидената и мере одговора на акциденте које неће, с обзиром на статус Погона ПСГ, захтевати прекиде у раду Погона ПСГ Банатски Двор због утицаја на технолошке процесе и посаду (запослене) на локацији ПСГ Банатски Двор,
- предвидети одговарајуће мере заштите од пожара у складу са законским и подзаконским актима, укључујући употребу ватроотпорних материјала, система за гашење пожара и других мера ради спречавања утицаја пожара на рад севесо постројења ПСГ Банатски Двор,
- извршити процену ризика која узима у обзир потенцијалне опасности у вези са радом комплекса за складиштење и третман отпада у близини Севесо постројења ПСГ Банатски Двор и предвидети одговарајуће мере за хитно поступање у случају ванредних ситуација, мере за обавештавање представника ПСГ Банатски Двор о могућим ризицима, и уколико је потребно обавестити ПСГ Банатски Двор о потреби за израду заједничког плања за

поступање у случају ванредних ситуација, а ради спречавања међусобног негативног утицаја и утицаја на животну средину.

Такође, приликом израде Студије о процени утицаја на животну средину треба узети у обзир да се комплекс за складиштење и третман отпада гради на експлоатационом пољу и у близини Севесо постројења ПСГ Банатски Двор.

У случају да су Вам потребне додатне информације, особа за контакт је сарадник за правне послове – Матија Симурдић, контакт matija.simurdic@gmail.com број телефона: 065 832 82 20.

С поштовањем,

Директор



Сергеј Трегуб

Република Србија
Аутономна покрајина Војводина
Покрајински секретаријат за
урбанизам и заштиту животне средине

Булевар Михајла Пупина 16, 21000 Нови Сад
Т: +381 21 487 4719 Ф: +381 21 456 238
ekourb@vojvodina.gov.rs | www.ekourb.vojvodina.gov.rs

БРОЈ: 140-501-988/2023-05 ДАТУМ: 11.09.2023.

"ХИДРОЗАВОД ДТД" АД
Петра Драпшина 56
Нови Сад

ПРЕДМЕТ: Услови за израду Урбанистичког пројекта за изградњу комплекса за складиштење и термички третман опасног и неопасног отпада на катастарским парцелама 1280/1, 1280/2, 1280/3, 1280/4 и 1280/5 КО Банатски Двор, општина Житиште, са аспекта заштите животне средине

"ХИДРОЗАВОД-у ДТД" АД, у поступку израде Урбанистичког пројекта за изградњу комплекса за складиштење и термички третман опасног и неопасног отпада на катастарским парцелама 1280/1, 1280/2, 1280/3, 1280/4 и 1280/5 КО Банатски Двор, општина Житиште, утврђују се следеће мере и услови:

1. Извршити детаљна геолошка истраживања терена на предметној локацији, у складу са одредбама Закона о рударству и геолошким истраживањима („Службени гласник РС", број 101/15), а у циљу утврђивања адекватних услова изградње комплекса за складиштење и термички третман опасног и неопасног отпада на катастарским парцелама 1280/1, 1280/2, 1280/3, 1280/4 и 1280/5 КО Банатски Двор, општина Житиште, односно посебно у циљу утврђивања повредивости тла (слабе носивости, стабилности и сеизмичке повредивости), као и услова будуће изградње и уређења простора уз примену адекватних мера заштите од процеса нестабилности;
2. Извршити испитивање загађености земљишта на предметној локацији; планирати санацију, односно ремедијацију, у складу са одредбама Закона о заштити земљишта („Службени гласник РС", број 112/15), а на основу Пројекта санације и ремедијације, на који је прибављена сагласност надлежног министарства, у случају да се испитивањем загађености земљишта утврди његова контаминираност;
3. Приликом планирања и пројектовања постројења за термички третман отпада, обавезно испоштовати мере и услове прописане чл. 41. Закона о управљању отпадом, као и Уредбом о врстама отпада за које се врши термички третман, условима и критеријумима за одређивање локације, техничким и технолошким условима за пројектовање, изградњу, опремање и рад постројења за термички третман отпада, поступању са остатком након спаљивања ("Сл. Гласник РС"број 102/2010), Правилником о начину складиштења, паковања и обележавања опасног отпада („Службени гласник РС", број 92/10), Правилником о условима и начину сакупљања, транспорта, складиштења и третмана отпада који се користи као секундарна сировина или за добијање енергије ("Службени гласник РС" број 98/10) и Уредбом о одлагању отпада на депоније („Службени гласник РС", број 56/10);
4. Приликом израде техничке документације за изградњу предметног комплекса за складиштење и термички третман опасног и неопасног отпада, применити услове и захтеве прописане одговарајућим референтним документима о најбоље доступним техникама које се примењују за ову врсту постројења и активности;
5. Планирани комплекс (пећ за спаљивање опасног и неопасног отпада са опремом за смањење загађења емисија у све медије животне средине, складишта опасног и неопасног отпада, депонија остатака из третмана, платое, паркинге итд,) пројектовати у складу са важећим нормама и стандардима прописаним за ту врсту објеката, смањењем, односно отклањањем штетног утицаја на животну средину на самом извору загађења;
6. Испунити захтеве у погледу енергетске ефикасности планираних објеката, при њиховом пројектовању, изградњи, коришћењу и одржавању, у складу са законом.
7. У циљу спречавања контаминације подземних вода и земљишта, у току изградње и редовног рада комплекса за складиштење и термички третман опасног и неопасног отпада, обезбедити:

- прикључење објекта на комуналну инфраструктуру, односно изградњу потребних објеката водовода, канализације и др;
- изградњу пијезометара у циљу контроле могућег загађења подземних вода;
- примену одговарајућих (комбинованих) техника за оптимизацију потрошње воде, односно смањење количине генерисаних отпадних вода и смањење емисија у воде (суво чишћење уместо испирања, рециркулација и поновна употреба воде унутар погона, складиштење и обрада отпада у надкривеним просторима ради спречавања контакта са кишницом, раздвајање токова отпадних вода зависно од садржаја загађујућих материја и потребне технике пречишћавања, детекција губитака коришћене воде и др,);
- избор одговарајућег материјала за изградњу система за прихват и одвођење свих отпадних вода са предметног простора, а у складу са обавезом да се спречи свака могућност неконтролисаног изливања отпадних вода у околни простор, што подразумева адекватну отпорност цевовода, прикључака, канала, резервоара и других објеката и инсталација на све механичке и хемијске утицаје; наведени систем мора бити водонепропусан,
- сепаратно, тј. одвојено прикупљање условно чистих вода (са кровних и слободних површина), процедних отпадних вода из комплекса за складиштење и термички третман опасног и неопасног отпада, оцедних вода са депоније остатака од третмана отпада, зауљених атмосферских вода (са саобраћајних и манипулативних површина), санитарних отпадних вода и др,
- изградњу манипулативних површина, површина за претовар, складиштење и интерних саобраћајница, од водонепропусних материјала, отпорних на нафту и нафтне деривате, са ивичњацима којима се спречава одливање воде на околно земљиште приликом њиховог одржавања или падавина,
- ефикасно прикупљање зауљених атмосферских вода са наведених површина, системом решетки, њихов третман на сепаратору масти и уља, а који је димензионисан на основу сливне површине и меродавних падавина;
- обавезни третман запрљаних вода (издвајање масти и уља у сепараторима и друго) до пројектованог/захтеваног квалитета и контролисано одвођење у крајњи реципијент, а у складу са Уредбом о граничним вредностима емисије загађујућих материја у воде и роковима за њихово достизање („Службени гласник РС“, бр. 67/11, 48/12 и 1/16), проток сепаратора одредити на основу максималне потрошње воде;
- учесталост чишћења сепаратора и одвожење талога одредити током његове експлоатације и организовати искључиво преко овлашћеног лица,
- забрањено је коришћење растер елемената приликом изградње паркинга;

8. У циљу заштите ваздуха:
   - уградњу одговарајуће заштитне опреме за смањење емисије загађујућих материја у ваздух (усисавање/одсисавање, филтери, скрубери, отпрашивачи и др) на објекту за пријем и разврставање отпада, складиштима, пећи за спаљивање отпада и др.),
   - примену мера за спречавање/смањење емисије непријатних мириса као што су: смањење времена задржавања отпада у објектима за пријем и привремено складиштење секундарних сировина и/или претоварној зони, предвиђене посебне мере за прихват сезонских пикова/вршних количина отпада;
9. Планирати одговарајући простор за обављање активности складиштења отпада у Комплексу за складиштење и термички третман опасног и неопасног отпада, узимајући у обзир следеће мере и услове:
   - одредити оптималан положај складишних површина тако да се непотребна манипулација отпадом унутар Комплекса (нпр. истим отпадом се више пута рукује или су удаљености интерног транспорта на локацији непотребно дугачке) спречи или сведе на најмању меру,
   - проценити и јасно одредити одговарајући капацитет складишта који није предимензионисан, чиме се избегава акумулирање и задржавање отпада на Комплексу (узимајући у обзир количину генерисаног отпада са подручја која гравитирају овом постројењу, компатибилност карактеристике различитих врста отпада укључујући опасност од пожара, капацитет обраде отпада у постројењу и др);
   - обезбедити одговарајућу опрему за безбедно складиштење отпада (опрема за утовар, истовар и привремено чување различитих врста отпада, заштита осетљивог отпада од атмосферских утицаја, наменски резервоари и бурад смештени на безбедан начин и

др);

- обезбедити одвојено складиштење различитих врста опасног отпада искључиво унутар простора предвиђеног за ту намену, уз примену организационих и техничких мера за спречавање мешања различитих врста и категорија опасног отпада или мешање опасног отпада са неопасним отпадом, другим супстанцама и материјама;

10. Планирати примену одговарајућих грађевинских и техничких мера за заштиту од буке, у радној средини и околини комплекса постројења за складиштење и термички третман опасног и неопасног отпада, којима се обезбеђује да емитована бука не прекорачује прописане граничне вредности у складу са Законом о заштити од буке у животној средини („Службени гласник РС“, број 96/2021) и Уредбом о индикаторима буке, граничним вредностима, методама за оцењивање индикатора буке, узнемиравања и штетних ефеката буке у животној средини („Службени гласник РС“, број 75/10);
11. Обавезна израда пројекта озелењава и уређења припадајућих зелених и незастртих површина планираног комплекса за складиштење и термички третман опасног и неопасног отпада;
12. Грађевински и остали отпадни материјал који настане у току изградње планираних садржаја сакупити, разврстати и обезбедити рециклажу и искоришћење или одлагање преко правног лица које је овлашћено, односно које има дозволу за управљање отпадом;
13. Ако при извођењу предметних радова, дође до хаварије на грађевинским машинама или транспортним средствима, односно изливања уља и горива у земљиште, извођач је у обавези да одмах обустави радове и изврши санацију, односно ремедијацију загађене површине;
14. На предметној локацији није дозвољено:
    - упуштање зауљених атмосферских вода, без претходног пречишћавања,
    - трајно складиштење материја које имају карактеристике опасног отпада;
15. Обавеза је инвеститора да успостави ефикасан мониторинг и контролу процеса рада предметног комплекса за складиштење и термички третман опасног и неопасног отпада, у циљу повећања еколошке сигурности, а који подразумева:
    - праћење емисија у све медије животне средине;
    - „нулто“ мерење нивоа буке у животној средини пре почетка рада, односно редовно праћење нивоа буке у току експлоатације, преко овлашћене институције, у складу са законом;
16. Планирати и спровести посебне мере заштите у случају удеса, а које се односе на мере превенције, приправности и одговора на удес, односно мере отклањања последица удеса; прибавити сагласности надлежног органа на предвиђене мере заштите од пожара;
17. Инвеститор је у обавези да се, пре подношења захтева за издавање грађевинске дозволе за изградњу предметног комплекса за складиштење и термички третман опасног и неопасног отпада, обрати надлежном органу за заштиту животне средине ради спровођења поступка процене утицаја пројекта на животну средину, у складу са одредбама Закона о процени утицаја на животну средину („Службени гласник РС“, бр. 135/04 и 36/09);

ПОКРАЈИНСКИ СЕКРЕТАР

Немања Ерцег

МИНИСТАРСТВО УНУТРАШЊИХ ПОСЛОВА
Сектор за ванредне ситуације
Одељење за ванредне ситуације у Зрењанину
Одсек за превентивну заштиту
07.12.1 број 217-3-739/2023
23.8.2023 год.
З р е њ а н и н

„Хидрозавод ДТД“ АД
Нови Сад
Петра Драпшина бр.56

ПРЕДМЕТ: Обавештење

Веза: Ваш захтев бр.379/11 примљен дана 21.8.2023 године

Одељење за ванредне ситуације у Зрењанину извршило је преглед захтева и извода из планског документа достављеног овом органу за издавање услова за потребе израде Урбанистичког пројекта за изградњу комплекса за складиштење и третман отпада на кат.парцелама бр.1280/1, 1280/2, 1280/3, 1280/4, и 1280/5 К.О. Банатски Двор, за инвеститора „Ecomita tehnologije“ DOO из Београда и утврдило да за преметну изградњу није прописана обавеза прибављања Услова за израду Урбанистичког пројекта утврђена Законом о заштити од пожара ("Сл. гласник РС", бр. 111/09, 20/15, 87/2018 и 87/2018-др.закон).

/З.К./

НАЧЕЛНИК ОДЕЉЕЊА
пуковник полиције
Горан Марјановић

Република Србија
МИНИСТАРСТВО РУДАРСТВА И ЕНЕРГЕТИКЕ
Број: 000221086 2023 14820 007 000 000 001
Датум 28.11.2023. године
Београд

ХИДРОЗАВОД ДТД А.Д.

Петра Драпшна 56
Нови Сад

Поштовани,

У вези вашег дописа који сте упутили Министарству рударства и енергетике број 379/18 од 14.09.2023 године за потребе израде урбанистичког пројекта за изградњу комплекса за складиштење и третман отпада које се налази на катастарским парцелама број 1280/1, 1280/2, 1280/3, 1280/4 и 1280/5 КО Банатски Двор, општина Житиште обавештавамо вас следеће:

- С обзиром на то да се наведене парцеле налазе на простору АП Војводине, захтев је прослеђен Покрајинском секретаријату за енергетику, грађевинарство и саобраћај ради доставе потребних података.

- Дописом број 143-310-403/2023-02-02 од 22.11.2023. године Покрајински секретаријат за енергетику, грађевинарство и саобраћај нас је обавестио о следећем:

1. Простор се налази унутар експлоатационог поља које је одобрено привредном друштву Подземно складиште гаса Банатски Двор д.о.о (ПСГ Банатски Двор);

2. За експлоатационо поље постоји одобрење број III-310-6/78 од 24.01.1978. године, носилац одобрења је ПСГ Банатски Двор д.о.о;

- Привредном друштву ПСГ Банатски Двор д.о.о. прослеђен је допис Хидрозавод ДТД а.д. на који је ПСГ Банатски Двор д.о.о. доставио допис број EVI000301093 од 22.11.2023. године у којем се наводи да је Погон ПСГ Банатски Двор д.о.о. објекат од посебног значаја за Републику Србију севесо постројење вишег реда и објекат прве категорије угрожености од пожара. Даље се у допису наводи да је

приликом пројектовања комплекса за складиштење и третман отпада потребно имати у виду одређене услове (који су наведени у самом одговору и који се налази у прилогу овог дописа) како рад комплекса не би утицао на безбедну и поуздану експлоатацију складишта гаса.

Прилог: Одговор ПСГ Банатски двор д.о.о.

МИНИСТАР

Дубравка Ђедовић Хандановић

ПСГ Банатски Двор

Подземно складиште гаса
Банатски Двор д.о.о.

Народног фронта 12
21000 Нови Сад, Србија

Огњену Бјелићу
Покрајинском секретару
Покрајински секретаријат за енергетику, грађевинарство и саобраћај

Булевар Михајла Пупина 16
21101 Нови Сад

Наш број: [illegible]
Датум: 27.11.2023.

Предмет: Одговор на допис бр 143-310-403/2023-02-01 од 15.11.2023. године

Поштовани господине Бјелићу,

У вези са Вашим дописом бр 143-310-403/2023-02-01 од 15.11.2023. године, обавештавамо Вас о томе да је Погон ПСГ Банатски Двор доо у Банатском Двору Објекат од посебног значаја за Републику Србију, Севесо постројење вишег реда и објекат прве категорије угрожености од пожара.

У складу са неаведеним мишљења смо да је приликом пројектовања комплекса за складиштење и третман отпада потребно испунити следеће услове, како рад комплекса не би утицао на безбедну и поуздану експлоатацију складишта гаса:

- имати у виду горе наведену класификацију објеката за складиштење гаса. Такође, приликом извођења радова треба у сваком моменту обезбедити адекватну проходност путева у случају да дође до потребе за хитним интервенцијама на погону ПСГ Банатски Двор,
- поштовати одредбе законских и подзаконских аката о минималној удаљености комплекса од постојећег Севесо постројења ПСГ Банатски Двор, узимајући у обзир могућност међусобног утицаја акцидената на комплексу за складиштење и третман отпада и севесо постројењу ПСГ Банатски Двор,
- предвидети одговарајуће мере заштите од евентуалних акцидената и мере одговора на акциденте које неће, с обзиром на статус Погона ПСГ, захтевати прекиде у раду Погона ПСГ Банатски Двор због утицаја на технолошке процесе и посаду (запослене) на локацији ПСГ Банатски Двор,
- предвидети одговарајуће мере заштите од пожара у складу са законским и подзаконским актима, укључујући употребу ватроотпорних материјала, система за гашење пожара и других мера ради спречавања утицаја пожара на рад севесо постројења ПСГ Банатски Двор,
- извршити процену ризика која узима у обзир потенцијалне опасности у вези са радом комплекса за складиштење и третман отпада у близини Севесо постројења ПСГ Банатски Двор и предвидети одговарајуће мере за хитно поступање у случају ванредних ситуација, мере за обавештавање представника ПСГ Банатски Двор о могућим ризицима, и уколико је потребно обавестити ПСГ Банатски Двор о потреби за израду заједничког плана за

поступање у случају ванредних ситуација, а ради спречавања међусобног негативног утицаја и утицаја на животну средину.

Такође, приликом израде Студије о процени утицаја на животну средину треба узети у обзир да се комплекс за складиштење и третман отпада гради на експлоатационом пољу и у близини Севесо постројења ПСГ Банатски Двор.

У случају да су Вам потребне додатне информације, особа за контакт је сарадник за правне послове – Матија Симурдић, контакт matija.simurdic@gmail.com број телефона: 064 832 82 20.

С поштовањем,

Директор

Сергеј Трегуб

Podzemno skladište gasa Banatski Dvor d.o.o. Novi Sad