VEZANI NIZ 3 : OBJEKTI 24, 12, 13

OSNOVA

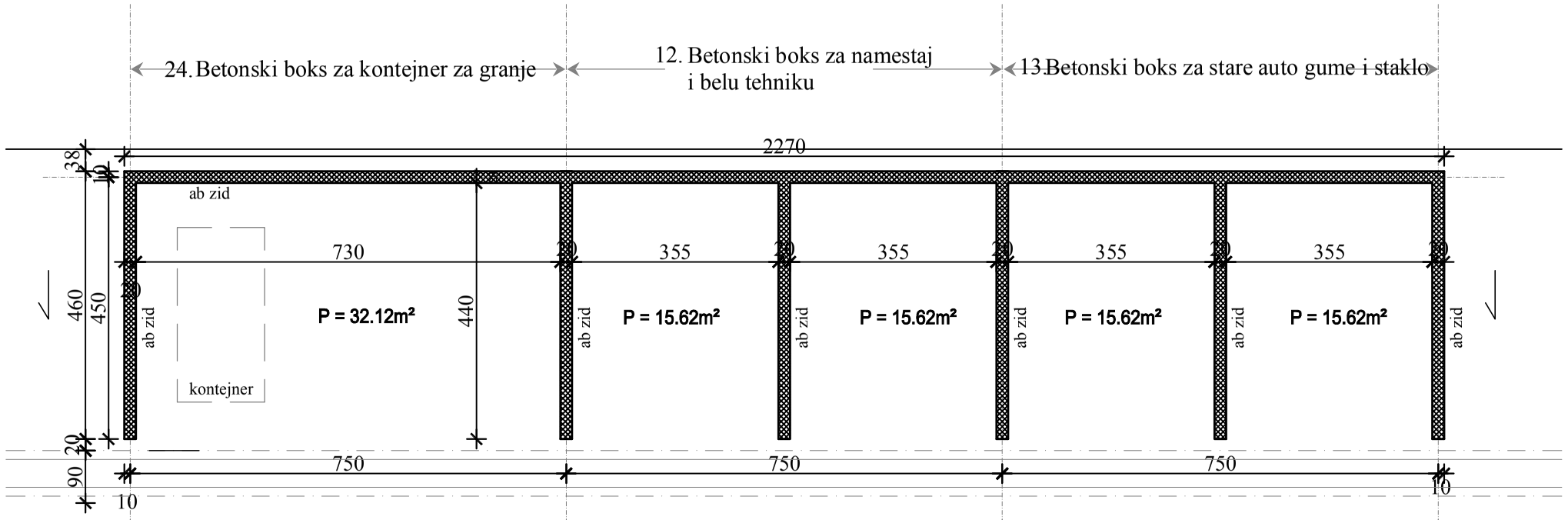

OSNOVA TEMELJA

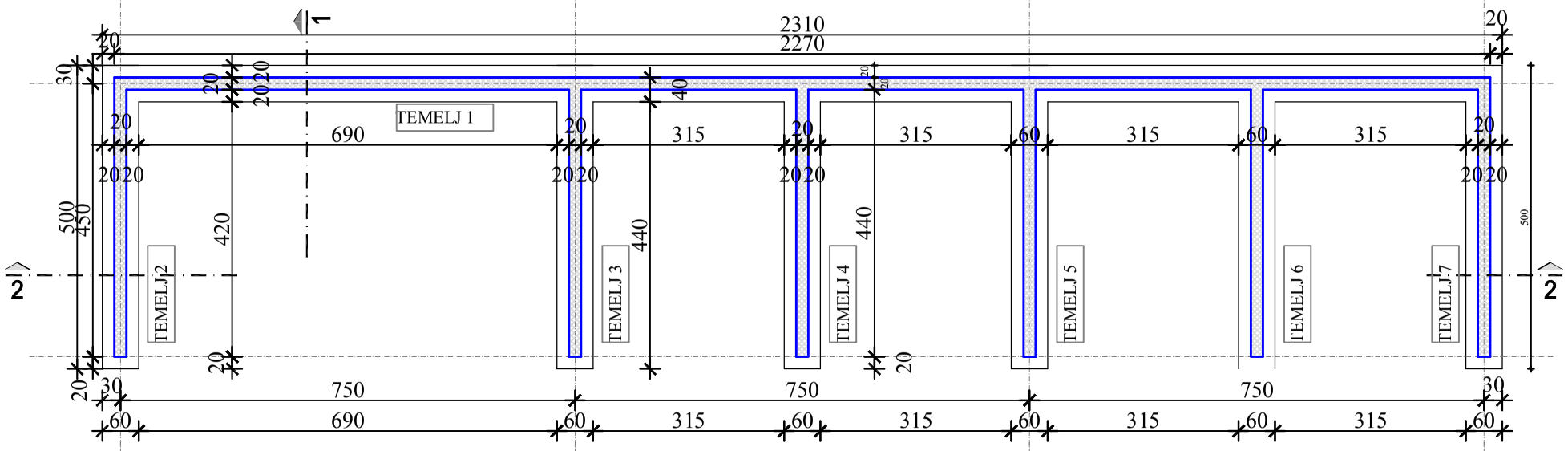

OSNOVA KROVA

Betonski boks za namestaj
i belu tehniku

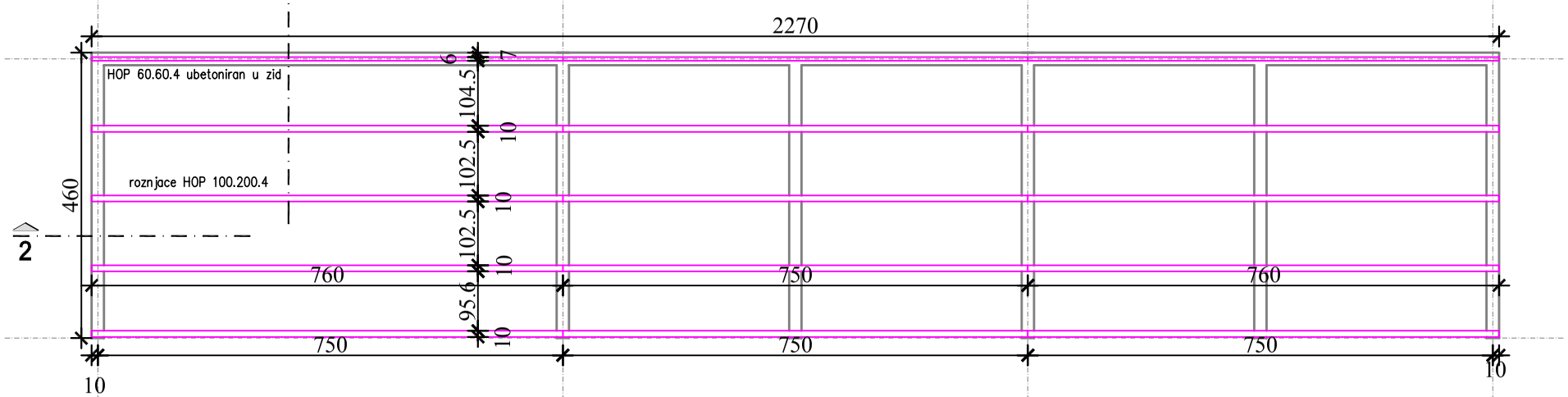

BIRO ZA PROJEKTOVANJE I NADZOR Kajmakčalanska br.6, 11000 Beograd	Investitor: OPŠTINA NIŠKA TE Cara Dusana 15, Niš		
Odgovorni urbanista: Jasna Marićević dipl.in arh.	**URBANISTIČKI PROJEKAT** **za k.p. br. 1280 KO Banatski Dvor** KOMPLEKS TRANFER STANICE SA KOMUNALNIM PARKOM U NIŠKOJ TU		
Saradnici: Danijela Mišković dipl.in građ. Milan Prica, dipl.in saob. Dragan Zdravković dipl.in građ. Renata Čarević dipl.in pp.arh.	Crteži: CELINA A TRANSFER STANICA VEZANI NIZ 3 / Objekti: 24, 12, 13		
	Datum: decembar 2014.	Razmera: 1: 100	List: 6.3